ГРЭ-5

Тауарларды сатып алу туралы шарт №1082338/2025/1

03.04.2025 жылғы

Бұдан әрі «Тапсырыс беруші» деп аталатын, АҚ "Волковгеология" атынан 05.01.2025 жылғы № 05-12/001-25 Бас сенімхат, негізінде қызмет ететін Филиал директоры Бекишов Құрманғали Әбиұлы, бір жақтан, және бұдан әрі «Өнім беруші» деп аталатын, "Венчурная фирма ПОИСК" жауапкершілігі шектеулі серіктестігі атынан ЖАРҒЫСЫ, негізінде қызмет ететін Бас директор Агабабян Армен Акопович, екінші тараптан бірлесіп «Тараптар», ал жоғарыда көрсетілгендей жеке-жеке «Тарап» деп аталатындар ««Самұрық-Қазына» ұлттық әл-ауқат қоры» акционерлік қоғамының және дауыс беретін акцияларының (қатысу үлестерінің) елу және одан да көп пайызы меншік немесе сенімгерлік басқару құқығымен «Самұрық-Қазына» АҚ-ға тікелей немесе жанама тиесілі заңды тұлғалардың сатып алуды жүзеге асыру тәртібіне (бұдан әрі – Тәртіп) сәйкес және Нәтижелер хаттамасы № 1082338 негізінде осы тауарларды сатып алу туралы шартты (бұдан әрі – Шарт) жасасты және төмендегілер туралы келісімге келді.

Өнім беруші осы Шартқа қол қоя отырып, мыналарды растайды:

•заңнамаға сәйкес құрылған және әрекет ететін кәсіпкерлік субъектісі болып табылатынын;

•осы Шартқа қол қою үшін қандай да бір шектеулер, тыйым салулар жоқтығын;

•осы Шартқа қол қою алдында өзінің барлық кәсіпкерлік тәуекелдерін бағалағанын және сәйкестендіргенін растайды.

1. Шарттың мәні

1.1. Өнім беруші тауарларды Шартта (бұдан әрі - Тауар) көрсетілген бағалар, параметрлер және басқа да шарттар бойынша Тапсырыс берушінің меншігіне жеткізуге және беруге міндеттенеді, ал Тапсырыс беруші Өнім беруші Шарт бойынша өз міндеттемелерін тиісінше орындаған жағдайда Тауарды осы Шарттың талаптарымен қабылдауға және төлеуге міндеттенеді.

1.2. Өнім берушінің тауарды кез келген белгілері бойынша ұқсас тауарға ауыстыруына жол берілмейді.

1.3. Өнім беруші Тапсырыс берушіге Шарттың №1, 2 қосымшаларында көрсетілген тауарды, атауын (-ларын), техникалық сипаттамаларын, санын, бағасын (-ларын), орнын (-ларын) және жеткізу мерзімін (-лерін) жеткізуге міндеттенеді.

1.4. Межелі жердің мекенжайы Шартқа №1 қосымшада көрсетілген. Тауарды жеткізу DDP "межелі жер" (INCOTERMS-2020) шарттарында жүзеге асырылады.

1.5. Өнім жаңа және пайдаланылмаған

1.6. Өнім беруші тауарға меншік құқығына ие екендігіне немесе тауарға билік етуге өзге де уәкілеттік берілгеніне, тауарды Тапсырыс берушінің меншігіне беру заңды екендігіне және жеткізілген тауардың қандай да бір Жауапкершіліктен, ауыртпалықтан, міндеттемелерден бос екендігіне кепілдік береді.

2. Шарттың сомасы және төлеу шарттары

2.1. Осы Шарттың жалпы сомасы 5854844.24 (бес миллион сегіз жүз елу төрт мың сегіз жүз қырық төрт теңге, жиырма төрт тиын) Теңге ҚР ҚҚС-ты қоса алғанда құрайды және Шарт талаптарын тиісінше орындау үшін қажетті барлық шығыстарды қамтиды және Шартта және Тәртібіне көзделген жағдайларды қоспағанда, Тараптар осы Шарт бойынша өз міндеттемелерін толық орындағанға дейін өзгертуге жатпайды.

2.2. Шарт бойынша төлем түрлерінің жалпы арақатынасы Шартқа №1 Қосымшада берілген.

2.3. Шарт бойынша төлем келесі тәртіппен жасалады:

2.4. Аванстық төлемді (алдын ала төлемді) Тапсырыс беруші Шарт жасалған және Өнім беруші алдын ала төлеуге шот ұсынған күннен бастап күнтізбелік 10 (он) күннен кешіктірілмейтін мерзімде жүргізеді.

Өнім беруші аванстық төлемнен (алдын ала төлемнен) бас тартқан немесе осы тармақта белгіленген мерзімде алдын ала төлем шотын ұсынбаған жағдайда, осы аванстық төлем (алдын ала төлем) жүзеге асырылмайды.

2.5. Жеткізілген Тауарлар үшін ақы төлеу, оның ішінде Шарт бойынша түпкілікті есеп айырысу Тараптар Жеткізілген тауарлар актісіне (актілеріне) (бұдан әрі - Қабылдау - беру актісі (актілері)) қол қойған және келесі құжатты (құжаттарды) ұсынған күнінен бастап 5 (бес) жұмыс күннен кешіктірілмейтін мерзімде жүргізіледі:

2.5.1. Шарт шеңберінде жеткізілген Тауарлардағы елішілік құндылық үлесін электрондық құжат нысанында есептеу (электрондық сатып алуды жүргізуді қамтамасыз ететін «Самұрық-Қазына» АҚ-ның ақпараттық жүйесінде (бұдан әрі – Веб-портал) ұсынылады.

2.5.2. Электрондық шот-фактуралар (ЭШФ).

2.5.3. Тауарларға ілеспе жүкқұжат (ТНТ) немесе қағаз жеткізгіштегі тауар-көлік жүкқұжаты.

2.5.4. Тауарды қабылдау-берудің тиісті актісі (Шартқа № 6 қосымша) және қағаз жеткізгіштегі тауарға арналған Шығыс жүкқұжаты.

2.5.5. Тауарға сәйкестік сертификаты (Егер тауар міндетті сертификаттауға жататын болса).

2.5.6. Тауарға сапа сертификаты.

2.5.7. Тауарды пайдалану жөніндегі паспорттар немесе нұсқаулықтар қазақ немесе орыс тілінде (Бар болса).

2.6. Заңнамаға сәйкес ресімделген және қол қойылған қабылдау-беру актісін (лерін) Өнім беруші Тапсырыс берушіге Веб-портал арқылы

жібереді.
Веб-порталда электрондық түрде Тауарларды қабылдау-беру актісін (-лерін) қалыптастыруға және оларға қол қоюға жол беріледі.
Ілеспе жұмыстарды (көрсетілетін қызметтерді) орындау кезінде түпкілікті есеп шарт бойынша тиісті жұмыстарды (көрсетілетін қызметтерді) орындағаннан кейін жүзеге асырылуы мүмкін.
Бұл ретте ілеспе жұмыстарды (қызметтерді) орындағаны үшін төлемді ұстап қалу шарт сомасының 20%-нан аспауға тиіс.
2.7. Тапсырыс беруші Мердігердің төлемге құжаттар пакетін кеш беруіне/қол қоюына байланысты төлемді өткізіп алу үшін жауапты емес.
2.8. Нақты жеткізілген Тауар үшін төлем бұдан бұрын төленген алдын ала төлемді есепке ала отырып жүргізіледі.
2.9. Шот-фактура өткізу бойынша айналым жасалған күннен ерте емес (Қазақстан Республикасының салық заңнамасына сәйкес) және айналым жасалған күннен бастап күнтізбелік 15 (он бес) күннен кешіктірілмей жазып беріледі.
2.10. Төлем күні төлеуші Банктің төлемді орындауға қабылдағаны туралы белгі қойылған күні болып есептеледі.
2.11. Салық және бюджетке төленетін басқа да міндетті төлемдер Шарттың талаптарына және Қазақстан Республикасының салық заңнамасына сәйкес төленуге тиіс.
2.12. Өнім беруші Шартта Тапсырыс берушіге тапсырыс беруші мен өнім беруші арасында жасалған кез келген шарттар бойынша өнім берушіге тиесілі ақшадан тұрақсыздық айыбының (айыппұлдың, өсімпұлдың) сомасын, оның ішінде өнім берушінің осы Шарт бойынша өз міндеттемелерін орындамағаны және (немесе) тиісінше орындамағаны үшін залалдарды өтеу сомасын, уәкілетті тұлғалар салған айыппұл санкцияларын біржақты тәртіппен ұстап қалу құқығын береді Тапсырыс берушінің мемлекеттік органдары мен контрагенттері өзі жасаған кез келген шарттар бойынша. Ұстап қалу үшін негіздемелер мыналарды растайтын құжаттар болып табылады: шарттық міндеттемелердің орындалмауы/тиісінше орындалмауы; тауарды жеткізу мерзімдерінің бұзылуы; айыппұлдар, өсімпұлдар және өзге де тұрақсыздық айыбын есептеу, сондай-ақ шығындар, оның ішінде нақты залал және Тапсырыс берушінің жіберіп алған пайдасы.
2.13. егер Өнім беруші жеткізген және Тапсырыс беруші қабылдаған тауардың жалпы құны осы Шарттың 2.1-тармағында көрсетілген осы Шарттың жалпы сомасына жетпесе, өнім берушінің Тапсырыс берушіден тауардың қалған көлемін және тиісінше ол үшін төлемді таңдауды (сатып алуды) талап етуге құқығы жоқ.
2.14. Қазақстан Республикасының заңнамасы салықтарға, баждарға және бюджетке төленетін өзге де төлемдерге қатысты өзгерген жағдайда, Тараптар тиісті қосымша келісімге қол қоя отырып, осы Шартқа тиісті өзгерістер енгізуге міндеттенеді.
2.15. Осы Шарт бойынша тауар үшін төлем тауардың тиісті партиясын теңгемен жеткізу фактісі бойынша осы Шарттың 18-бөлімінде көрсетілген деректемелер бойынша өнім берушінің банктік шотына ақша аудару жолымен, Тапсырыс берушіде тауарды жеткізудің сапасына, жиынтықтылығына, санына және мерзімдеріне талап болмаған жағдайда, өнім беруші осы Шарт бойынша өзінің барлық міндеттемелерін орындағаннан кейін жүзеге асырылады.

3. Жеткізу мерзімі және шарттары

3.1. Өнім беруші осы Шартқа № 1 және № 2 қосымшаларға сәйкес шартқа қол қойылған күннен бастап 60 (алпыс) күнтізбелік күн ішінде DDP (Incoterms 2020) талаптарында жеткізеді.
3.2. Тауармен бірге өнім беруші Тапсырыс берушіге осы Шарттың 4.1-тармағының 4.1.2-тармақшасында көрсетілген құжаттарды беруге міндетті.
3.3. Тауардың меншік құқығы мен кездейсоқ жойылу тәуекелі екі Тараптың уәкілетті өкілдері қол қойған тауарды қабылдау-беру актісінің және тауарға Шығыс жүкқұжатының негізінде тауарды жеткізуші жеткізген күннен бастап өнім берушіден тапсырыс берушіге ауысады. Осы Шарттың 3.4-тармағын ескере отырып, Тауарды қабылдау-беру актісіне және тауарға Шығыс жүкқұжатына екі Тараптың уәкілетті өкілдері қол қойған күн тауарды жеткізу күні болып есептеледі.
3.4. Тауар Тапсырыс берушіге оны тапсырыс берушінің қоймасына берген және өнім беруші осы Шарттың 3.2-тармағын дереу орындаған сәттен бастап жеткізілген болып есептеледі. Өнім берушінің осы Шарттың көрсетілген тармағында көзделген міндеттерді орындамауы Тапсырыс берушінің 4.4-тармақтың 4.4.7-тармақшасына сәйкес тауарды қабылдаудан бас тартуына әкеп соғады. осы Шарттың
3.5. Тапсырыс беруші тауарды сапа бойынша қабылдауды жеткізілген тауарға сәйкестік сертификаты (Егер тауар сертификаттауға жататын болса), сәйкестік туралы декларация (заңнамада белгіленген жағдайларда) және осы Шартқа № 2 қосымшада көрсетілген техникалық шарттар болған жағдайда жүргізеді.
3.6. Тауарды саны, сапасы және толықтығы бойынша қабылдау "Волковгеология" АҚ Басқарма Төрағасының 18.08.2022 жылғы бұйрығымен бекітілген "Волковгеология" акционерлік қоғамындағы ("Волковгеология" АҚ) тауар материалдық құндылықтарды саны, сапасы және толықтығы бойынша қабылдау тәртібі туралы нұсқаулыққа (бұдан әрі – Нұсқаулық) сәйкес жүргізіледі. Нұсқаулықтың мәтіні Тапсырыс берушінің веб-сайтында орналасқан http://www.vg.kz/gov-purchases/. жеткізуші нұсқаулықпен танысқанын растайды. Жеткізуші Нұсқаулықты басшылыққа алуға келіседі және нұсқаулықты өзі үшін міндетті құжат ретінде таниды.
3.7. Егер тауарды пайдалану кезінде Тараптар тауарды қабылдау кезінде таппаған жасырын кемшіліктер табылған жағдайда, Тапсырыс беруші табылған жасырын кемшіліктер туралы актіні біржақты тәртіппен жасайды, ал осы кемшіліктерді түзету жөніндегі шығыстарды Өнім беруші төлейді. Жеткізушінің жасырын кемшіліктерді түзету мерзімдерін Тапсырыс беруші белгілейді. Бұл ретте тауардың барлық

кемшіліктері күшпен және өнім берушінің есебінен жойылуға тиіс.

4. Тараптардың құқықтары және міндеттері

4.1. Өнім беруші міндеттенеді:

4.1.1. Тауарды Шарттың және өз өндірісінің талаптарына сәйкес жеткізуге.

Сатып алынған тауардың партиясына/сериясына сатып алынған тауардың қабылданғанын-берілгенін растайтын тиісті актіге, СТ-KZ нысанындағы сертификатқа (түпнұсқасы, нотариалды куәландырған көшірмесі не ішкі айналым үшін тауардың шығу тегі туралы сертификат беру жөніндегі уәкілетті органның мөрімен куәландырылған көшірмесі) тараптар қол қойған күнге дейін өнім берушінің ұсынуы осы міндеттеменің орындалуын растау болып табылады.

СТ-KZ нысанының сертификаты (тары) сатып алу туралы шарт шеңберінде жеткізілген тауардың барлық көлеміне (санына) ұсынылуы тиіс;

4.1.2. Тапсырыс берушіге жеткізілетін Тауарға құжаттарды Шартта көзделген мерзімдерде және шарттарда ұсынуға, оның ішінде:

4.1.2.1. Шарт шеңберінде электрондық құжат нысанында жеткізілген тауардың барлық көлеміне (санына) Шарттағы елішілік құндылық үлесін есептеуге (Веб-порталда ұсынылады). Қабылдау-берудің соңғы актісімен бірге беріледі.

4.1.2.2. Сатып алынатын тауардың партиясына/сериясына СТ-KZ нысанының сертификаты (түпнұсқасы, нотариат куәландырған көшірмесі немесе ішкі айналым үшін тауардың шығу тегі туралы сертификат беру жөніндегі уәкілетті органның мөрімен куәландырылған көшірмесі).

4.1.2.3. Электрондық шот-фактура (ЭШФ).

4.1.2.4. Тауарларға ілеспе жүккұжат (ТНТ) немесе қағаз жеткізгіштегі тауар-көлік жүккұжаты.

4.1.2.5. Шартқа № 6 қосымшаға сәйкес электрондық қабылдау-беру актісі, сондай-ақ тауарды қабылдау-беру актісі (түпнұсқа).

4.1.2.6. Қағаз жеткізгіштегі тауарға арналған Шығыс жүккұжатының түпнұсқасы-2 дана.

4.1.2.7. Тауарды дайындаушы зауыт берген сапа сертификатының көшірмесі-1 дана.

4.1.2.8. Қазақстан Республикасының сертификаттау саласындағы аккредиттелген органы берген тауардың сәйкестік сертификатының көшірмесі (егер тауар Қазақстан Республикасының заңнамасына сәйкес міндетті сертификаттауға жататын болса).

4.1.2.9. Тауарды пайдалану жөніндегі паспорт немесе басшылық қазақ және / немесе орыс тілдерінде (бар болса).

4.1.2.10. Осы Шартта көзделген, тауарға қатысты және оның толықтығын, қауіпсіздігін, сапасын, пайдалану тәртібін, кепілдік міндеттемелерін (кепілдік талонын) және т.б. куәландыратын барлық құжаттар - 1 данадан, Тапсырыс берушіге қажетті өзге де құжаттар.

4.1.3. Тапсырыс беруші анықтаған тауардың саны мен сапасы бойынша кемшіліктерді Шарт талаптарына сәйкес жоюға міндеттенеді.

4.1.4. Тауарды жеткізу мерзімдері бұзылған және (немесе) Тауарды жеткізуден бас тартқан жағдайда, нақты шеккен шығыстарды ескере отырып, Тапсырыс беруші төлеген авансты (алдын ала төлемді) Тапсырыс берушіге қайтаруға.

4.1.5. Қазақстан Республикасының заңнамасына сәйкес жеткізілетін Тауарлардың техникалық регламенттерде, стандарттар ережелерінде немесе өзге де құжаттарда белгіленген талаптарға сәйкестігін растайтын құжаттарды Шартты орындау шеңберінде ұсынуға міндеттенеді.

4.1.6. Шарт бойынша міндеттемелерді орындауға тартылатын өз қызметкерлерінің еңбек жағдайларының қауіпсіздігін қамтамасыз ету, сондай-ақ өнім беруші қызметкерлерінің Қазақстан Республикасының еңбек қауіпсіздігі және еңбекті, сондай-ақ қоршаған ортаны қорғау саласындағы заңнамасын сақтауы тұрғысынан тұрақты аудит (ішкі бақылау) жүргізу.

4.1.7. Тапсырыс берушіге еңбекті қорғау, өнеркәсіптік қауіпсіздік және қоршаған ортаны қорғау саласындағы заңнаманың және Тапсырыс берушінің ішкі құжаттарының талаптарын сақтамауына байланысты өнім берушінің кінәсінен туындаған мемлекеттік органдар мен өзге де заңды және жеке тұлғалар тарапынан шағымдарға, сот талап-арыздарына, айыппұлдарға байланысты шығыстар мен залалдарды толық өтеу.

4.1.8. Тауардың тиісті партиясын қабылдау-беру процесінде тауардың тиісті партиясының сапасын, санын, сондай-ақ тауар партиясының шарт талаптарына сәйкестігін тексеруді жүзеге асырсын.

4.1.9. Осы Шарт бойынша міндеттемелерді орындау кезінде: - сапа менеджменті жүйесінің ИСО 9001: 2015 (ҚР СТ ИСО 9001-2016) халықаралық стандарттарын сақтау. Талаптар; - экологиялық менеджмент жүйесінің ИСО 14001:2015 (ҚР СТ ИСО 14001-2016) халықаралық стандарттары. Талаптар және қолдану жөніндегі Нұсқаулық; - OHSAS 45001:2018 (ҚР СТ OHSAS 45001-2019) еңбек қауіпсіздігі және денсаулықты қорғау саласындағы менеджмент жүйелері. Талаптар және қолдану жөніндегі Нұсқаулық. ҚР СТ ИСО 50001-2019 энергетикалық менеджмент жүйесі. Талаптар және қолдану жөніндегі Нұсқаулық. Бұдан басқа, өнім беруші көрсетілген стандарттарға байланысты Тапсырыс берушінің ішкі құжаттарын сақтауға міндеттенеді.

4.1.10. Осы Шартқа қол қойылғаннан кейін 5 (бес) жұмыс күні ішінде Тапсырыс берушіге осы Шартқа № 4 қосымшаға сәйкес нысан бойынша контрагенттің толтырылған сауалнамасын ұсынсын.

4.1.11. Тапсырыс берушіге жеткізілетін тауарлардың Қазақстан Республикасының заңнамасына сәйкес техникалық регламенттерде, стандарттардың ережелерінде немесе өзге де құжаттарда белгіленген талаптарға сәйкестігін растайтын құжаттарды ұсыну.

4.1.12. Шарт бойынша міндеттемелерді орындау кезінде Тапсырыс беруші мен бақылаушы мемлекеттік органдардың алдында өнім беруші өкілдерінің Қазақстан Республикасының заңнамасында және Тапсырыс берушінің ішкі құжаттарында белгіленген еңбек қауіпсіздігі және еңбекті, сондай-ақ қоршаған ортаны қорғау жөніндегі талаптарды сақтамауы нәтижесінде туындауы мүмкін оқиғалар үшін, оның ішінде өнім беруші қызметкерлерінің еңбек жағдайларының қауіпсіздігі үшін толық жауаптылықта болуға тиіс.

4.2. Өнім беруші құқылы:

4.2.1. Тапсырыс берушіден Шартта көзделген төлемді (төлемдерді) талап етуге;

4.2.2. Тапсырыс берушіден Тауарды уақытылы қабылдауды және Қабылдау-беру актілеріне қол қоюды талап етуге.

4.2.3. Қазақстан Республикасының заңнамасында, Тәртіпте және (немесе) Шартта көзделген негіздемелер бойынша Шартты бұзуға құқылы.

4.3. Тапсырыс беруші міндеттенеді:

4.3.1. Шарттың талаптарына сәйкес жеткізілген Тауарды қабылдауға.

4.3.2. Өнім берушіден Тауарды қабылдау-беру актісін алған күннен бастап 10 (он) жұмыс күнінен кешіктірмей Шарт бойынша қажетті ақпаратты толтыруға және ескертулер болмаған жағдайда Тауарды қабылдау-беру актісіне қол қоюға немесе дәлелді негіздемелерді көрсете отырып, Өнім берушіге Тауарларды қабылдаудан бас тартуды жіберуге;

4.3.3. Шарттың талаптарына сәйкес төлемді (дерді) жасауға.

4.4. Тапсырыс беруші құқылы:

4.4.1. Өнім берушіден Шартта көзделген тиісті сапа мен мөлшердегі Тауарды алуға.

4.4.2. Тауардың/Шарттың құнын сәйкесінше азайтумен Шарттың талаптарына сәйкес келмейтін Тауардың кез келген бөлігінен бас тартуға немесе ақаулы өнім тізімдемесіне сәйкес Өнім берушіге сапасыз Тауарды қайтаруға;

4.4.3. ҚР заңнамасында, Тәртіпте және (немесе) Шартта көзделген негіздер бойынша Шартты бұзуға және (немесе) Шартты орындаудан бас тартуға құқығы бар.

4.4.4. Тапсырыс беруші Өнім берушінің тауарлардағы елішілік құндылықтың болжамды үлесін ұсынуын талап етуге құқылы емес.

5. Тауарды тапсыру және қабылдау тәртібі

5.1. Тапсырыс беруші жеткізілген Тауардың техникалық сипаттамаға және Шарттың талаптарына сәйкестігін тексеруге құқылы.

5.2. Жеткізілген тауарды қабылдауды Тапсырыс берушінің өкілдері тексеру жолымен және осы Шартта көзделген құжаттар негізінде жүзеге асырады.

5.3. Жеткізілген Тауардың саны мен сапасы мәселелері, оның ішінде әдеттегі қабылдау тәсілі кезінде анықталуы мүмкін емес ақаулар (жасырын ақаулар) бойынша талапты Тапсырыс беруші Өнім берушіге Тауарды алған сәттен бастап 10 (он) күні ішінде ұсынады.

Егер Өнім беруші 10 (он) жұмыс күні ішінде жауап бермесе, мұндай шағымды Өнім беруші таныды деп есептеледі және Өнім беруші өзінің тәуекелдері мен шығыстары есебінен 10 (он) хабарлама алған кезден бастап жұмыс күні ішінде Тауардың жеткізілмеген және/немесе сапасыз бөлігін ауыстыруға міндеттенеді.

5.4. Егер Тапсырыс беруші Тауарды алған сәттен бастап 10 (он) күні ішінде Өнім берушіге Тауардың тиісті емес саны және/немесе сапасы туралы хабарлама жібермеген жағдайда, Тауарды Тапсырыс беруші қабылдады деп есептеледі және осы Шарттың талаптарына сәйкес төленуге жатады.

6. Кепілдік және Сапа

6.1. Өнім беруші тауардың техникалық ерекшелік талаптарына (Шартқа № 2 қосымша) сәйкес келетіндігіне және жаңа және пайдаланылмаған болып табылатындығына кепілдік береді. Жеткізуші сондай-ақ тауар сапасының сәйкестік сертификаттарымен (егер тауар сертификатталуға жататын болса), сәйкестік туралы Декларациямен (заңнамада белгіленген жағдайларда) расталған Дайындаушы зауыттарда ГОСТ-та және (немесе) тауарды дайындаудың техникалық шарттарында көрсетілген сапа мен сипаттамаларға сәйкес келетініне кепілдік береді.

6.2. Қабылдау кезінде тауардың саны, сапасы, толықтығы бойынша сәйкессіздігі, сондай-ақ тауардың өзге де сәйкессіздігі анықталған жағдайда, мұндай сәйкессіздіктер нұсқаулыққа сәйкес тараптар өкілдерінің не Тапсырыс берушінің қатысуымен жасалатын тауардың сәйкессіздігі туралы актіде біржақты тәртіппен көрсетіледі. Егер көрсетілген акт Нұсқаулықта белгіленген тәртіппен келмеген өнім беруші өкілінің қатысуынсыз жасалса, Тапсырыс беруші талапты және тауардың өнім берушіге сәйкес .стігі туралы актіні Шартта көрсетілген мекенжай бойынша жібереді.

6.3. Өнім беруші сапасыз тауарды, атауына, техникалық сипаттамаларына сәйкес келмейтін тауарды Тапсырыс беруші талап қойған күннен бастап күнтізбелік 15 (он бес) күн ішінде өз есебінен атауына, техникалық сипаттамаларына сәйкес келетін тиісті сападағы тауарға ауыстыруға міндеттенеді, бірақ бұл жағдайда тауар атауына және(немесе) тауардың жетіспейтін мөлшерін жеткізу.

6.4. Жеткізілген тауардың сапасы және тауардың шарт бойынша техникалық сипаттамаларға сәйкестігі жөніндегі талаптарды өнім беруші

кепілдік мерзімі ішінде - тауарды қабылдау-беру актісіне және тауарды босатуға арналған жүкқұжатқа қол қойылған күннен бастап кемінде күнтізбелік 12 (он екі) ай ішінде қабылдайды.

6.5. Кепілдік мерзімінің қолданылу кезеңінде анықталған кемшіліктерді (ақауларды) жоюды, тауарды ауыстыруды Тапсырыс беруші шағым берген күннен бастап күнтізбелік 15 (он бес) күн ішінде өнім беруші өз есебінен жүргізеді. Бұл ретте кепілдік мерзімінің өтуі өнім беруші барлық кемшіліктерді (ақауларды) жойған сәттен бастап қайта басталады.

6.6. Өнім беруші жеткізілетін тауардың Қазақстан Республикасында белгіленген экология, еңбекті қорғау және қауіпсіздік техникасы жөніндегі талаптарға сәйкес келетініне кепілдік береді. Осы талап бұзылған жағдайда өнім беруші сатып алушыға келтірілген залалды (зиянды) Қазақстан Республикасының заңнамасына сәйкес өтеуге міндетті.

6.7. Егер тауарды ауыстыру бойынша кідіріс өнім берушінің кінәсінен орын алса, онда кепілдік мерзімі тиісті уақыт кезеңіне ұзартылады.

7. Тараптардың жауапкершілігі

7.1. Шарт бойынша міндеттемелерді орындамау және/немесе тиісті түрде орындамау үшін Тараптар Қазақстан Республикасының заңнамасына және Шартқа сәйкес жауапты болады.

7.2. Өнім берушінің жауапкершілігі:

7.2.1. Өнім беруші Шартта көрсетілген тауарды жеткізу мерзімдерін кешіктірген жағдайда, өнім беруші Тапсырыс берушіге тауарды жеткізуді кешіктірген әрбір күнтізбелік күн үшін уақтылы жеткізілмеген тауар құнының 0,1% мөлшерінде, бірақ шарттың жалпы сомасынан 10%-нан аспайтын мөлшерде өсімпұл төлейді.;

7.2.2. Өнім беруші Шарт талаптарына сәйкес СТ-KZ нысанындағы сертификатты ұсынбаған жағдайда, Өнім беруші жеткізілген Тауарды қабылдауды-беруді растайтын тиісті Қабылдау – беру актісіне Тараптар қол қойғанға дейін Өнім беруші төлеуге тиіс Шарттың жалпы құнының 20%-ы мөлшерінде айыппұл түрінде жауапты болады.

7.2.3. Өнім беруші Шарттың талаптарына сәйкес анықталған кемшіліктерді жою мерзімдерін бұзған жағдайда, Өнім беруші Тапсырыс берушіге мерзімі өткен әрбір күнтізбелік күн үшін Шарт сомасының 0,1% мөлшерінде, бірақ шарттың жалпы сомасынан 10%-нан аспайтын мөлшерде өсімпұл төлейді.

7.2.4. Тауарлардағы елішілік құндылық үлесінің нақты есебі ұсынылмаған жағдайда, өнім беруші Тапсырыс берушіге мерзімі өткен әрбір күн үшін шарт сомасының 0,1% мөлшерінде, бірақ шарттың жалпы сомасы 10%-нан аспайтын мөлшерде өсімпұл төлейді.

7.2.5. Тауарды жеткізу 50 (елу) күнтізбелік күннен асатын мерзімге кешіктірілген және/немесе шарттың 7.2-тармағының 7.2.1-тармақшасында көрсетілген өсімпұлдан басқа, тауардың барлығын немесе бір бөлігін жеткізуден бас тартқан немесе мүмкін болмаған жағдайда, өнім беруші Тапсырыс берушінің талабы бойынша әрбір жеке лот (сомасы) бойынша жеткізуге жататын тауар құнының 10% мөлшерінде айыппұл төлейді Шартқа №1 қосымшаға сәйкес. Бұл ретте Тапсырыс беруші Өнім берушіге қандай да бір шығыстар мен залалдарды өтемей, Шартты орындаудан біржақты тәртіппен бас тартуға құқылы.

7.2.6. Өнім беруші Шарт бойынша өз міндеттемелерін орындаудан бас тартқан немесе мүмкін болмаған жағдайда, Шарттың 11-бөлімінде көзделген жағдайларды қоспағанда, өнім беруші Тапсырыс берушіге шарттың жалпы сомасының 10% мөлшерінде айыппұл төлеуге міндетті.

7.2.7. Тапсырыс берушінің осы Шарттың 2-бөлімінде көзделген негізгі міндеттемесі толық орындалған жағдайда өнім беруші шарт бұзылғаннан кейін, сондай-ақ Шарттың қолданылу мерзімі өткеннен кейін тұрақсыздық айыбын есептеу құқығынан бас тартады.

7.2.8. Осы Шарттың талаптарына сәйкес контрагенттің сауалнамасы уақтылы ұсынылмаған жағдайда, Тапсырыс беруші Өнім берушіден осы Шарт сомасының 5% мөлшерінде айыппұл төлеуді талап етуге құқылы.

7.2.9. Өнім беруші Шарт бойынша өз міндеттемелерін бұзған жағдайда, Тапсырыс беруші «Самұрық-Қазына» АҚ-ның сенімсіз әлеуетті өнім берушілер (өнім берушілер) тізбесіне Өнім беруші туралы мәліметтерді енгізу үшін сатып алу мәселелері жөніндегі уәкілетті органға белгіленген тәртіппен ақпарат жібереді.

7.3. Өнім беруші Тапсырыс берушінің осы Шарт бойынша төленуге жататын сомалардан Өнім берушінің осы Шарт бойынша өз міндеттемелерін орындамағаны және/немесе тиісінше орындамағаны үшін Тапсырыс берушіге тиесілі өсімпұл (айыппұл) сомасын ұстап қалуына келіседі.

7.4. Тапсырыс берушінің жауапкершілігі:

7.4.1. Шарт бойынша төлемдер (оның ішінде аванстық төлемдер) кешіктірілген жағдайда Тапсырыс беруші Өнім берушіге мерзімі өткен әрбір күнтізбелік күн үшін берешек сомасынан 0,1% мөлшерінде, бірақ шарттың жалпы сомасы 10%-дан аспайтын мөлшерде өсімпұл төлейді.

7.4.2. Тапсырыс беруші қабылдау-тапсыру актісіне қол қоюды кідірткен жағдайда, Тапсырыс беруші Өнім берушіге әрбір күнтізбелік күн үшін кідірту сомасынан 0,1% мөлшерінде, бірақ шарттың жалпы сомасы 10%-дан аспайтын мөлшерде өсімпұл төлейді.

7.4.3. Тапсырыс беруші құжаттарды уақтылы ұсынбаған (Шарттың талаптары бойынша Тауар жеткізу үшін Тапсырыс берушінің Өнім берушіге құжаттарды ұсынуы талап етілген жағдайда), соның салдарынан Өнім беруші Шартта көзделген өз міндеттемелерін орындай алмаған жағдайда, Өнім берушінің Тапсырыс берушіден Қазақстан Республикасының заңнамасында белгіленген тәртіппен

мерзімін өткізіп алу арқылы келтірілген залалды өтеуді талап етуге құқығы бар.

7.5. Тұрақсыздық айыбын (айыппұлды, өсімпұлды) төлеу Тараптарды осы Шартта белгіленген міндеттемелерді орындаудан босатпайды.

7.6. Тауарды уақтылы жеткізбегені не жеткізуден бас тартқаны үшін осы Шарттың талаптарына сәйкес Өнім берушіге есептелетін айыппұлдардың (өсімпұлдардың) жалпы мөлшері ШАРТ сомасының 10%-нан аспауға тиіс.

7.7. Өнім беруші Шарт бойынша өз міндеттемелерін орындауды негізсіз бұзған жағдайда, Тапсырыс беруші Шарттың орындалуын енгізілген қамтамасыз ету сомасынан өнім берушіге Шарт бойынша өз міндеттемелерін бұзғаны және осыған байланысты туындаған залалдар үшін есептелген айыппұл сомасын ұстап қалуға құқылы.

7.8. Шарт бойынша өз міндеттемелерін орындамағаны үшін тұрақсыздық айыбын (айыппұл, өсімпұл) төлеуден басқа, өнім беруші Тапсырыс берушіге жоғалған пайданы қоса алғанда, тұрақсыздық айыбымен (айыппұлдармен, өсімпұлдармен) жабылмаған шығындарды өтейді.

8. Шартты өзгерту, бұзу тәртібі

8.1. Осы Шартқа өзгертулер және толықтырулар Қазақстан Республикасының заңнамасына және Тәртібіне сәйкес енгізіледі.

8.2. Жобаға не сатып алу туралы жасалған Шартқа Тәртіптің тиісті тармағында (тарында) көзделмеген өзге де негіздер бойынша Өнім берушіні таңдау үшін негіз болған, өткізілетін (өткізілген) сатып алу шарттарының және/немесе ұсыныстардың мазмұнын өзгерте алатын өзгерістер енгізуге жол берілмейді.

8.3. Тапсырыс беруші келесі жағдайларда Шартты орындаудан біржақты тәртіппен бас тартуға құқылы:

8.3.1. Қазақстан Республикасы Азаматтық кодексінің 404-бабының 2-тармағының негізінде;

8.3.2. Өнім беруші өз міндеттемелерін бұзған жағдайда;

8.3.3. Тауарларды, жұмыстарды, көрсетілетін қызметтерді сатып алудың орынсыздығына байланысты;

8.3.3.1. Төтенше жағдайға немесе экономикадағы басқа да жағымсыз құбылыстарға байланысты Тапсырыс берушінің шығыстары қысқартылған жағдайда;

8.3.3.2. Тапсырыс берушінің алқалы атқарушы органының/Байқау кеңесінің (алқалы атқарушы орган/басқару органының/жоғары органның Байқау кеңесі (қатысушылардың жалпы жиналысы) болмаған жағдайда) шешімі негізінде өндірістік қажеттілік болмаған жағдайда.

Тауарларды, жұмыстарды, қызметтерді сатып алудың негізделген орынсыздығына байланысты сатып алу туралы шартты орындаудан бас тартуға Тапсырыс беруші Өнім берушіге іс жүзінде шеккен шығыстарын төлеген жағдайда жол беріледі.

8.4. Сатып алуда «Самұрық-Қазына» АҚ-ның құрылымдық бөлімшесі тұлғасында Сатып алуды жүзеге асыру мәселелері жөніндегі уәкілетті орган бұзушылықтарды анықтаған жағдайда Тапсырыс берушінің Шарттан біржақты тәртіппен бас тартуына жол берілмейді.

Бұл жағдайда Шарт тараптардың өзара келісімі бойынша ҚР заңнамасының талаптарына сәйкес және Өнім берушіген Шарт бұзылған күнге нақты жұмсалған шығыстарды төлеу кезінде бұзылуы мүмкін.

8.5. Егер Шарт Тапсырыс берушінің кінәсінен бұзылған жағдайда, Өнім беруші Тапсырыс берушіден Шарт талаптарын тиісінше орындамау салдарынан туындаған келтірілген залалдар мен шығындарды, сондай-ақ қойылған өсімпұл мен айыппұл сомасын қаржылық өтеуді талап етуге құқылы.

8.6. Тапсырыс беруші шартты орындаудан біржақты тәртіппен бас тартқан кезде Тапсырыс беруші Өнім берушіге шарттан бас тартудың болжамды күніне дейін кемінде күнтізбелік 3 (үш) күн бұрын тиісті жазбаша хабарлама жібереді. Хабарламада себеп көрсетілуі тиіс, жойылған шарттық міндеттемелердің көлемі, сондай-ақ шарттан бас тарту туралы хабарламаның күшіне ену күні айтылуы тиіс.

Жоғарыда көрсетілген мән-жайларға байланысты шартты бұзған кезде Өнім беруші шартты орындауға байланысты нақты шығындар үшін ғана шартты бұзған күні төлеуді талап етуге құқылы.

8.7. Сатып алуда "Самұрық-Қазына"АҚ құрылымдық бөлімшесі атынан сатып алуды жүзеге асыру мәселелері жөніндегі уәкілетті орган бұзушылықтарды анықтаған жағдайда Тапсырыс берушінің шарттан біржақты тәртіппен бас тартуына жол берілмейді. Бұл жағдайда шарт тараптардың өзара келісімі бойынша ҚР заңнамасының талаптарына сәйкес және өнім берушіге шартты бұзған күнге нақты жұмсалған шығыстарды төлеу кезінде бұзылуы мүмкін.

8.8. Егер шарт Тапсырыс берушінің кінәсінен бұзылған жағдайда, өнім беруші Тапсырыс берушіден Шарт талаптарын тиісінше орындамау салдарынан туындаған келтірілген залалдар мен шығындарды, сондай-ақ қойылған өсімпұл мен айыппұл сомасын қаржылық өтеуді талап етуге құқылы.

8.9. Егер провайдер банкротқа ұшыраса немесе төлем қабілетсіз болса, сонымен қатар сот процесіне қатысса. Бұл жағдайда тоқтату дереу жүзеге асырылады және Тапсырыс беруші Жеткізушіге қатысты ешқандай қаржылық жауапкершілік көтермейді.

9. Хат-хабар

9.1. Егер Шарт талаптары бойынша қандай да бір хат алысуды жүргізу, хабарламалар, нұсқаулықтар, келісімдер, бекітулер, сертификаттар немесе қандай да бір шешімдер ұсыну немесе шығару қажет болса және өзге түрде келісілмесе, онда хат алысудың мұндай түрі негізсіз бас тартулар мен кідірістерсіз жазбаша нысанда жүзеге асырылады.

9.2. Осы Шартқа сәйкес немесе байланысты хат алмасу бойынша барлық құжаттарда Шарт нөмірі бар Тараптардың деректемелері болуы тиіс.
9.3. Осы Шарттың талаптары бойынша жазбаша нысанда орындалуға тиіс кез келген хат-хабар, хабарламалар, есептер, сұрау салулар, талаптар, бекітулер, келісімдер, нұсқаулықтар, тапсырыстар, сертификаттар немесе басқа да хабарламалар алдын ала ұсынылуға және қолма-қол немесе кейіннен факсты/электрондық нұсқаны алған күннен бастап 5 (бес) жұмыс күні ішінде түпнұсқасын бере отырып, пошталық хабарламасы бар тапсырысты хатпен, факспен немесе электрондық поштамен тапсырылуға тиіс.
9.4. Курьерлік поштамен, телекспен, жеделхатпен немесе факспен жіберілген кез келген хабарлама (неғұрлым ертерек алынғаны расталмаған кезде) беру сәтінде жеткізілген болып есептеледі.
9.5. Тапсырысты (авиа) хатпен жіберілген хабарлама пошта бөлімшесінің немесе курьерлік қызметтің поштаның жеткізілгенін растайтын мөртабаны болған жағдайда жеткізілген болып есептеледі.

10. Шарттың қолданылу мерзімі

10.1. Осы Шарт Тараптардың өкілетті тұлғалары қол қойған күннен бастап өз күшіне енеді және до 31 декабря 2025 года дейін жарамды, ал өзара есеп айырысу бөлігінде толық аяқталғанша жарамды болады.

11. Еңсерілмейтін күш жағдайлары (Форс мажор)

11.1. Тараптар осы Шарт бойынша міндеттемелерін толық немесе ішінара орындамағаны үшін, егер ол еңсерілмес күш мән-жайларының салдары болып табылса, жауапкершіліктен босатылады. Осы бөлімнің мақсаттары үшін «еңсерілмейтін күш мән-жайы» Тараптардың бақылауына бағынбайтын және күтпеген сипаттағы оқиғаны білдіреді. Мұндай оқиғалар соғыс қимылдары, табиғи немесе дүлей апаттар, індет, карантин, эмбарго және басқалар сияқты іс-қимылдарды қамтуы мүмкін, бірақ олармен шектелмейді.
11.2. Еңсерілмейтін күш мән-жайлары туындаған кезде міндеттемелерді орындау мүмкін еместігі туындаған Тарап екінші Тарапқа форс-мажордың болжамды қолданылу мерзімі туралы осындай мән-жайлар басталған сәттен бастап күнтізбелік 5 (бес) күн ішінде жазбаша түрде (хабарлама) хабарлауға, сондай-ақ құзыретті орган берген осындай мән-жайлардың басталу фактісін растайтын құжаттарды ұсынуға тиіс.

12. Дауларды шешу тәртібі

12.1. Осы Шарттан Тараптар арасында туындауы мүмкін барлық даулар мен келіспеушіліктер келіссөздер жолымен шешіледі.
12.2. Егер осындай келіссөздер нәтижесінде Тараптар Шарт бойынша дауды шеше алмаса, Тараптардың кез келгені бұл мәселені Қазақстан Республикасының заңнамасына сәйкес сот тәртібімен шешуді талап ете алады. Осы Шартпен реттелмеген барлық мәселелер Қазақстан Республикасының заңнамасымен реттеледі.
12.3. Осы Шарт Қазақстан Республикасы заңнамасының нормаларымен реттеледі.

13. Сыбайлас жемқорлыққа қарсы іс-қимыл

13.1. Осы Шарт бойынша өз міндеттемелерін орындау кезінде Тараптар және олардың жұмыскерлері қандай да бір заңсыз артықшылықтарды немесе өзге де заңсыз мақсаттарды алу мақсатында осы тұлғалардың іс-әрекеттеріне немесе шешімдеріне ықпал ету үшін кез келген тұлғаларға тікелей немесе жанама түрде қандай да бір ақшалай қаражатты немесе құндылықтарды төлеуді ұсынбайды, төлемейді және төлеуге рұқсат бермейді.
13.2. Осы Шарт бойынша өз міндеттемелерін орындау кезінде Тараптар және олардың жұмыскерлері осы Шарттың мақсаттары үшін қолданылатын заңнамада пара беру/алу, коммерциялық параға сатып алу ретінде сараланатын іс-әрекеттерді, сондай-ақ қолданыстағы заңнаманың және қылмыстық жолмен алынған кірістерді заңдастыруға (жылыстатуға) қарсы іс-қимыл туралы халықаралық актілердің талаптарын бұзатын іс-әрекеттерді жүзеге асырмайды.
13.3. Осы Шарт Тараптарының әрқайсысы басқа Тараптың жұмыскерлерін қандай да бір жолмен, оның ішінде ақшалай сомаларды, сыйлықтарды беру, олардың атына жұмыстарды (қызметтерді) өтеусіз орындау жолымен және жұмыскерді белгілі бір тәуелділікке қоятын және осы жұмыскердің оны ынталандыратын Тараптың пайдасына қандай да бір іс-әрекеттерді орындауын қамтамасыз етуге бағытталған басқа да тәсілдермен ынталандырудан бас тартады.
13.4. Тарапта қандай да бір сыбайлас жемқорлыққа қарсы жағдайлардың бұзылғаны немесе орын алуы мүмкін деген күдік туындаған жағдайда, тиісті Тарап екінші Тарапты жазбаша түрде хабардар етуге міндеттенеді.
13.5. Жазбаша хабарламада Тарап контрагенттің, оның жұмыскерлерінің пара беру немесе алу, коммерциялық параға сатып алу сияқты қолданыстағы заңнамамен жіктелетін әрекеттерінен, сондай-ақ қолданыстағы заңнаманың және қылмыстық жолмен алынған кірістерді заңдастыруға қарсы іс-қимыл туралы халықаралық актілердің талаптарын бұзатын әрекеттерінен көрінетін осы шарттардың қандай да бір ережелерін бұзғанын немесе бұзуы мүмкін екенін анық растайтын немесе болжауға негіз беретін фактілерге сілтеме жасауға немесе материалдарды ұсынуға міндетті.
13.6. Осы Шарттың Тараптары сыбайлас жемқорлықтың алдын алу жөніндегі рәсімдердің жүргізілуін мойындайды және олардың сақталуын бақылайды. Бұл ретте Тараптар сыбайлас жемқорлық қызметіне тартылуы мүмкін контрагенттермен іскерлік қатынастар тәуекелін барынша азайту үшін ақылға қонымды күш-жігер жұмсайды, сондай-ақ сыбайлас жемқорлықтың алдын алу мақсатында бір-

біріне өзара жәрдем көрсетеді.

13.7. Тараптар сыбайлас жемқорлық қызметіне Тараптарды тарту тәуекелдерін болдырмау мақсатында комплаенс тексерулер жүргізу жөніндегі рәсімдерді іске асыруды қамтамасыз етуге міндеттенеді.

13.8. Шарт тараптарының бірі шарт талаптарында көзделген сыбайлас жемқорлыққа қарсы іс-қимыл жөніндегі міндеттемелерді бұзған кезде шарт тараптары шартты біржақты тәртіппен орындаудан бас тартады.

14. Сәйкестік-жеткізушіні тексеру

14.1. Сыбайлас жемқорлыққа қарсы іс-қимыл шеңберінде Шарттың 13-бөліміне сәйкес Тапсырыс беруші Өнім берушіге комплаенс тексеру жүргізу құқығын өзіне қалдырады.

14.2. Комплаенс-тексеру жүргізу барысында Тапсырыс беруші Өнім берушіні сыбайлас жемқорлық көріністерін, ақшаны жылыстатуды және терроризмді қаржыландыруды қоса алғанда, қандай да бір заңсыз қызметке қатысуын, өнім берушінің, оның акционерлерінің / құрылтайшыларының болуын қоса алғанда, ынтымақтастықтан / теріс ақпараттан/өзге де мәліметтерден бас тарту үшін ресми расталған негіздердің бар-жоғын тексереді/ынтымақтастыққа және/немесе мынадай тізілімдерде болуға тыйым салатын халықаралық санкцияларға түскен тұлғалар тізіміндегі қатысушылар, басшылар: - жалған кәсіпкерлер, салық төлеушілер, олармен жұмыстарды нақты орындамай, қызметтер көрсетпей, тауарларды жөнелтпей жасалған мәмілелер (операциялар); - банкроттар; - Мемлекеттік сатып алуға жосықсыз қатысушылар; - Ақ порталын сатып алуды сенімсіз жеткізушілер "Самұрық-Қазына"; - MITWORK ЭТП жосықсыз жеткізушілер тізілімі; - ҚР Ұлттық Банкі мен оның ұйымдарының сатып алуларына жосықсыз қатысушылар.

14.3. Комплаенс-тексерудің теріс нәтижелері осы шартты бұзу үшін негіз болып табылады.

14.4. Өнім беруші оның акционерлерінің/құрылтайшыларының/қатысушыларының, басшыларының ынтымақтастыққа тыйым салатын халықаралық санкцияларға ұшыраған адамдардың тізімінде болмауына және оның сыбайлас жемқорлық көріністерін, ақшаны жылыстатуды, терроризмді қаржыландыруды қоса алғанда, заңсыз қызметке қатыспайтындығына және қатыспайтындығына, сондай-ақ осы Ереженің 14.2-тармағында көрсетілген өзге де жағымсыз жайттардың болмауына кепілдік береді Өнім берушінің және/немесе Тапсырыс берушінің беделіне теріс әсер етуі мүмкін шарттар.

14.5. Орындаушы 14.4-тармақта көзделген міндеттемелерді орындамаған жағдайда. және / немесе осы Шарттың 14.3-тармағында көзделген жағдайлар басталған кезде Тапсырыс беруші осы Шарттың 8-бөліміне сәйкес осы Шартты орындаудан біржақты тәртіппен бас тартуға құқылы.

15. Құпиялылық

15.1. Тараптар осы Шартқа қол қою арқылы осы Шарттың мазмұны, сондай-ақ төлем туралы ақпарат құпия еместігіне және Қазақстан Республикасының уәкілетті органдары мен ұйымдарының веб-порталында және/немесе өзге де ақпараттық жүйелерінде үшінші тұлғалар үшін қолжетімді екендігіне өз келісімін білдіреді.

Осы Шарт бойынша Тараптар беретін және/немесе пайдаланатын өзге де құжаттама мен ақпарат құпия болады және Тараптар Қазақстан Республикасының қолданыстағы заңнамасында және Тәртіпте көзделген жағдайларды қоспағанда, екінші Тараптың алдын ала жазбаша келісімінсіз бұл ақпаратты үшінші тұлғаларға беруге құқылы емес.

Осы тармақтың екінші абзацы Шарттың мәніне қатысты мәселелерді оларды практикалық шешу мүддесінде немесе мұндай жария ету Қазақстан Республикасының заңнамасында ұйғарылған не оған уәкілетті мемлекеттік органдардың талап етуі бойынша жүзеге асырылатын жағдайларда сотта қарау жағдайларына қолданылмайды.

15.2. Өнім беруші Тапсырыс беруші «Самұрық-Қазына» АҚ-ға Шарт бойынша ақпаратты, оған қоса, бірақ онымен шектелмей, төлем деректемелері мен бөлшектері туралы ақпаратты Тапсырыс беруші банк-контрагенттердің байланыс арналарының талап етілетін хаттамаларын пайдалана отырып, деректерді берудің қорғалған арнасы арқылы «Самұрық-Қазына» АҚ Ақпараттық-талдау жүйесіне үзінді көшірмелер жіберуі арқылы ашуға құқылы екендігімен келіседі.

16. Санкциялық ескерту

16.1. Тараптар осы Шарттың талаптарымен келісе отырып және өнім берушінің кепілдіктері негізінде және оларға адал сенім арта отырып. Жеткізуші мыналарға кепілдік береді:

(A) жеткізуші де, оның аффилиирленген тұлғалары да, жеткізушінің барлық акционерлері де Еуропалық Одақтың және (немесе) Ұлыбританияның санкциялар тізіміне және (немесе) Sdn санкциялар тізіміне енгізілмеген (арнайы жобаланған ұлттар мен бұғатталған тұлғалар тізімі – арнайы бөлінген азаматтар мен бұғатталған тұлғалардың тізімі), CAPTA (Foreign тізімі Financial Institutions subject to Correspondent Account or Payable-Through Account Sanctions –корреспонденттік шот ашуға немесе жүргізуге тыйым салынған немесе бір немесе бірнеше қатаң шарттарға бағынатын шетелдік қаржы институттарының тізімі), NS-MBS (non – Sdn Menu-Based Sanctions List-SDN-ге негізделмеген Санкциялар тізімі), АҚШ Қаржы министрлігінің шетелдік активтерді бақылау басқармасы басқарады (Office of Foreign Assets control of U. S. Department of the Treasury),сондай-ақ аумақтан тыс әрекеті бар кез келген басқа Санкциялар тізімі.

Өнім берушінің Шартпен келісімі осы тармақтың (a) тармақшасында көрсетілген санкцияларды бұзуға әкеп соқпайды;

(b) өнім беруші Шарт бойынша тиісті міндеттемені орындауға міндетті болған күні және осы Шартқа сәйкес оның нақты орындалған

күніне дейін – өнім берушінің шоттары, оның ішінде шарт бойынша төлемдер жасау үшін пайдаланылатын меншікті және корреспонденттік шоттар тұлғалардың, топтардың және топтардың жиынтық тізбесіне енгізілмеген банктерде немесе қаржы мекемелерінде болады. ЕО қаржылық санкцияларының объектілері болып табылатын ұйымдар,оларға қатысты активтерді қатыру режимі қолданылады (Consolidated List of persons, groups and entities subject, under EU Sanctions, to an asset freeze and the prohibition to make funds and economic resources available to them), Және (немесе) Ұлыбританиядағы қаржылық санкцияларды Жүзеге асыру Басқармасының қаржылық санкциялар объектілерінің Жиынтық тізімі (Consolidated List of financial sanctions targets Of The Office Of Financial Sanctions Implementations In THE UK), ЖӘНЕ (немесе) SDN (Specializated Nationals and Blocked Persons List – арнайы бөлінген азаматтар мен бұғатталған тұлғалардың тізімі), CAPTA (Specializated Nationals and Blocked Persons List-арнайы list of foreign financial institutions subject to корреспонденттік Шот Or Payable – through account sanctions-шетелдік ҚАРЖЫ Институттарының тізімі,олар үшін корреспонденттік шотты немесе ақылы шотты ашуға немесе жүргізуге тыйым салынады немесе бір немесе бірнеше қатаң шарттарға бағынады), NS-MBS (non-Sdn Menu-Based Sanctions List – АҚШ Қаржы министрлігінің шетелдік активтерді бақылау басқармасы (Office of Foreign Assets Control) басқаратын Санкциялар тізімі АҚШ Қазына бөлімі);(c) осы Шартқа өнім берушінің атынан қол қоятын тұлға(А) Еуропалық Одақтың және (немесе) Ұлыбританияның санкциялар тізіміне және (немесе) Sdn (specially Designated Nationals and Blocked persons List – арнайы бөлінген азаматтар мен бұғатталған адамдардың тізімі), CAPTA (list of Foreign Financial Institutions subject to Correspondent Account or Payable-Through Account Sanctions –корреспонденттік шот ашуға немесе жүргізуге тыйым салынған немесе бір немесе бірнеше қатаң шарттарға бағынатын шетелдік қаржы институттарының тізімі), NS-MBS (non – Sdn Menu-Based Sanctions List-SDN-ге негізделмеген Санкциялар тізімі), АҚШ Қаржы министрлігінің шетелдік активтерді бақылау басқармасы басқарады (Office of Foreign Assets Control of U. S. Department of the Treasury), сондай-ақ аумақтан тыс әрекеті бар кез келген басқа Санкциялар тізімі.

16.2. Егер Өнім берушінің қандай да бір кепілдігі жалған, анық емес және (немесе) дәл болмаса, өнім беруші екінші Тараптың талабын алған күннен бастап 10 (он) жұмыс күнінен кешіктірмей өнім берушінің осындай кепілдігінің дәйексіздігі немесе дәл связистігіне байланысты немесе одан туындаған тікелей және/немесе жанама залалдарды екінші Тарапқа өтеуге міндетті. Бұл ретте Тапсырыс беруші осы Шартты орындаудан біржақты тәртіппен бас тартуға құқылы.

16.3. Егер шартпен келісім жасалған күннен кейін қандай да бір жаңа санкциялық Акт қабылданған немесе қандай да бір қолданыстағы санкциялық актіге өзгерістер енгізілген жағдайда немесе тиісті юрисдикцияның құзыретті мемлекеттік органының ресми түсіндірмесіне немесе шешіміне байланысты қолданыстағы санкциялық актінің ("жаңа санкциялар") қолданылу аясы кеңейген немесе өзгеше түрде өзгерген жағдайда және осындай санкциялық актінің қолданылу аясы Жаңа Санкциялар:

(a) ақылға қонымды және негізделген қорытынды бойынша Тараптар екінші Тараптың осы Шарт бойынша өз міндеттемелерін орындауын мүмкін етпеуі немесе айтарлықтай қиындатуы мүмкін және (немесе)

(b) мұндай Тараптың қаржыландыру көздеріне және (немесе)Тарап үшін тікелей және/немесе жанама шығындарға (олардың ақылға қонымды қорытындысы бойынша) ұзақ уақыт қол жеткізе алмауына әкелді немесе әкелуі мүмкін;және (немесе)

(c) бұзушылыққа немесе өнімді жеткізуді/қызмет көрсетуді тоқтатуға әкелуі мүмкін;

(d) қандай да бір Тараптың елеулі кредиттік шарттарында қамтылған, оларды сақтау жаңа санкциялармен мүмкін емес немесе айтарлықтай кедергі келтіретін қандай да бір Тараптың міндеттемелерін (ковенанттарын) бұзуға әкеп соғады; және (немесе)

(e) осындай Тараптың кредиттік рейтингінің төмендеуіне әкеп соқтырды немесе тиісті рейтингтік агенттік жазбаша нысанда растаған мұндай төмендеу ықтималдығы бар (бірге – "жаңа санкциялардың салдары"), мұндай Тарап жаңа санкциялар қабылданған сәттен бастап 2 жұмыс күні ішінде бұл туралы екінші Тарапқа дереу жазбаша хабарлауға міндеттенеді (осы тарапта көзделген әрбір хабарлама мақала бұдан әрі" Санкциялар туралы хабарлама " деп аталады) ресми растайтын құжаттармен және осы санкциялардың оған әсері туралы.

16.4. Санкциялар туралы хабарлама ұсынылған күннен бастап 2 жұмыс күнінен кешіктірмей Тараптар осы Шарт бойынша Тараптардың өз міндеттемелерін орындауына жаңа санкциялардың ықтимал әсеріне қатысты өз ұстанымдарын адал талқылау және келісу үшін, сондай-ақ жаңа санкциялардың мұндай теріс әсерін болғызбау немесе ықтимал төмендету жөніндегі ықтимал заңды және ақылға қонымды шаралар туралы кездесу(лар)/келіссөздер жүргізеді осы Шартқа өзгерістер енгізуді, тиісті юрисдикцияның құзыретті мемлекеттік органынан рұқсаттар/лицензиялар алуды қоса алғанда ("адал келіссөздер").

16.5. Тараптар жүргізілген адал келіссөздердің нәтижелері бойынша өзара қолайлы шешімге қол жеткізген кезде Тараптар өздері келіскен шараларды іске асыру үшін 5 жұмыс күні ішінде не олар келіскен өзге мерзім ішінде ақылға қонымды күш-жігер жұмсайды, жаңа санкциялардың бұзылуын немесе оларды Тараптардың осы Шартты орындауына қолдануын болғызбауға мүмкіндік беретін шаралар іске асырылуы мүмкін.

16.6. Тараптар адал келіссөздердің бірінші күні өткізілгеннен кейін 5 жұмыс күні өткен соң келісімге қол жеткізбеген жағдайда, кез келген Тарап кез келген уақытта жаңа санкциялар қолданылатын немесе оларға қатысты жаңа санкциялар туындаған Тарапқа ("тыйым салынған Тарап") келісімге қол жеткізбеушілік туралы хабарлама ("келісімге қол жеткізбеушілік туралы хабарлама")жіберуге құқылы. Келісімге қол жеткізілмегені туралы осындай хабарлама жіберілген жағдайда тарап шартты орындаудан біржақты тәртіппен бас тартуға және келтірілген тікелей және/немесе жанама залалдардың орнын толтыруды талап етуге құқылы.

16.7. Тараптар жоғарыда келтірілген ережелерді шектемей, егер осы Шарт бойынша кез келген төлемдерді АҚШ долларымен не теңгемен жүзеге асыру Тапсырыс беруші үшін заңсыз, мүмкін емес немесе Тараптардың өзара келісуі бойынша жаңа санкцияларға, 15.8-баптың ережелеріне байланысты өзге де түрде орынсыз болған жағдайда келіседі. тараптардың ақылға қонымды пікірі бойынша баламалы валютада төлем жасау Тараптарға жаңа санкциялардың салдарын болдырмауға мүмкіндік берген жағдайда және мұндай жағдайда 15.5 және 15.6-тармақтардың ережелері басым тәртіппен қолданылуға жатады. қолдануға болмайды.

16.8. Тараптар осымен халықаралық банк жүйесіндегі белгісіздікті назарға ала отырып, егер осы Шарт бойынша кез келген уақытта АҚШ долларымен не теңгемен кез келген төлемдерді жүзеге асыру өнім беруші үшін заңсыз, мүмкін емес немесе Тараптардың өзара келісуі бойынша өзге де орынсыз болып қалса, Тапсырыс беруші бұл Туралы Өнім берушіні хабардар етуге міндеттенетінін растайды және келіседі Тараптар осындай Еуро төлемі жүргізілетін баламалы валютаны ("баламалы валюта") және осындай төлемді алушы Тараптың банктік шотының деректемелерін бірлесіп жазбаша нысанда келіседі, тараптар келісілген валютада төлемді табысты жүргізу үшін бір-біріне барлық қажетті және ақылға қонымды жәрдем көрсетуге міндеттенеді.

16.9. Егер осы Шартта өзгеше көрсетілмесе, егер осы Шартта төлемдер немесе есеп айырысулар жүргізілуі тиіс қандай да бір сомалар көрсетілсе, есептелсе немесе айқындалса (оның ішінде 15.8-тармақ қолданылған жағдайда). теңгемен, рубльмен немесе өзге валютамен Тараптар осындай төлемдерді немесе есеп айырысуларды АҚШ долларымен жүзеге асыру мақсаттары үшін осы сомалар тиісті төлем немесе есеп айырысу күніне (төлем немесе есеп айырысу байланыстырылған күнге) немесе Егер Республиканың Ұлттық Банкі Қазақстан Республикасы Ұлттық Банкінің бағамы бойынша АҚШ долларына қайта есептелетініне келіседі Қазақстан өзінің интернет сайтында тиісті валюталардың бағамдары туралы ақпаратты жарияламайды (www.nationalbank.kz), АҚШ Орталық банкінің бағамы бойынша, тиісті төлем немесе есеп айырысу күніне (төлем немесе есеп айырысу байланыстырылған күн).

17. Басқа шарттар

17.1. Шарт тараптардың әрқайсысы үшін бір данадан бірдей заң күші бар орыс және қазақ тілдерінде 2 (екі) данада жасалды. Тараптар айырбастайтын шартқа қатысты барлық хат-хабарлар және басқа құжаттама осы шарттарға сәйкес келуі керек.

17.2. Осы Шартқа барлық қосымшалар, өзгерістер мен толықтырулар оларды жазбаша түрде жасаған және Тараптардың уәкілетті тұлғалары қол қойған жағдайда оның ажырамас бөліктері болып табылады.

17.3. Шарт пен оған қосымшалар арасында қайшылықтар болған жағдайда басым күшке ие болады және шарттың ережелері қолданылады.

17.4. Шарт Қазақстан Республикасының заңнамасына сәйкес жасалды және реттеледі.

18. Тараптардың заңды мекенжайлары және банк деректемелері

АҚ "Волковгеология"
Алматы қ., Богенбай батыра, 168
БСН 940740001484
БСК HSBKKZKX
ЖСК KZ646010131000206180
АО “Народный Банк Казахстана”
Тел.: +7 (727) 292-60-17
Филиал директоры Бекишов Құрманғали Әбиұлы

27.03.2025 11:25:38

"Венчурная фирма ПОИСК" жауапкершілігі шектеулі серіктестігі
Солтүстік Қазақстан облысы, Петропавл Қ.Ә., Петропавл қ., И.П.Шухов, 42
БИН 980140003931
БИК BRKEKZKA
ИИК KZ74914398558BC00393
АО «Bereke Bank»
Тел.: +7 (715) 250-8561
Бас директор Агабабян Армен Акопович

03.04.2025 10:36:45

Құжат «Самұрық-Қазына» ӘАҚ» АҚ электронды порталымен құрылған
Документ сформирован порталом электронных закупок АО «ФНБ «Самрук-Казына»

4388904645

№1 қосымша

№1082338/2025/1 от 03.04.2025 жылғыкелісім-шарт үшін

Сатып алынатын тауарлардың, жұмыстар мен қызметтердің тізімі

ЖП тармағының №	Атауы және қысқа сипаттамасы	Қосымша сипаттамасы	Жалпы саны	Саны	Өлшем бірлігі	Бірлік бағасы	ҚР ҚҚС белгісі	Сомасы	Жеткізу орны	Жеткізу шарттары	Жеткізу мерзімі	Төлем шарттары
4052 Т	Төрткілше, құбыр кілті үшін	Сипаттама: Rusk F30-2149-A	32.000	32.000	Дана	35 806.25	Иә	1 283 296	КАЗАХСТАН, Туркестанская область, КАЗАХСТАН, Туркестанская область, Туркестанская обл., Сузакский р-он, п. Таукент	DDP	Шартқа қол қойылған күннен бастап 60 күнтізбелік күні	Алдын ала төлем - 30%, Аралық төлем - 70%, Соңғы төлем - 0%
5763 Т	Клапанның серіппесі, бұрғылау сорабына арналған	Сипаттама: Жалпы сипаттамалар: P43093-B	64.000	64.000	Дана	743	Иә	53 258.24	КАЗАХСТАН, Туркестанская область, КАЗАХСТАН, Туркестанская область, Туркестанская обл., Сузакский р-он, п. Таукент	DDP	Шартқа қол қойылған күннен бастап 60 күнтізбелік күні	Алдын ала төлем - 30%, Аралық төлем - 70%, Соңғы төлем - 0%
5684 Т	Крейцкопф, сорғыға арналған	Сипаттама: Crosshead R30302-B (A)	6.000	6.000	Дана	221 293.75	Иә	1 487 094	КАЗАХСТАН, Туркестанская область, КАЗАХСТАН, Туркестанская область, Туркестанская обл., Сузакский р-он, п. Таукент	DDP	Шартқа қол қойылған күннен бастап 60 күнтізбелік күні	Алдын ала төлем - 30%, Аралық төлем - 70%, Соңғы төлем - 0%

5746 T	Тығыздау, бұрғылау сорабына арналған, клапанның қақпағының	өлшем: Жалпы сипаттамалар: сорғы маркасы үшін MG-50 \ Сериялар: P4309216	32.000	32.000	Дана	1 493.75	Иә	53 536	КАЗАХСТАН, Туркестанская область, КАЗАХСТАН, Туркестанская область, Туркестанская обл., Сузакский р-он, п. Таукент	DDP	Шартқа қол қойылған күннен бастап 60 күнтізбелік күні	Алдын ала төлем - 30%, Аралық төлем - 70%, Соңғы төлем - 0%
5722 T	Жалғастырғыш, сорғыға арналған	Сипаттама: Муфта MG-50-40 P31502-A (MG40-P32018)	20.000	20.000	Дана	132 931.25	Иә	2 977 660	КАЗАХСТАН, Туркестанская область, КАЗАХСТАН, Туркестанская область, Туркестанская обл., Сузакский р-он, п. Таукент	DDP	Шартқа қол қойылған күннен бастап 60 күнтізбелік күні	Алдын ала төлем - 30%, Аралық төлем - 70%, Соңғы төлем - 0%

Құжат «Самұрық-Қазына» ӘАҚ» АҚ электронды порталымен құрылған
Документ сформирован порталом электронных закупок АО «ФНБ «Самрук-Казына»

4388904645

Шарттың №2
қосымшасы №1082338/2025/1 от 03.04.2025 жылғы

ТЕХНИКАЛЫҚ СИПАТТАМА

1082338 сатып алу бойынша
Төмендету баға ұсыныстарын сұрату тәсілімен

Лот № 3 (4052 Т, 3946170)

Тапсырыс беруші: "Волковгеология" Акционерлік қоғамының филиалы "№5 Геологиялық барлау экспедициясы"

Жеткізуші: "Венчурная фирма ПОИСК" жауапкершілігі шектеулі серіктестігі

1. ТЖҚ қысқаша сипаттамасы

Атауы	**Мәні**
Жол нөмірі	4052 Т
Атауы және қысқаша сипаттамасы	Төрткілше, құбыр кілті үшін
Қосымша сипаттама	Сипаттама: Rusk F30-2149-A
Саны	32.000
Өлшем бірлігі	Дана
Жеткізу орны	ҚАЗАҚСТАН, Түркістан облысы, КАЗАХСТАН, Туркестанская область, Туркестанская обл., Сузакский р-он, п. Таукент
Жеткізу шарттары	DDP
Жеткізу мерзімі	Шартқа қол қойылған күннен бастап 60 күнтізбелік күні
Төлем шарттары	Алдын ала төлем - 30%, Аралық төлем - 70%, Соңғы төлем - 0%

2. Сипаттамасы және талап етілетін функционалдық, техникалық, сапалық және пайдалану сипаттамалары

№	**Сипаттама Атауы**	**Параметрлер**
1	Тауардың атауы	Сухарь F30-2149-A
2	Өнімнің мақсаты қолдану:	Сухарь F30-2149-A
3	Техникалық сипаттамалары	Каталожный номер Сухарь F30-2149-A
4	Жиынтығы	Сухарь F30-2149-A

Осы құжат «Электрондық құжат және электрондық цифрлық қолтаңба туралы» Қазақстан Республикасының 2003 жылғы 7 қаңтардағы N 370-II Заңы 7 бабының 1 тармағына сәйкес қағаз тасығыштағы құжатпен бірдей
Данный документ согласно пункту 1 статьи 7 ЗРК от 7 января 2003 года N370-II «Об электронном документе и электронной цифровой подписи» равнозначен документу на бумажном носителе

5	түрі және орау мөлшері	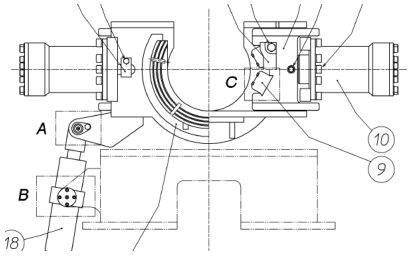 9- реттік
6	тауарды жеткізу орны	" Волковгеология экспедициясы №5 Түркістан облысы, Созақ ауданы, Таукент кенті.
7	тауарды жеткізу мерзімі	Шартқа қол қойылған күннен бастап 60 күнтізбелік күн ішінде
8	жеткізушіден кепілдік мерзімі	жеткізу күнінен бастап кемінде күнтізбелік 12 ай
9	жеткізушінің міндеттері	пайдаланылмаған, бұрын пайдаланылмаған.

Осы құжат «Электрондық құжат және электрондық цифрлық қолтаңба туралы» Қазақстан Республикасының 2003 жылғы 7 қаңтардағы N 370-II Заңы 7 бабының 1 тармағына сәйкес қағаз тасығыштағы құжатпен бірдей
Данный документ согласно пункту 1 статьи 7 ЗРК от 7 января 2003 года N370-II «Об электронном документе и электронной цифровой подписи» равнозначен документу на бумажном носителе

Құжат «Самұрық-Қазына» ӘАҚ» АҚ электронды порталымен құрылған
Документ сформирован порталом электронных закупок АО «ФНБ «Самрук-Казына»

4388904645

Шарттың №2
қосымшасы №1082338/2025/1 от 03.04.2025 жылғы

ТЕХНИКАЛЫҚ СИПАТТАМА

1082338 сатып алу бойынша
Төмендету баға ұсыныстарын сұрату тәсілімен

Лот № 6 (5763 Т, 3946167)

Тапсырыс беруші: "Волковгеология" Акционерлік қоғамының филиалы "№5 Геологиялық барлау экспедициясы"

Жеткізуші: "Венчурная фирма ПОИСК" жауапкершілігі шектеулі серіктестігі

1. ТЖҚ қысқаша сипаттамасы

Атауы	**Мәні**
Жол нөмірі	5763 Т
Атауы және қысқаша сипаттамасы	Клапанның серіппесі, бұрғылау сорабына арналған
Қосымша сипаттама	Сипаттама: Жалпы сипаттамалар: P43093-B
Саны	64.000
Өлшем бірлігі	Дана
Жеткізу орны	ҚАЗАҚСТАН, Түркістан облысы, КАЗАХСТАН, Туркестанская область, Туркестанская обл., Сузакский р-он, п. Таукент
Жеткізу шарттары	DDP
Жеткізу мерзімі	Шартқа қол қойылған күннен бастап 60 күнтізбелік күні
Төлем шарттары	Алдын ала төлем - 30%, Аралық төлем - 70%, Соңғы төлем - 0%

2. Сипаттамасы және талап етілетін функционалдық, техникалық, сапалық және пайдалану сипаттамалары

№	**Сипаттама Атауы**	**Параметрлер**
1	Тауардың атауы	Өнім атауы Клапан серіппес
2	Өнімнің мақсаты қолдану:	• · Тауардың мақсаты Өнеркәсіп және машина жасау саласында. • · балшық сорғы үшін, клапан қақпағы MG - 50
3	Техникалық сипаттамалары	• · Техникалық сипаттамалар P43093-B

Осы құжат «Электрондық құжат және электрондық цифрлық қолтаңба туралы» Қазақстан Республикасының 2003 жылғы 7 қаңтардағы N 370-II Заңы 7 бабының 1 тармағына сәйкес қағаз тасығыштағы құжатпен бірдей
Данный документ согласно пункту 1 статьи 7 ЗРК от 7 января 2003 года N370-II «Об электронном документе и электронной цифровой подписи» равнозначен документу на бумажном носителе

4	Жиынтығы	Мазмұны 8 дана.
5	түрі және орау мөлшері	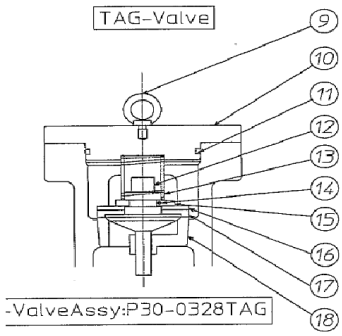 18 P43090 Valve seat(TAG) 8 17 P43092 Valve insert 8 16 P43091-A Valve Washer 8 15 P42495 U-Washer 8 14 PIN-W-4-70 Split Pin ϕ4x70 8 13 P43093-B Valve Spring 8 12 P43089-B Valve (TAG) 8 11 OR-P-115 O-Ring P115 8
6	тауарды жеткізу орны	" Волковгеология экспедициясы №5 Түркістан облысы, Созақ ауданы, Таукент кенті.
7	тауарды жеткізу мерзімі	Шартқа қол қойылған күннен бастап 60 күнтізбелік күн ішінде
8	жеткізушіден кепілдік мерзімі	жеткізу күнінен бастап кемінде күнтізбелік 12 ай
9	жеткізушінің міндеттері	пайдаланылмаған, бұрын пайдаланылмаған.

Осы құжат «Электрондық құжат және электрондық цифрлық қолтаңба туралы» Қазақстан Республикасының 2003 жылғы 7 қаңтардағы N 370-II Заңы 7 бабының 1 тармағына сәйкес қағаз тасығыштағы құжатпен бірдей
Данный документ согласно пункту 1 статьи 7 ЗРК от 7 января 2003 года N370-II «Об электронном документе и электронной цифровой подписи» равнозначен документу на бумажном носителе

Шарттың №2
қосымшасы №1082338/2025/1 от 03.04.2025 жылғы

ТЕХНИКАЛЫҚ СИПАТТАМА

1082338 сатып алу бойынша
Төмендету баға ұсыныстарын сұрату тәсілімен

Лот № 4 (5684 Т, 3946169)

Тапсырыс беруші: "Волковгеология" Акционерлік қоғамының филиалы "№5 Геологиялық барлау экспедициясы"

Жеткізуші: "Венчурная фирма ПОИСК" жауапкершілігі шектеулі серіктестігі

1. ТЖҚ қысқаша сипаттамасы

Атауы	**Мәні**
Жол нөмірі	5684 Т
Атауы және қысқаша сипаттамасы	Крейцкопф, сорғыға арналған
Қосымша сипаттама	Сипаттама: Crosshead R30302-B (A)
Саны	6.000
Өлшем бірлігі	Дана
Жеткізу орны	ҚАЗАҚСТАН, Түркістан облысы, КАЗАХСТАН, Туркестанская область, Туркестанская обл., Сузакский р-он, п. Таукент
Жеткізу шарттары	DDP
Жеткізу мерзімі	Шартқа қол қойылған күннен бастап 60 күнтізбелік күні
Төлем шарттары	Алдын ала төлем - 30%, Аралық төлем - 70%, Соңғы төлем - 0%

2. Сипаттамасы және талап етілетін функционалдық, техникалық, сапалық және пайдалану сипаттамалары

№	**Сипаттаманың атауы**	**Параметрлері**
1	Тауардың атауы	Өнім атауы Крейцкопф P30302-B (A)

Осы құжат «Электрондық құжат және электрондық цифрлық қолтаңба туралы» Қазақстан Республикасының 2003 жылғы 7 қаңтардағы N 370-II Заңы 7 бабының 1 тармағына сәйкес қағаз тасығыштағы құжатпен бірдей
Данный документ согласно пункту 1 статьи 7 ЗРК от 7 января 2003 года N370-II «Об электронном документе и электронной цифровой подписи» равнозначен документу на бумажном носителе

2	Тауардың Мақсаты	Тауардың тағайындалуы Айқаспалы баған, сырғытпа – қозғалмайтын бағыттағыштар бойымен кері қозғалысты жүзеге асыратын иінді сырғытпа механизмінің бөлігі. Ол поршеньді және шатунды айқаспалы механизмде қосуға арналған.
3	Техникалық сипаттамалары	Крейцкопф Р30302-В (А)
4	Артикул	Крейцкопф Р30302-В (А)
5	Өндіріс материалы	Крейцкопф Р30302-В (А)
6	Сыртқы түрі	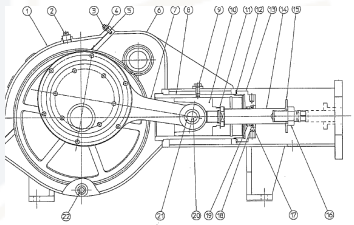 позиция -10
7	Жинақтау	Крейцкопф Р30302-В (А)
8	Қаптама түрі мен мөлшері (ұзындығы, ені, биіктігі)	Крейцкопф Р30302-В (А)
9	Салмағы	
10	Дайындалған жылы	Сатып алғанға дейін 1 жылдан аспауы керек

Осы құжат «Электрондық құжат және электрондық цифрлық қолтаңба туралы» Қазақстан Республикасының 2003 жылғы 7 қаңтардағы N 370-II Заңы 7 бабының 1 тармағына сәйкес қағаз тасығыштағы құжатпен бірдей
Данный документ согласно пункту 1 статьи 7 ЗРК от 7 января 2003 года N370-II «Об электронном документе и электронной цифровой подписи» равнозначен документу на бумажном носителе

11	Тауарды жеткізу мерзімі	Шартқа қол қойылған күннен бастап 60 күнтізбелік күн ішінде
12	Жеткізушіден кепілдік мерзімі	Қабылдаған күннен бастап 12 айдан кем емес

Осы құжат «Электрондық құжат және электрондық цифрлық қолтаңба туралы» Қазақстан Республикасының 2003 жылғы 7 қаңтардағы N 370-II Заңы 7 бабының 1 тармағына сәйкес қағаз тасығыштағы құжатпен бірдей
Данный документ согласно пункту 1 статьи 7 ЗРК от 7 января 2003 года N370-II «Об электронном документе и электронной цифровой подписи» равнозначен документу на бумажном носителе

Шарттың №2
қосымшасы №1082338/2025/1 от 03.04.2025 жылғы

ТЕХНИКАЛЫҚ СИПАТТАМА

1082338 сатып алу бойынша
Төмендету баға ұсыныстарын сұрату тәсілімен

Лот № 7 (5746 Т, 3946166)

Тапсырыс беруші: "Волковгеология" Акционерлік қоғамының филиалы "№5 Геологиялық барлау экспедициясы"

Жеткізуші: "Венчурная фирма ПОИСК" жауапкершілігі шектеулі серіктестігі

1. ТЖҚ қысқаша сипаттамасы

Атауы	**Мәні**
Жол нөмірі	5746 Т
Атауы және қысқаша сипаттамасы	Тығыздау, бұрғылау сорабына арналған, клапанның қақпағының
Қосымша сипаттама	өлшем: Жалпы сипаттамалар: сорғы маркасы үшін MG-50 \ Сериялар: P4309216
Саны	32.000
Өлшем бірлігі	Дана
Жеткізу орны	ҚАЗАҚСТАН, Түркістан облысы, КАЗАХСТАН, Туркестанская область, Туркестанская обл., Сузакский р-он, п. Таукент
Жеткізу шарттары	DDP
Жеткізу мерзімі	Шартқа қол қойылған күннен бастап 60 күнтізбелік күні
Төлем шарттары	Алдын ала төлем - 30%, Аралық төлем - 70%, Соңғы төлем - 0%

2. Сипаттамасы және талап етілетін функционалдық, техникалық, сапалық және пайдалану сипаттамалары

№	**Сипаттаманың атауы**	**Параметрлері**
1	Тауардың атауы	Сақина тығыздағыш O-Ring OR-P-115 P 115
2	Тауардың Мақсаты	KZ 800 бұрғылау қондырғысы үшін (цилиндр тығыздағыш)
3	Техникалық сипаттамалары	Каталог нөмірі Сақина тығыздағыш O-Ring OR-P-115 P 115

Осы құжат «Электрондық құжат және электрондық цифрлық қолтаңба туралы» Қазақстан Республикасының 2003 жылғы 7 қаңтардағы N 370-II Заңы 7 бабының 1 тармағына сәйкес қағаз тасығыштағы құжатпен бірдей
Данный документ согласно пункту 1 статьи 7 ЗРК от 7 января 2003 года N370-II «Об электронном документе и электронной цифровой подписи» равнозначен документу на бумажном носителе

4	Артикул	Сақина тығыздағыш O-Ring OR-P-115 P 115
5	Өндіріс материалы	Сақина тығыздағыш O-Ring OR-P-115 P 115
6	Сыртқы түрі	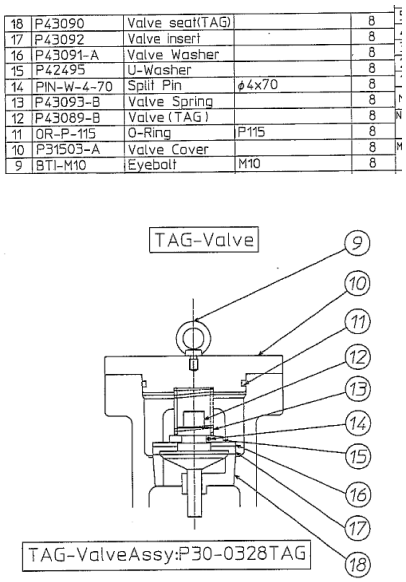 11 - реттік
7	Жинақтау	Сақина тығыздағыш O-Ring OR-P-115 P 115
8	Қаптама түрі мен мөлшері (ұзындығы, ені, биіктігі)	Сақина тығыздағыш O-Ring OR-P-115 P 115
9	Салмағы	
10	Дайындалған жылы	Сатып алғанға дейін 1 жылдан аспауы керек
11	Тауарды жеткізу мерзімі	Шартқа қол қойылған күннен бастап 60 күнтізбелік күн ішінде

Осы құжат «Электрондық құжат және электрондық цифрлық қолтаңба туралы» Қазақстан Республикасының 2003 жылғы 7 қаңтардағы N 370-II Заңы 7 бабының 1 тармағына сәйкес қағаз тасығыштағы құжатпен бірдей
Данный документ согласно пункту 1 статьи 7 ЗРК от 7 января 2003 года N370-II «Об электронном документе и электронной цифровой подписи» равнозначен документу на бумажном носителе

12	Жеткізушіден кепілдік мерзімі	Қабылдаған күннен бастап 12 айдан кем емес

Осы құжат «Электрондық құжат және электрондық цифрлық қолтаңба туралы» Қазақстан Республикасының 2003 жылғы 7 қаңтардағы N 370-II Заңы 7 бабының 1 тармағына сәйкес қағаз тасығыштағы құжатпен бірдей
Данный документ согласно пункту 1 статьи 7 ЗРК от 7 января 2003 года N370-II «Об электронном документе и электронной цифровой подписи» равнозначен документу на бумажном носителе

Құжат «Самұрық-Қазына» ӘАҚ» АҚ электронды порталымен құрылған
Документ сформирован порталом электронных закупок АО «ФНБ «Самрук-Казына»

4388904645

Шарттың №2
қосымшасы №1082338/2025/1 от 03.04.2025 жылғы

ТЕХНИКАЛЫҚ СИПАТТАМА

1082338 сатып алу бойынша
Төмендету баға ұсыныстарын сұрату тәсілімен

Лот № 5 (5722 Т, 3946168)

Тапсырыс беруші: "Волковгеология" Акционерлік қоғамының филиалы "№5 Геологиялық барлау экспедициясы"

Жеткізуші: "Венчурная фирма ПОИСК" жауапкершілігі шектеулі серіктестігі

1. ТЖҚ қысқаша сипаттамасы

Атауы	**Мәні**
Жол нөмірі	5722 Т
Атауы және қысқаша сипаттамасы	Жалғастырғыш, сорғыға арналған
Қосымша сипаттама	Сипаттама: Муфта MG-50-40 P31502-A (MG40-P32018)
Саны	20.000
Өлшем бірлігі	Дана
Жеткізу орны	ҚАЗАҚСТАН, Түркістан облысы, КАЗАХСТАН, Туркестанская область, Туркестанская обл., Сузакский р-он, п. Таукент
Жеткізу шарттары	DDP
Жеткізу мерзімі	Шартқа қол қойылған күннен бастап 60 күнтізбелік күні
Төлем шарттары	Алдын ала төлем - 30%, Аралық төлем - 70%, Соңғы төлем - 0%

2. Сипаттамасы және талап етілетін функционалдық, техникалық, сапалық және пайдалану сипаттамалары

№	Сипаттама Атауы	**Параметры**
1	тауардың атауы	MG-50-40 P31502-A (MG40-P32018)сорғы муфтасы
2	тауардың мақсаты	MG-50-40 P31502-A (MG40-P32018)сорғы муфтасы
3	Техникалық сипаттамалары	MG-50-40 P31502-A (MG40-P32018)сорғы муфтасы 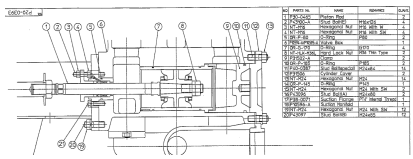 9- реттік

Осы құжат «Электрондық құжат және электрондық цифрлық қолтаңба туралы» Қазақстан Республикасының 2003 жылғы 7 қаңтардағы N 370-II Заңы 7 бабының 1 тармағына сәйкес қағаз тасығыштағы құжатпен бірдей
Данный документ согласно пункту 1 статьи 7 ЗРК от 7 января 2003 года N370-II «Об электронном документе и электронной цифровой подписи» равнозначен документу на бумажном носителе

6	тауарды жеткізу орны "	Сатып алғанға дейін 1 жылдан артық емес
7	тауарды жеткізу мерзімі	Шартқа қол қойылған күннен бастап 60 күнтізбелік күн ішінде
8	жеткізушіден кепілдік мерзімі	Қабылдау күнінен бастап кемінде 12 ай.
9	Жеткізушінің жауапкершілігі	Пайдаланылмаған,

Осы құжат «Электрондық құжат және электрондық цифрлық қолтаңба туралы» Қазақстан Республикасының 2003 жылғы 7 қаңтардағы N 370-II Заңы 7 бабының 1 тармағына сәйкес қағаз тасығыштағы құжатпен бірдей
Данный документ согласно пункту 1 статьи 7 ЗРК от 7 января 2003 года N370-II «Об электронном документе и электронной цифровой подписи» равнозначен документу на бумажном носителе

Құжат «Самұрық-Қазына» ӘАҚ» АҚ электронды порталымен құрылған
Документ сформирован порталом электронных закупок АО «ФНБ «Самрук-Казына»

4388904645

№3 қосымша

№1082338/2025/1 от 03.04.2025 жылғыкелісім-шарт үшін

Тауар жеткізу келісім-шартындағы елішілік құндылық үлесінің болжамалы/нақты есептеуі

_____ №_____

№ р/с	Жеткізуші	ТЖҚ БНА коды *	Сатып алынған тауарлардың атауы және қысқаша сипаттамасы	МКЕИ-те сәйкес өлшем бірліктерінің коды және атауы	Сатып алу көлемі		CT-KZ сертификаты						Тауар шығарылған елдің коды	Жергілікті тауардағы мазмұн, теңгемен	Шартта елішілік құндылықты, %
					5-бабы бойынша өлшем бірлігінде	ақшалай мәнде	№	Серия	Берген органның коды	Берілген жылы	Берілген күні	Елішілік құндылық үлесі			
1	2	3	4	5	6	7	8	9	10	11	12	13	14	15 (7*13/100%)	16 (∑15/∑7*100%)
														0,00	x
						0,00								0,00	0,00%

Ескерту:

3. Бірыңғай номенклатуралық анықтамалығы бойынша тауардың коды (ТЖҚ БНА). Келесі мекенжайы бойынша қолжетімді: http://www.enstru.skc.kz/
8. СТ-KZ сертификатының нөмірі. Мысал: 01214.
9. СТ-KZ сертификатының сериясы.
10. СТ-KZ сертификатын берген органның коды. Мысал: 650.
11. СТ-KZ сертификатының берілген жылы. Мысал: егер 2017 жыл, 7 саны көрсетіледі.
12. СТ-KZ сертификатының берілген күні. Мысал: 09.06.2017.
13. СТ-KZ сертификатында көрсетілген тауарда елішілік құндылық үлесі (%). Сертификат жоқ болса, 0 тең
14. Елдердің жіктеуішіне сәйкес тауардың шыққан елінің коды.
Елішілік құндылық үлесі ұйымдармен Инвестициялар және даму министрінің 20.04.2018 ж. №260 бұйрығымен бекітілген Бірыңғай есептеу әдістемесіне сәйкес есептеледі.

Қол қоюшылар:

Бекишов Құрманғали Әбиұлы, Директор филиала

Жумагулбаева Мадина Мухамеджановна, Ведущий бухгалтер по ТМЦ и услугам

Жолшиева Гулнар, Главный бухгалтер

Тургинбаев Каратай Байбосынович, Начальник ПТО

Ринат Абдуллаев Сатибалдиевич, Ведущий специалист по снабжению

Амангелдина Айнат Арманқызы, Ведущий юрисконсульт

Яремчук Елена Михайовна, Специалист по снабжению 1 категории

Агабабян Армен Акопович, Генеральный директор

Осы құжат «Электрондық құжат және электрондық цифрлық қолтаңба туралы» Қазақстан Республикасының 2003 жылғы 7 қаңтардағы N 370-II Заңы 7 бабының 1 тармағына сәйкес қағаз тасығыштағы құжатпен бірдей

Данный документ согласно пункту 1 статьи 7 ЗРК от 7 января 2003 года N370-II «Об электронном документе и электронной цифровой подписи» равнозначен документу на бумажном носителе

Құжат «Самұрық-Қазына» ӘАҚ» АҚ электронды порталымен құрылған
Документ сформирован порталом электронных закупок АО «ФНБ «Самрук-Казына»
4388904645

ГРЭ-5

Договор о закупке товаров №1082338/2025/1

03.04.2025 г.

Акционерное общество "Волковгеология", именуемое в дальнейшем «Заказчик», в лице Директор филиала Бекишов Құрманғали Әбиұлы, действующего на основании Генеральная доверенность № 05-12/001-25 от 05.01.2025 года, с одной стороны, и Товарищество с ограниченной ответственностью "Венчурная фирма ПОИСК" именуемое в дальнейшем «Поставщик», в лице Генеральный директор Агабабян Армен Акопович, действующего на основании УСТАВ, с другой стороны, совместно именуемые «Стороны», а по отдельности как указано выше «Сторона», в соответствии с Порядком осуществления закупок акционерным обществом «Фонд национального благосостояния «Самрук-Қазына» и юридическими лицами, пятьдесят и более процентов голосующих акций (долей участия) которых прямо или косвенно принадлежат АО «Самрук-Қазына» на праве собственности или доверительного управления (далее – Порядок), и на основании Протокол итогов № 1082338, заключили настоящий договор о закупке товара (далее – Договор) и пришли к соглашению о нижеследующем.

Поставщик, подписывая настоящий Договор подтверждает, что:

•является субъектом предпринимательства созданным и действующим в соответствии с законодательством;

•отсутствуют какие-либо ограничения, запреты для подписания настоящего Договора;

•оценил и идентифицировал все свои предпринимательские риски перед подписанием настоящего Договора.

1. Предмет Договора

1.1. Поставщик обязуется поставить и передать в собственность Заказчика товары по ценам, параметрам и другим условиям, указанным в Договоре (далее - Товар), а Заказчик обязуется принять и оплатить Товар на условиях настоящего Договора при условии надлежащего исполнения Поставщиком своих обязательств по Договору.

1.2. Замена Поставщиком Товара на товар, сходный по любым признакам, не допускается.

1.3. Поставщик обязуется поставить Заказчику Товар, наименование (-я), технические характеристики, количество, цена (-ы), место (-а) и срок (-и) поставки которого (-ых) указаны в приложениях №1, 2 к Договору.

1.4. Адрес места назначения указан в приложении №1 к Договору. Поставка Товара осуществляется на условиях DDP «Место назначения» (INCOTERMS-2020).

1.5. Товар является новым и не бывшим в употреблении

1.6. Поставщик гарантирует, что обладает правом собственности на Товар или иным образом уполномочен распоряжаться Товаром, что передача Товара в собственность Заказчика является законной и что поставленный Товар свободен от какой-либо ответственности, обременения, обязательств.

2. Сумма Договора и условия оплаты

2.1. Общая сумма настоящего Договора составляет 5854844.24 (пять миллионов восемьсот пятьдесят четыре тысячи восемьсот сорок четыре тенге, двадцать четыре тиын) Тенге с учетом НДС РК и включает все расходы, необходимые для надлежащего исполнения условий Договора, и не подлежит изменению до полного исполнения Сторонами своих обязательств по настоящему Договору, за исключением случаев, предусмотренных Договором и Порядком.

2.2. Общее соотношение видов оплаты по договору указано в Приложении № 1 к Договору.

2.3. Оплата по договору производится в следующем порядке:

2.4. Авансовый платеж (предоплата) производится заказчиком в срок не позднее 10 (десяти) календарных дней со дня заключения договора и предоставления Поставщиком счета на предоплату.

В случае отказа Поставщика от авансового платежа (предоплаты) или не предоставления в установленные настоящим пунктом сроки счета на предоплату, данный авансовый платеж (предоплата) не осуществляется.

2.5. Оплата за поставленные Товары, в том числе окончательный расчет по Договору производится в срок не позднее 5 (пяти) рабочих дней с даты подписания сторонами Акта (-ов) поставленных Товаров (далее - Акт (ы) приемки-передачи) и предоставления следующего (их) документа (ов):

2.5.1. Расчета доли внутристрановой ценности в Товарах, поставленных в рамках Договора, в форме электронного документа (предоставляется в информационной системе АО «Самрук-Қазына», обеспечивающей проведение электронных закупок (далее – Веб-портал).

2.5.2. Электронной счет-фактуры (ЭСФ).

2.5.3. Сопроводительной накладной на товары (СНТ) или товарно-транспортной накладной на бумажном носителе.

2.5.4. Соответствующего Акта приемки-передачи Товара (приложение № 6 к Договору) и расходной накладной на Товар на бумажном носителе.

2.5.5. Сертификата соответствия на Товар (если Товар подлежит обязательной сертификации).

2.5.6. Сертификата качества на Товар.

2.5.7. Паспорта или руководства по эксплуатации Товара на казахском или русском языке (при наличии).

2.6. Акт (ы) приемки-передачи, оформленный (-е) и подписанный (-е) в соответствии с законодательством направляются Поставщиком Заказчику посредством Веб-портала.

Допускается формирование и подписание Акта (-ов) приемки-передачи Товаров на Веб-портале в электронном виде.

При выполнении сопутствующих работ (услуг), окончательный расчет может осуществляться по договору после выполнения соответствующих работ (услуг).

При этом удержание оплаты за выполнение сопутствующих работ (услуг) не должно составлять более 20% от суммы договора.

2.7. Заказчик не несет ответственности за просрочку платежа, связанную с несвоевременным предоставлением/подписанием Поставщиком пакета документов на оплату.

2.8. Оплата за фактически поставленный Товар производится с учетом выплаченной ранее предоплаты.

2.9. Счет-фактура выписывается не ранее даты совершения оборота по реализации (согласно налоговому законодательству Республики Казахстан) и не позднее 15 (пятнадцати) календарных дней с даты совершения оборота.

2.10. Датой платежа считается дата отметки банка плательщика о принятии платежа к исполнению.

2.11. Налоги и другие обязательные платежи в бюджет подлежат уплате в соответствии с условиями Договора и налоговым законодательством Республики Казахстан.

2.12. Поставщик Договором предоставляет право Заказчику в одностороннем порядке удерживать суммы неустоек (штрафа, пени) в полном объеме из причитающихся Поставщику денег по любым договорам, заключенным между Заказчиком и Поставщиком, в том числе суммы возмещения убытков, за неисполнение и (или) ненадлежащее исполнение Поставщиком своих обязательств по настоящему Договору, штрафные санкции, наложенные уполномоченными государственными органами и контрагентами Заказчика по любым заключенным им договорам. Основания для удержания являются документы, подтверждающие: невыполнение/ненадлежащее выполнение договорных обязательств; срыв сроков поставки Товара; начисление штрафов, пени и иной неустойки, а также убытки, в том числе реальный ущерб и упущенная выгода Заказчика.

2.13. Если общая стоимость поставленного Поставщиком и принятого Заказчиком Товара не достигнет Общей суммы настоящего Договора, указанной в пункте 2.1 настоящего Договора, Поставщик не имеет права требовать от Заказчика выбрать (выкупить) оставшийся объем Товара и соответственно, оплаты за него.

2.14. В случае изменения законодательства Республики Казахстан в соотношении налогов, пошлин и иных платежей в бюджет, Стороны обязуются внести соответственные изменения в настоящий Договор, с подписанием соответствующего Дополнительного соглашения.

2.15. Оплата за Товар по настоящему Договору осуществляется по факту поставки соответствующей партии Товара в тенге путем перечисления денег на банковский счет Поставщика по реквизитам, указанным в разделе 18 настоящего Договора, после выполнения Поставщиком всех своих обязательств по настоящему Договору, при условии отсутствия у Заказчика претензии к качеству, комплектности, количеству и срокам поставки Товара.

3. Сроки и условия поставки

3.1. Товар поставляется Поставщиком на условиях DDP (Incoterms 2020) в течение 60 (шестидесяти) календарных дней с даты подписания Договора в соответствии с Приложением № 1 и № 2 к настоящему Договору.

3.2. Вместе с Товаром Поставщик обязан передать Заказчику документы, указанные в подпункте 4.1.2 пункта 4.1 настоящего Договора.

3.3. Право собственности и риск случайной гибели Товара переходят от Поставщика к Заказчику с даты поставки Поставщиком Товара на основании подписанного уполномоченными представителями обеих Сторон Акта приема-передачи Товара и расходной накладной на Товар. Дата подписания уполномоченными представителями обеих сторон Акта приема-передачи Товара и расходной накладной на Товар считается дата поставки Товара, с учетом пункта 3.4 настоящего Договора.

3.4. Товар считается поставленным Заказчику с момента передачи его на склад Заказчика и немедленного исполнения Поставщиком пункта 3.2 настоящего Договора. Неисполнение Поставщиком обязанностей, предусмотренных указанным пунктом настоящего Договора, влечет отказ Заказчика от принятия Товара в соответствии с подпунктом 4.4.7 пункта 4.4. настоящего Договора.

3.5. Приемка Товара по качеству проводится Заказчиком при условии наличия сертификата соответствия (если Товар подлежит сертификации), декларации о соответствии (в случаях, установленным законодательством) на поставленный Товар и техническими условиями, указанными в Приложении № 2 к настоящему Договору.

3.6. Приемка Товара по количеству, качеству и комплектности производится в соответствии Инструкцией о порядке приемки товарматериальных ценностей по количеству, качеству и комплектности в Акционерном обществе «Волковгеология» (АО «Волковгеология»), утвержденной приказом Председателя Правления АО «Волковгеология» от 18.08.2022 года (далее – Инструкция). Текст Инструкции размещен на веб-сайте Заказчика по адресу http://www.vg.kz/gov-purchases/. Поставщик подтверждает, что ознакомлен с Инструкцией. Поставщик согласен руководствоваться Инструкцией и признает Инструкцию как обязательный для себя документ.

3.7. В случае, если во время эксплуатации Товара обнаружатся скрытые недостатки, которые не были обнаружены Сторонами при приемке Товара, Заказчик составляет акт об обнаруженных скрытых недостатках в одностороннем порядке, а расходы по исправлению данных недостатков оплачиваются Поставщиком. Сроки по исправлению Поставщиком скрытых недостатков устанавливаются Заказчиком. При этом все недостатки Товара должны быть устранены силами и за счет Поставщика.

4. Права и обязательства Сторон

4.1. Поставщик обязуется:

4.1.1. Поставить Товар в соответствии с условиями Договора и собственного производства.

Подтверждением исполнения данного обязательства является предоставление поставщиком до даты подписания сторонами соответствующего акта, подтверждающего прием – передачу закупленного товара, сертификата формы СТ-KZ (оригинал, нотариально засвидетельствованная копия, либо копия, заверенная печатью уполномоченного органа по выдаче сертификата о происхождении товара для внутреннего обращения) на партию/серию закупаемого товара.

Сертификат(ы) формы СТ-KZ должен(ны) быть представлен(ы) на весь объем (количество) товара, поставленный в рамках договора о закупках;

4.1.2. Представлять Заказчику документы на поставляемый Товар в сроки и на условиях, предусмотренные Договором, в том числе:

4.1.2.1. Расчет доли внутристрановой ценности в Договоре на весь объем (количество) товара, поставленного в рамках Договора в форме электронного документа (предоставляется на Веб-портале). Предоставляется вместе с окончательным Актом приемки-передачи.

4.1.2.2. Сертификат формы СТ-KZ (оригинал, нотариально засвидетельствованная копия, либо копия, заверенная печатью уполномоченного органа по выдаче сертификата о происхождении товара для внутреннего обращения) на партию/серию закупаемого Товара.

4.1.2.3. Электронную счет-фактуру (ЭСФ).

4.1.2.4. Сопроводительную накладную на товары (СНТ) или товарно-транспортную накладную на бумажном носителе.

4.1.2.5. Электронный Акт приемки-передачи, а также Акт приема-передачи Товара, согласно приложения № 6 к Договору (оригинал).

4.1.2.6. Оригинал расходной накладной на Товар на бумажном носителе - 2 экземпляра.

4.1.2.7. Копию сертификата качества, выданный заводом-изготовителем Товара - 1 экземпляр.

4.1.2.8. Копию сертификата соответствия Товара, выданного аккредитованным органом Республики Казахстан в области сертификации (в случае, если Товар подлежит обязательной сертификации в соответствии с законодательством Республики Казахстан).

4.1.2.9. Паспорт или руководство по эксплуатации Товара на казахском и/или русском языках (при наличии).

4.1.2.10. Все документы, предусмотренные настоящим Договором, относящиеся к Товару и удостоверяющие его комплектность, безопасность, качество, порядок эксплуатации, гарантийные обязательства (гарантийный талон) и т.п. - по 1 экземпляру, иные необходимые Заказчику документы.

4.1.3. Устранить выявленные Заказчиком недостатки по количеству и качеству товара в соответствии с условиями Договора.

4.1.4. В случае нарушения сроков поставки Товара и (или) отказа от поставки Товара вернуть Заказчику выплаченный Заказчиком аванс (предоплату) с учетом фактически понесенных расходов.

4.1.5. Предоставлять в рамках исполнения Договора документы, подтверждающие соответствие поставляемых товаров требованиям, установленным техническими регламентами, положениями стандартов или иными документами в соответствии с законодательством Республики Казахстан.

4.1.6. Обеспечить безопасность условий труда своих работников, привлекаемых к исполнению обязательств по Договору, а также регулярно проводить аудит (внутренний контроль) на предмет соблюдения работниками Поставщика законодательства Республики Казахстан в области безопасности и охраны труда, а также окружающей среды.

4.1.7. Полностью возместить Заказчику расходы и убытки, связанные с претензиями, судебными исками, штрафами со стороны государственных органов и иных юридических и физических лиц, которые возникли по вине Поставщика в связи с несоблюдением им требований законодательства и внутренних документов Заказчика в области охраны труда, промышленной безопасности и охраны окружающей среды.

4.1.8. В процессе приема-передачи соответствующей партии Товара осуществить проверку качества, количества соответствующей партии Товара, а также соответствия партии Товара условиям Договора.

4.1.9. При выполнении обязательств по настоящему Договору соблюдать: -Международные стандарты ИСО 9001:2015 (СТ РК ИСО 9001-2016) Системы менеджмента качества. Требования; - Международные стандарты ИСО 14001:2015 (СТ РК ИСО 14001-2016) Системы экологического менеджмента. Требования и руководство по применению; -OHSAS 45001:2018 (СТ РК OHSAS 45001-2019)

Системы менеджмента в области безопасности труда и охраны здоровья. Требования и руководство по применению. СТ РК ИСО 50001-2019 Система энергетического менеджмента. Требования и руководство по применению. Кроме этого, Поставщик обязуется соблюдать связанные с указанными стандартами внутренние документы Заказчика.

4.1.10. В течение 5 (пяти) рабочих дней после подписания настоящего Договора предоставить Заказчику заполненную Анкету контрагента по форме согласно Приложению № 4 к настоящему Договору.

4.1.11. Предоставить Заказчику документы, подтверждающие соответствие поставляемых товаров требованиям, установленным техническими регламентами, положениями стандартов или иными документами в соответствии с законодательством Республики Казахстан.

4.1.12. При исполнении обязательств по Договору нести полную ответственность перед Заказчиком и контролирующими государственными органами за возможные происшествия, возникающие в результате несоблюдения представителями Поставщика требований по безопасности и охране труда, а также окружающей среды, установленных законодательством Республики Казахстан и внутренними документами Заказчика, в том числе за безопасность условий труда работников Поставщика.

4.2. Поставщик имеет право:

4.2.1. Требовать от Заказчика оплату (ы), предусмотренную Договором.

4.2.2. Требовать от Заказчика своевременной приемки Товара и подписания Акта приемки-передачи.

4.2.3. Расторгнуть Договор по основаниям, предусмотренным в законодательстве Республики Казахстан, Порядке и (или) Договоре.

4.3. Заказчик обязуется:

4.3.1. Принять поставленный Поставщиком Товар в соответствии с условиями Договора.

4.3.2. Не позднее 10 (десяти) рабочих дней со дня получения от Поставщика Акта приемки-передачи Товара, заполнить необходимую информацию по договору и в случае отсутствия замечаний подписать Акт приемки-передачи Товара или направить поставщику отказ в принятии товаров, с указанием аргументированных обоснований.

4.3.3. Осуществлять оплату (ы) в соответствии с условиями Договора.

4.4. Заказчик имеет право:

4.4.1. Получить от Поставщика Товар надлежащего качества и количества, предусмотренный Договором.

4.4.2. Отказаться от любой части Товара, не соответствующей требованиям Договора, с соответствующим уменьшением стоимости Товара/Договора или возвратить некачественный Товар Поставщику с дефектной ведомостью;

4.4.3. Расторгнуть Договор и (или) отказаться от исполнения Договора по основаниям, предусмотренным в законодательстве РК, Порядке и (или) Договоре.

4.4.4. Заказчик не вправе требовать предоставления Поставщиком прогнозной доли внутристрановой ценности в Товарах.

5. Порядок сдачи и приемки Товара

5.1. Заказчик вправе проверить поставленный Товар на его соответствие технической спецификации и иным условиям Договора.

5.2. Приемка поставленного Товара осуществляется представителями Заказчика путем осмотра и на основании документов, предусмотренных настоящим Договором.

5.3. Претензия по вопросам количества и качества поставленного Товара, в том числе по дефектам, которые не могли быть обнаружены при обычном способе приемки (скрытые дефекты) предъявляется Заказчиком к Поставщику в течение 10 (десять) рабочих дней с момента получения Товара.

Если Поставщик не дал ответа в течение 10 (десять) рабочих дней, такая претензия считается признанной Поставщиком, и Поставщик за счет собственных рисков и расходов обязуется в течение 10 (десять) рабочих дней с момента получения уведомления поставить недопоставленную и/или заменить некачественную часть Товара.

5.4. В случае если Заказчик в течение 10 (десять) с момента получения Товара не направил Поставщику уведомление о ненадлежащем количестве и/или качестве Товара, Товар считается принятым Заказчиком и подлежит оплате согласно условиям настоящего Договора.

6. Гарантии и Качество

6.1. Поставщик гарантирует, что Товар соответствует требованиям Технической спецификации (Приложение № 2 к Договору) и является новым и не бывшим в употреблении. Поставщик также гарантирует, что качество Товара соответствует качеству и характеристикам, указанным, в ГОСТах и (или) технических условиях изготовления Товара на заводах-изготовителях, которые подтверждены сертификатами соответствия (если Товар подлежит сертификации), декларацией о соответствии (в случаях, установленных законодательством).

6.2. В случае обнаружения при приемке несоответствия Товара по количеству, качеству, комплектности, а также иного несоответствия Товара, такие несоответствия отражаются в акте о несоответствии товара, составляемом с участием представителей Сторон либо Заказчиком в одностороннем порядке, согласно Инструкции. Если указанный акт составлен без участия представителя Поставщика, не явившегося в порядке, установленном Инструкцией, Заказчик направляет Претензию и акт о несоответствии товара Поставщику по

адресу, указанному в Договоре.

6.3. Поставщик обязуется заменить некачественный Товар, Товар несоответствующий наименованию, техническим характеристикам, на Товар надлежащего качества, соответствующий наименованию, техническим характеристикам за свой счет, в течение 15 (пятнадцати) календарных дней с даты предъявления Заказчиком Претензии, но в этом случае Товар считается поставленным Поставщиком с даты замены Товара ненадлежащего качества, несоответствующего наименованию и(или) допоставки недостающего количества Товара.

6.4. Претензии по качеству поставленного Товара и соответствию Товара техническим характеристикам по Договору принимаются Поставщиком в течение гарантийного срока - не менее 12 (двенадцать) календарных месяцев, с даты подписания акта приема-передачи Товара и накладной на отпуск Товара.

6.5. В период действия гарантийного срока устранение выявленных недостатков (дефектов), замена Товара производится Поставщиком за свой счет в течение 15 (пятнадцати) календарных дней с даты предъявления Претензии Заказчиком. При этом течение гарантийного срока возобновляется с момента устранения Поставщиком всех недостатков (дефектов).

6.6. Поставщик гарантирует, что поставляемый товар соответствует требованиям по экологии, охране труда и технике безопасности, установленным в Республике Казахстан. При нарушении данного требования Поставщик обязан возместить Покупателю нанесенный ущерб (вред) в соответствии с законодательством Республики Казахстан.

6.7. В случае, если задержка по замене Товара будет происходить по вине Поставщика, то гарантийный срок продлевается на соответствующий период времени.

7. Ответственность Сторон

7.1. За неисполнение и/или ненадлежащее исполнение обязательств по Договору Стороны несут ответственность в соответствии с законодательством Республики Казахстан и Договором.

7.2. Ответственность Поставщика:

7.2.1. В случае просрочки Поставщиком сроков поставки Товара, оговоренных Договором, Поставщик оплачивает Заказчику пеню в размере 0,1% от стоимости несвоевременно поставленного Товара, за каждый календарный день просрочки поставки Товара, но не более 10% от общей суммы договора.

7.2.2. В случае непредставления Поставщиком в соответствии с условиями Договора, сертификата формы СТ-KZ, Поставщик несет ответственность в виде штрафа в размере 20% от общей стоимости Договора, который должен быть оплачен Поставщиком до подписания сторонами соответствующего Акта приемки-передачи, подтверждающего прием – передачу поставленного товара.

7.2.3. В случае нарушения сроков устранения Поставщиком выявленных недостатков согласно условиям Договора, Поставщик уплачивает Заказчику пеню в размере 0,1% от суммы Договора за каждый календарный день просрочки, но не более 10 % от общей суммы договора.

7.2.4. В случае не предоставления фактического расчета доли внутристрановой ценности в Товарах, Поставщик выплачивает Заказчику пеню в размере 0,1% от суммы Договора за каждый день просрочки, но не более 10% от общей суммы договора.

7.2.5. При просрочке поставки Товара на срок свыше 50 (пятидесяти) календарных дней и/или в случае отказа или невозможности поставки всей или части Товара, кроме пени, указанной в подпункте 7.2.1 пункта 7.2 Договора, Поставщик уплачивает по требованию Заказчика штраф в размере 10% от стоимости Товара, подлежащего поставке по каждому отдельному лоту (суммы Договора) согласно приложению №1 к Договору. При этом, Заказчик вправе в одностороннем порядке отказаться от исполнения Договора без возмещения Поставщику каких – либо расходов и убытков.

7.2.6. В случае отказа или невозможности Поставщика выполнить свои обязательства по Договору, кроме случаев предусмотренных разделом 11 Договора, Поставщик обязан оплатить Заказчику штраф в размере 10% от общей суммы Договора.

7.2.7. В случае полного исполнения основного обязательства Заказчика предусмотренного разделом 2 настоящего Договора, Поставщик отказывается от права начисления неустойки после расторжения Договора, а также по истечению срока действия Договора.

7.2.8. В случае несвоевременного предоставления Анкеты контрагента согласно условиям настоящего Договора, Заказчик вправе требовать от Поставщика уплаты штрафа в размере 5 % от суммы настоящего Договора.

7.2.9. В случае нарушения Поставщиком своих обязательств по Договору, Заказчик направляет в установленном порядке информацию в уполномоченный орган по вопросам закупок для внесения сведений о Поставщике в Перечень ненадежных потенциальных поставщиков (поставщиков) АО «Самрук-Казына».

7.3. Поставщик согласен на удержание Заказчиком суммы пени (штрафов), причитающейся Заказчику за неисполнение и/или ненадлежащее исполнение Поставщиком своих обязательств по настоящему Договору, из сумм, подлежащих оплате по настоящему Договору.

7.4. Ответственность Заказчика:

7.4.1. В случае задержки оплат (в том числе авансовых платежей) по Договору, Заказчик оплачивает Поставщику пеню в размере

0,1% от суммы задолженности, за каждый календарный день просрочки, но не более 10% от общей суммы договора.

7.4.2. В случае задержки Заказчиком подписания Акта приемки-передачи, Заказчик оплачивает Поставщику пеню в размере 0,1% от суммы задержки, за каждый календарный день, но не более 10% от общей суммы договора.

7.4.3. В случае несвоевременного представления Заказчиком документов (в случае если по условиям договора требуется предоставление Заказчиком документов Поставщику для поставки Товара), вследствие которых Поставщик не мог исполнить свои обязательства, предусмотренные договором, Поставщик имеет право требовать от Заказчика возмещения причиненных просрочкой убытков в порядке, установленном законодательством Республики Казахстан.

7.5. Уплата неустойки (штрафа, пени) не освобождает Стороны от выполнения обязательств, предусмотренных настоящим Договором.

7.6. Общий размер штрафов (пени), начисляемых Поставщику согласно условиям настоящего Договора за несвоевременную поставку либо отказ от поставки Товара, не должен превышать 10% от суммы Договора.

7.7. В случае необоснованного нарушения Поставщиком исполнения своих обязательств по Договору, Заказчик вправе удержать из суммы внесенного обеспечения исполнения Договора сумму штрафа, начисленную Поставщику за нарушение им своих обязательств по Договору и возникших в связи с этим убытков.

7.8. Кроме уплаты неустойки (штрафа, пени) за неисполнение своих обязательств по Договору, Поставщик возмещает Заказчику непокрытые неустойкой (штрафами, пеней) убытки, включая упущенную выгоду.

8. Порядок изменения, расторжение Договора

8.1. Внесение изменений и дополнений в настоящий Договор осуществляется в соответствии с законодательством Республики Казахстан и Порядком.

8.2. Не допускается вносить в проект либо заключенный Договор о закупках изменения, которые могут изменить содержание условий проводимых (проведенных) закупок и/или предложения, явившегося основой для выбора Поставщика, по иным основаниям, не предусмотренным соответствующим(и) пунктом(ами) Порядка.

8.3. Заказчик вправе в одностороннем порядке отказаться от исполнения Договора в следующих случаях:

8.3.1. На основании пункта 2 статьи 404 Гражданского кодекса Республики Казахстан;

8.3.2. При нарушении Поставщиком своих обязательств, а также в иных случаях, определенных Порядком;

8.3.3. Ввиду обоснованной нецелесообразности приобретения товаров;

8.3.3.1. в случае сокращения расходов Заказчика, связанного с чрезвычайным положением или другими негативными явлениями в экономике

8.3.3.2. в случае отсутствия производственной необходимости на основании решения коллегиального исполнительного органа/наблюдательного совета (в случае отсутствия коллегиального исполнительного органа/наблюдательного совета органа управления/высшего органа (общее собрание участников) Заказчика. Отказ от исполнения договора о закупках ввиду обоснованной нецелесообразности приобретения товаров, работ, услуг допускается при условии оплаты Заказчиком Поставщику фактически понесенных им расходов.

8.4. Не допускается отказ от договора Заказчиком в одностороннем порядке в случае обнаружения в закупках нарушений Уполномоченным органом по вопросам осуществления закупок в лице структурного подразделения АО «Самрук-Қазына».

В этом случае договор может быть расторгнут по обоюдному согласию Сторон в соответствии с требованиями законодательства РК и при оплате Поставщику фактически понесенных им расходов на день расторжения Договора.

8.5. В случае если договор расторгается по вине Заказчика, Поставщик имеет право требовать от Заказчика финансовое возмещение понесенных убытков и затрат, возникших вследствие ненадлежащего исполнения условий Договора, а также суммы, выставленных пени и штрафа.

8.6. При отказе Заказчика от исполнения Договора в одностороннем порядке, Заказчик направляет Поставщику соответствующее письменное уведомление не менее чем за 3 (три) календарных дня до предполагаемой даты отказа от Договора. В уведомлении должна быть указана причина, должен оговариваться объем аннулированных договорных обязательств, а также дата вступления в силу уведомления об отказе от Договора.

При расторжении Договора в силу вышеуказанных обстоятельств, Поставщик имеет право требовать оплату только за фактические затраты, связанные с исполнением Договора, на день расторжения.

8.7. Не допускается отказ от договора Заказчиком в одностороннем порядке в случае обнаружения в закупках нарушений Уполномоченным органом по вопросам осуществления закупок в лице структурного подразделения АО «Самрук-Казына». В этом случае договор может быть расторгнут по обоюдному согласию Сторон в соответствии с требованиями законодательства РК и при оплате Поставщику фактически понесенных им расходов на день расторжения Договора.

8.8. В случае если договор расторгается по вине Заказчика, Поставщик имеет право требовать от Заказчика финансовое возмещение понесенных убытков и затрат, возникших вследствие ненадлежащего исполнения условий Договора, а также суммы, выставленных пени и

штрафа.

8.9. Если Поставщик становится банкротом или неплатежеспособным, а также вовлечен в судебный процесс. В этом случае расторжение осуществляется немедленно, и Заказчик не несет никакой финансовой ответственности по отношению к Поставщику.

9. Корреспонденция

9.1. Если по условиям Договора необходимо вести какую-либо переписку, представлять или выпускать уведомления, инструкции, согласия, утверждения, сертификаты или чьи-либо решения и, если не оговорено иным образом, то такой вид переписки осуществляется в письменной форме без необоснованных отказов и задержек.

9.2. Все документы по переписке согласно или в связи с данным Договором должны иметь реквизиты Сторон с номером Договора.

9.3. Любая корреспонденция, уведомления, отчеты, запросы, требования, утверждения, согласия, инструкции, заказы, сертификаты или другие сообщения, которые по условиям этого Договора должны выполняться в письменной форме, должны предоставляться заблаговременно и вручаться нарочно или заказным письмом с почтовым уведомлением, факсом или по электронной почте с последующим предоставлением оригинала в течение 5 (пяти) рабочих дней с даты получения факсового/электронного варианта.

9.4. Любое сообщение, отправленное курьерской почтой, телексом, телеграммой или факсом считается (при отсутствии подтверждения более раннего получения) доставленным в момент самой передачи.

9.5. Уведомление, отправленное заказным (авиа) письмом считается доставленным при условии наличия штампа почтового отделения или курьерской службы, подтверждающего доставку почты.

10. Срок действия Договора

10.1. Настоящий Договор вступает в силу с даты его подписания уполномоченными лицами Сторон и действует до 31 декабря 2025 года, а в части взаиморасчетов до их полного завершения.

11. Обстоятельства непреодолимой силы (Форс мажор)

11.1. Стороны освобождаются от ответственности за полное или частичное невыполнение обязательств по настоящему Договору, если оно явилось следствием обстоятельств непреодолимой силы. Для целей настоящего раздела «обстоятельство непреодолимой силы» означает событие, неподвластное контролю Сторон, и имеющее непредвиденный характер. Такие события могут включать, но не ограничиваться такими действиями, как военные действия, природные или стихийные бедствия, эпидемия, карантин, эмбарго и другие.

11.2. При возникновении обстоятельства непреодолимой силы Сторона, для которой создалась невозможность исполнения обязательств, должна сообщить другой Стороне о предполагаемом сроке действия форс-мажора в письменной форме (уведомление) в течение 5 (пяти) календарных дней с момента наступления таких обстоятельств и их причинах, а также предоставить документы, подтверждающие факт наступления таких обстоятельств, выданные компетентным органом.

12. Порядок разрешения споров

12.1. Все споры и разногласия, которые могут возникнуть между Сторонами из настоящего Договора, разрешаются путем переговоров.

12.2. Если в результате таких переговоров Стороны не смогут разрешить спор по Договору, любая из Сторон может потребовать решения этого вопроса в судебном порядке в соответствии с законодательством Республики Казахстан. Все вопросы, не урегулированные настоящим Договором, регулируются законодательством Республики Казахстан.

12.3. Настоящий Договор регулируется нормами законодательства Республики Казахстан.

13. Противодействие коррупции

13.1. При исполнении своих обязательств по настоящему Договору, Стороны и их работники не выплачивают, не предлагают выплатить и не разрешают выплату каких-либо денежных средств или ценностей, прямо или косвенно, любым лицам, для оказания влияния на действия или решения этих лиц с целью получить какие-либо неправомерные преимущества или иные неправомерные цели.

13.2. При исполнении своих обязательств по настоящему Договору, Стороны и их работники не осуществляют действия, квалифицируемые применимым для целей настоящего Договора законодательством, как дача/получение взятки, коммерческий подкуп, а также действия, нарушающие требования применимого законодательства и международных актов о противодействии легализации (отмыванию) доходов, полученных преступным путем.

13.3. Каждая из Сторон настоящего Договора отказывается от стимулирования каким-либо образом работников другой Стороны, в том числе путем предоставления денежных сумм, подарков, безвозмездного выполнения в их адрес работ (услуг) и другими способами, ставящего работника в определенную зависимость, и направленными на обеспечение выполнения этим работником каких-либо действий в пользу стимулирующей его Стороны.

13.4. В случае возникновения у Стороны подозрений, что произошло или может произойти нарушение каких-либо антикоррупционных условий, соответствующая Сторона обязуется уведомить другую Сторону в письменной форме.

13.5. В письменном уведомлении Сторона обязана сослаться на факты или предоставить материалы, достоверно подтверждающие или дающие основание предполагать, что произошло или может произойти нарушение каких-либо положений настоящих условий контрагентом, его работниками, выражающееся в действиях, квалифицируемых применимым законодательством, как дача или получение

взятки, коммерческий подкуп, а также действиях, нарушающих требования применимого законодательства и международных актов о противодействии легализации доходов, полученных преступным путем.

13.6. Стороны настоящего Договора признают проведение процедур по предотвращению коррупции и контролируют их соблюдение. При этом Стороны прилагают разумные усилия, чтобы минимизировать риск деловых отношений с контрагентами, которые могут быть вовлечены в коррупционную деятельность, а также оказывают взаимное содействие друг другу в целях предотвращения коррупции.

13.7. Стороны обязуются обеспечить реализацию процедур по проведению комплаенс проверок в целях предотвращения рисков вовлечения Сторон в коррупционную деятельность.

13.8. Стороны договора отказываются от исполнения договора в одностороннем порядке при нарушении одной из сторон Договора обязательств по противодействию коррупции, предусмотренных условиями Договора.

14. Комплаенс-проверка Поставщика

14.1. В рамках противодействия коррупции согласно раздела 13 Договора, Заказчик оставляет за собой право провести комплаенспроверку Поставщика.

14.2. В ходе проведения комплаенс-проверки Заказчик проверяет Поставщика на предмет наличия официально подтверждённых оснований для отказа в сотрудничестве / негативной информации / иных сведений, в том числе, но не ограничиваясь, причастность к какой-либо незаконной деятельности, включая проявления коррупции, отмывание денег и финансирование терроризма, наличие Поставщика, его акционеров/учредителей/участников, руководителей в списке лиц, подпавших под международные санкции, запрещающие сотрудничество и/или нахождения в следующих реестрах: - лжепредпринимателей, налогоплательщиков, сделки (операции) с которыми совершены без фактического выполнения работ, оказания услуг, отгрузки товаров; - банкротов; - недобросовестных участников Государственных закупок; - ненадежных поставщиков закупок Портала АО "Самрук-Казына"; - реестр Недобросовестных поставщиков ЭТП Mitwork; - недобросовестных участников закупок Национального Банка РК и его организаций.

14.3. Негативные результаты комплаенс-проверки являются основанием для расторжения настоящего Договора.

14.4. Поставщик гарантирует, что его акционеры/учредители/участники, руководители не состоят в списке лиц, подпавших под международные санкции, запрещающие сотрудничество и что он не участвует и не будет участвовать в незаконной деятельности, включая проявления коррупции, отмывание денег, финансирование терроризма, а также отсутствие иных негативных моментов, указанных в п. 14.2 настоящего Договора, которые могут отрицательно отразиться на репутации Поставщика и/или Заказчика.

14.5. В случае неисполнения Исполнителем обязательств, предусмотренных пунктом 14.4. и/или наступления случаев, предусмотренных пунктом 14.3 настоящего Договора, Заказчик вправе в одностороннем порядке отказаться от исполнения настоящего Договора в соответствии с разделом 8 настоящего Договора.

15. Конфиденциальность

15.1. Стороны подписанием настоящего Договора выражают свое согласие на то, что содержание настоящего Договора, а также информация об оплате не являются конфиденциальными и доступны для третьих лиц на Веб-портале и/или в иных информационных системах уполномоченных органов и организаций Республики Казахстан.

Иная документация и информация, передаваемая и/или используемая Сторонами по настоящему Договору, является конфиденциальной и Стороны не вправе, без предварительного письменного согласия другой Стороны, передавать эту информацию третьим лицам, за исключением случаев, предусмотренных действующим законодательством Республики Казахстан и Порядком.

Абзац второй настоящего пункта не распространяется на случаи судебного рассмотрения вопросов, относящихся к предмету Договора, в интересах их практического разрешения или в случаях, в которых такое разглашение предписывается законодательством Республики Казахстан либо осуществляется по требованию уполномоченных на то государственных органов.

15.2. Поставщик соглашается, что Заказчик также имеет право раскрывать АО «Самрук-Қазына» информацию по Договору, включая, но не ограничиваясь, информацию о реквизитах и деталях платежа, путем направления обслуживающими Заказчика банками-контрагентами выписок через защищенный канал передачи данных в информационно-аналитическую систему АО «Самрук-Қазына» с использованием требуемых протоколов каналов связи.

16. Санкционная оговорка

16.1. Стороны соглашаясь с условиями настоящего Договора и на основании гарантий поставщика и добросовестно полагаясь на таковые. Поставщик гарантирует, что:

(а) ни Поставщик, ни его аффилированные лица, ни все акционеры Поставщика не включены в санкционный список Европейского союза, и (или) Великобритании, и (или) в санкционных списках SDN (Specially Designated Nationals and Blocked Persons List – список специально выделенных граждан и блокированных лиц), CAPTA (List of Foreign Financial Institutions Subject to Correspondent Account or Payable-Through Account Sanctions – список иностранных финансовых институтов, для которых открытие или ведение корреспондентского счета или счета со сквозной оплатой запрещено или подчиняется одному или нескольким строгим условиям), NS-MBS (Non-SDN Menu-Based Sanctions List – список санкций, не основанный на SDN), администрируемый Управлением по контролю над иностранными активами

Министерства финансов США (Office of Foreign Assets Control of U.S. Department of the Treasury), а также любой иной санкционный список, имеющий экстерриториальное действие.

Соглашение Поставщика с Договором не влечет нарушения санкций, указанных в подпункте (a) настоящего пункта;

(b) в день, когда Поставщик обязан исполнить соответствующее обязательство по Договору и до даты его фактического исполнения в соответствии с настоящим Договором – счета Поставщика, в том числе собственные и корреспондентские, используемые для совершения платежей по Договору, находятся в банках или финансовых учреждениях, которые не включены в Сводный перечень лиц, групп и организаций, являющихся объектами финансовых санкций ЕС, в отношении которых действует режим заморозки активов (Consolidated List of persons, groups and entities subject, under EU Sanctions, to an asset freeze and the prohibition to make funds and economic resources available to them), и (или) Сводный список объектов финансовых санкций Управления по осуществлению финансовых санкций в Великобритании (Consolidated List of financial sanctions targets of the Office of Financial Sanctions Implementations in the UK), и (или) в списках SDN (Specially Designated Nationals and Blocked Persons List – список специально выделенных граждан и блокированных лиц), CAPTA (List of Foreign Financial Institutions Subject to Correspondent Account or Payable-Through Account Sanctions – список иностранных финансовых институтов, для которых открытие или ведение корреспондентского счета или счета со сквозной оплатой запрещено или подчиняется одному или нескольким строгим условиям), NS-MBS (Non-SDN Menu-Based Sanctions List – список санкций, не основанный на SDN), администрируемый Управлением по контролю над иностранными активами Министерства финансов США (Office of Foreign Assets Control of U.S. Department of the Treasury);

(c) лицо(а), подписывающее(ие) настоящую Договор от имени Поставщика, не включены в санкционный список Европейского союза и (или) Великобритании, и (или) в списках SDN (Specially Designated Nationals and Blocked Persons List – список специально выделенных граждан и блокированных лиц), CAPTA (List of Foreign Financial Institutions Subject to Correspondent Account or Payable-Through Account Sanctions – список иностранных финансовых институтов, для которых открытие или ведение корреспондентского счета или счета со сквозной оплатой запрещено или подчиняется одному или нескольким строгим условиям), NS-MBS (Non-SDN Menu-Based Sanctions List – список санкций, не основанный на SDN), администрируемый Управлением по контролю над иностранными активами Министерства финансов США (Office of Foreign Assets Control of U.S. Department of the Treasury), а также любой иной санкционный список, имеющий экстерриториальное действие.

16.2. В случае, если какая-либо гарантия Поставщика окажется ложной, недостоверной и (или) неточной, Поставщик обязан возместить другой Стороне прямые и/или косвенные убытки, возникшие в результате или в связи с недостоверностью или неточностью такой гарантии Поставщика, не позднее 10 (десяти) рабочих дней со дня получения требования другой Стороны. При этом, Заказчик вправе отказаться от исполнения настоящего Договора в одностороннем порядке.

16.3. В случае, если после даты соглашения с Договором будет принят какой-либо новый Санкционный Акт или будут внесены изменения в какой-либо действующий Санкционный Акт, или в силу официального разъяснения или решения компетентного государственного органа соответствующей юрисдикции расширится или иным образом изменится сфера применения действующего Санкционного Акта («Новые Санкции»), и такие Новые Санкции:

(a) по разумному и обоснованному заключению Стороны могут сделать невозможным или существенно затруднить исполнение другой Стороной своих обязательств по настоящим Договором и (или)

(b) привели или могут привести к невозможности для такой Стороны получить продолжительный доступ к источникам финансирования и (или) прямым и/или косвенным убыткам для Стороны (по их разумному заключению); и (или)

(c) повлекли либо могут повлечь нарушение, либо остановку поставок продукции/оказания услуг;

(d) повлекут нарушения обязательств (ковенантов) какой-либо из Сторон, содержащихся в существенных кредитных договорах какой-либо из Сторон, соблюдение которых невозможно или существенно затруднено Новыми Санкциями; и (или)

(e) повлекли понижение кредитного рейтинга такой Стороны или существует вероятность такого понижения, подтвержденная в письменной форме соответствующим рейтинговым агентством (вместе – «Последствия Новых Санкций»), такая Сторона обязуется незамедлительно письменно уведомить об этом другую Сторону в течение 2 рабочих дней с момента принятия Новых санкций, (каждое уведомление, предусмотренное в настоящей статье, далее именуется «Уведомление о Санкциях») с приложением официально подтверждающих документов и о влиянии этих санкций на него.

16.4. Не позднее 2 рабочих дней со дня представления Уведомления о Санкциях, Стороны проведут встречу(и)/переговоры для добросовестного обсуждения и согласования своих позиций в отношении потенциального эффекта Новых Санкций на исполнение Сторонами своих обязательств по настоящему Договору, а также о возможных законных и разумных мерах по предотвращению или возможному снижению такого негативного влияния Новых Санкций, включая внесение изменений в настоящий Договор, получение разрешений/лицензий от компетентного государственного органа соответствующей юрисдикции («Добросовестные переговоры»).

16.5. При достижении Сторонами по результатам проведенных Добросовестных переговоров взаимно приемлемого решения, Стороны предпримут разумные усилия для реализации согласованных ими мер в течение 5 рабочих дней, либо в течение иного согласованного ими

срока, могут быть реализованы меры, позволяющие исключить нарушение Новых Санкций или их применение к исполнению Сторонами настоящего Договора.

16.6. При недостижении Сторонами согласия по истечении 5 рабочих дней после проведения первого дня Добросовестных переговоров, любая Сторона имеет право в любое время направить Стороне, к которой применяются или в отношении которой возникли Новые Санкции, приведшие к Последствиям Новых Санкций («Запрещенная Сторона») уведомление о недостижении согласия («Уведомление о недостижении согласия»). В случае направления такого Уведомления о не достижении согласия, Сторона вправе отказаться от исполнения Договора в одностороннем порядке и требовать возмещения понесенных прямых и/или косвенных убытков.

16.7. Без ограничения вышеприведенных положений, Стороны соглашаются, что в случае, если осуществление любых платежей по настоящему Договору в долларах США, либо тенге становится для Заказчика незаконным, невозможным или, по взаимному согласованию Сторон, иным образом нецелесообразным ввиду Новых Санкций, положения статьи 15.8. подлежат применению в приоритетном порядке при условии, что по разумному мнению Сторон совершение платежа в альтернативной валюте позволяет Сторонам избежать Последствий Новых Санкций, и в таком случае, положения пунктов 15.5 и 15.6. не подлежат применению.

16.8. Стороны настоящим подтверждают и соглашаются с тем, что, принимая во внимание неопределенность в международной банковской системе, если в любой момент осуществление любых платежей по настоящему Договору в долларах США, либо в тенге становится для Поставщика незаконным, невозможным или, по взаимному согласованию Сторон, иным образом нецелесообразным, Заказчик обязуется уведомить Поставщика об этом в письменной форме, и Стороны совместно согласовывают в письменной форме альтернативную валюту, в которой будет произведен такой платеж евро («Альтернативная валюта»), и реквизиты банковского счета Стороны-получателя такого платежа, Стороны обязуются оказать друг другу все необходимое и разумное содействие для успешного проведения платежа в согласованной валюте.

16.9. Если иное не указано в настоящем Договоре, если какие-либо суммы, содержащиеся в настоящей Договоре, по которым должны производиться платежи или расчёты, указаны, рассчитаны или определены (в том числе в случае применения пункта 15.8. в тенге, в рублях или в иной валюте, то Стороны соглашаются, что для целей осуществления таких платежей или расчётов в долларах США данные суммы будут пересчитываться в доллары США по курсу Национального Банка Республики Казахстан на дату соответствующего платежа или расчёта (даты, к которой привязан платеж или расчёт) или, если Национальный Банк Республики Казахстан не публикует информацию о курсах соответствующих валют на своем интернет сайте (www.nationalbank.kz), по курсу Центрального Банка США, на дату соответствующего платежа или расчёта (даты, к которой привязан платеж или расчёт).

17. Прочие условия

17.1. Договор составлен в 2 (двух) экземплярах на русском и казахском языках, имеющих одинаковую юридическую силу, по одному экземпляру для каждой из сторон. Вся относящаяся к Договору переписка и другая документация, которой обмениваются Стороны, должны соответствовать данным условиям.

17.2. Все приложения, изменения и дополнения к настоящему Договору являются его неотъемлемыми частями при условии совершения их в письменном виде и подписания уполномоченными лицами Сторон.

17.3. В случае противоречий между Договором и Приложениями к нему имеют преимущественную силу и применяются положения Договора.

17.4. Договор составлен и регулируется в соответствии с законодательством Республики Казахстан.

18. Места нахождения и банковские реквизиты Сторон

Акционерное общество "Волковгеология"
г.Алматы, Богенбай батыра, 168
БИН 940740001484
БИК HSBKKZKX
ИИК KZ646010131000206180
АО “Народный Банк Казахстана”
Тел.: +7 (727) 292-60-17
Директор филиала Бекишов Құрманғали Әбиұлы

27.03.2025 11:25:38

Товарищество с ограниченной ответственностью "Венчурная фирма ПОИСК"
Северо-Казахстанская область, Петропавловск Г.А., г.Петропавловск, И.П.Шухова, 42
БИН 980140003931
БИК BRKEKZKA
ИИК KZ74914398558BC00393
АО «Bereke Bank»
Тел.: +7 (715) 250-8561
Генеральный директор Агабабян Армен Акопович

03.04.2025 10:36:45

Құжат «Самұрық-Қазына» ӘАҚ» АҚ электронды порталымен құрылған
Документ сформирован порталом электронных закупок АО «ФНБ «Самрук-Казына»

4388904645

Приложение №1

к Договору №1082338/2025/1 от 03.04.2025 г.

Перечень приобретаемых товаров, работ и услуг

№ строки ПП	Наименование и краткая характеристика	Дополнительная характеристика	Общее к-во	К-во	Ед. изм	Цена за единицу	Признак НДС РК	Сумма	Место поставки	Условия поставки	Срок поставки	Условия оплаты
4052 Т	Сухарь, для трубного ключа	Характеристика: Сухарь F30-2149-A	32.000	32.000	Штука	35 806.25	Да	1 283 296	КАЗАХСТАН, Туркестанская область, КАЗАХСТАН, Туркестанская область, Туркестанская обл., Сузакский р-он, п. Таукент	DDP	С даты подписания договора в течение 60 календарных дней	Предоплата - 30%, Промежуточный платеж - 70%, Окончательный платеж - 0%
5763 Т	Пружина клапана, для бурового насоса	Характеристика: Общие характеристики:P43093-B	64.000	64.000	Штука	743	Да	53 258.24	КАЗАХСТАН, Туркестанская область, КАЗАХСТАН, Туркестанская область, Туркестанская обл., Сузакский р-он, п. Таукент	DDP	С даты подписания договора в течение 60 календарных дней	Предоплата - 30%, Промежуточный платеж - 70%, Окончательный платеж - 0%
5684 Т	Крейцкопф, для насоса	Характеристика: Крейцкопф P30302-B (A)	6.000	6.000	Штука	221 293.75	Да	1 487 094	КАЗАХСТАН, Туркестанская область, КАЗАХСТАН, Туркестанская область, Туркестанская обл., Сузакский р-он, п. Таукент	DDP	С даты подписания договора в течение 60 календарных дней	Предоплата - 30%, Промежуточный платеж - 70%, Окончательный платеж - 0%

5746 Т	Уплотнение, для бурового насоса, крышки клапана	размер: Общие характеристики:для насоса марки MG-50 \ Серия:P4309216	32.000	32.000	Штука	1 493.75	Да	53 536	КАЗАХСТАН, Туркестанская область, КАЗАХСТАН, Туркестанская область, Туркестанская обл., Сузакский р-он, п. Таукент	DDP	С даты подписания договора в течение 60 календарных дней	Предоплата - 30%, Промежуточный платеж - 70%, Окончательный платеж - 0%
5722 Т	Муфта, для насоса	Характеристика: Муфта MG-50-40 P31502-A (MG40-P32018)	20.000	20.000	Штука	132 931.25	Да	2 977 660	КАЗАХСТАН, Туркестанская область, КАЗАХСТАН, Туркестанская область, Туркестанская обл., Сузакский р-он, п. Таукент	DDP	С даты подписания договора в течение 60 календарных дней	Предоплата - 30%, Промежуточный платеж - 70%, Окончательный платеж - 0%

Құжат «Самұрық-Қазына» ӘАҚ» АҚ электронды порталымен құрылған
Документ сформирован порталом электронных закупок АО «ФНБ «Самрук-Казына»

4388904645

Приложение №2
к Договору №1082338/2025/1 от 03.04.2025 г.

ТЕХНИЧЕСКАЯ СПЕЦИФИКАЦИЯ

по закупке 1082338
способом Запрос ценовых предложений на понижение

Лот № 3 (4052 Т, 3946170)

Заказчик: Филиал Акционерного общества "Волковгеология" Геологоразведочная экспедиция №5"
Поставщик: Товарищество с ограниченной ответственностью "Венчурная фирма ПОИСК"

1. Краткое описание ТРУ

Наименование	**Значение**
Номер строки	4052 Т
Наименование и краткая характеристика	Сухарь, для трубного ключа
Дополнительная характеристика	Характеристика: Сухарь F30-2149-A
Количество	32.000
Единица измерения	Штука
Место поставки	КАЗАХСТАН, Туркестанская область, КАЗАХСТАН, Туркестанская область, Туркестанская обл., Сузакский р-он, п. Таукент
Условия поставки	DDP
Срок поставки	С даты подписания договора в течение 60 календарных дней
Условия оплаты	Предоплата - 30%, Промежуточный платеж - 70%, Окончательный платеж - 0%

2. Описание и требуемые функциональные, технические, качественные и эксплуатационные характеристики

№	**Наименование характеристики**	**Параметры**
1	Наименование товара	Сухарь F30-2149-A
2	Назначение Товара	Сухарь F30-2149-A
3	Технические характеристики	Каталожный номер Сухарь F30-2149-A

Осы құжат «Электрондық құжат және электрондық цифрлық қолтаңба туралы» Қазақстан Республикасының 2003 жылғы 7 қаңтардағы N 370-II Заңы 7 бабының 1 тармағына сәйкес қағаз тасығыштағы құжатпен бірдей
Данный документ согласно пункту 1 статьи 7 ЗРК от 7 января 2003 года N370-II «Об электронном документе и электронной цифровой подписи» равнозначен документу на бумажном носителе

4	Комплектация	Сухарь F30-2149-А		
5	Тип и размер упаковки (длина , ширина, высота)	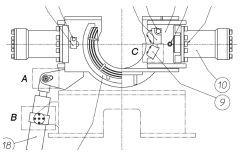 9 - позиция		
6	Место поставки Товара	АО «Волковгеология экспедиция №5 Туркестанская область, Сузакский район п. Таукент.		
7	Срок поставки Товара	С даты подписания договора в течение 60 календарных дней		
8	Гарантийный срок от Поставщика	Не менее 12 календарных месяцев с даты поставки		
9	Обязанности Поставщика	Не использованный, не бывший в эксплуатации.		

Осы құжат «Электрондық құжат және электрондық цифрлық қолтаңба туралы» Қазақстан Республикасының 2003 жылғы 7 қаңтардағы N 370-II Заңы 7 бабының 1 тармағына сәйкес қағаз тасығыштағы құжатпен бірдей
Данный документ согласно пункту 1 статьи 7 ЗРК от 7 января 2003 года N370-II «Об электронном документе и электронной цифровой подписи» равнозначен документу на бумажном носителе

Құжат «Самұрық-Қазына» ӘАҚ» АҚ электронды порталымен құрылған
Документ сформирован порталом электронных закупок АО «ФНБ «Самрук-Казына»

4388904645

Приложение №2
к Договору №1082338/2025/1 от 03.04.2025 г.

ТЕХНИЧЕСКАЯ СПЕЦИФИКАЦИЯ

по закупке 1082338
способом Запрос ценовых предложений на понижение

Лот № 6 (5763 Т, 3946167)

Заказчик: Филиал Акционерного общества "Волковгеология" Геологоразведочная экспедиция №5"
Поставщик: Товарищество с ограниченной ответственностью "Венчурная фирма ПОИСК"

1. Краткое описание ТРУ

Наименование	**Значение**
Номер строки	5763 Т
Наименование и краткая характеристика	Пружина клапана, для бурового насоса
Дополнительная характеристика	Характеристика: Общие характеристики:P43093-B
Количество	64.000
Единица измерения	Штука
Место поставки	КАЗАХСТАН, Туркестанская область, КАЗАХСТАН, Туркестанская область, Туркестанская обл., Сузакский р-он, п. Таукент
Условия поставки	DDP
Срок поставки	С даты подписания договора в течение 60 календарных дней
Условия оплаты	Предоплата - 30%, Промежуточный платеж - 70%, Окончательный платеж - 0%

2. Описание и требуемые функциональные, технические, качественные и эксплуатационные характеристики

№	**Наименование характеристики**	**Параметры**
1	Наименование товара	Пружина клапана
2	Назначение Товара	В промышленной и машиностроительной сфере. для бурового насоса, крышки клапана MG - 50
3	Технические характеристики	P43093-B
4	Комплектация	8 шт.

Осы құжат «Электрондық құжат және электрондық цифрлық қолтаңба туралы» Қазақстан Республикасының 2003 жылғы 7 қаңтардағы N 370-II Заңы 7 бабының 1 тармағына сәйкес қағаз тасығыштағы құжатпен бірдей
Данный документ согласно пункту 1 статьи 7 ЗРК от 7 января 2003 года N370-II «Об электронном документе и электронной цифровой подписи» равнозначен документу на бумажном носителе

5	Тип и размер упаковки (длина, ширина, высота)	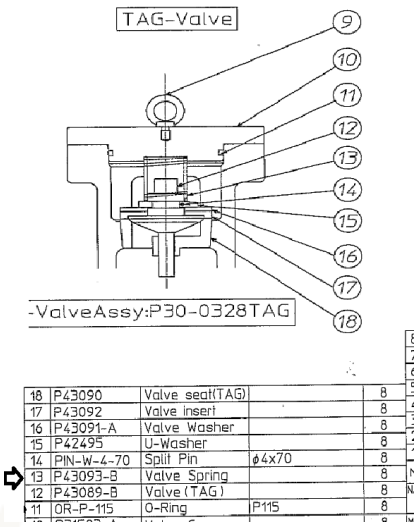
6	Место поставки Товара	АО «Волковгеология экспедиция №5 Туркестанская область, Сузакский район п. Таукент.
7	Срок поставки Товара	С даты подписания договора в течение 60 календарных дней
8	Гарантийный срок от Поставщика	Не менее 12 календарных месяцев с даты поставки
9	Обязанности Поставщика	Не использованный, не бывший в эксплуатации.

Осы құжат «Электрондық құжат және электрондық цифрлық қолтаңба туралы» Қазақстан Республикасының 2003 жылғы 7 қаңтардағы N 370-II Заңы 7 бабының 1 тармағына сәйкес қағаз тасығыштағы құжатпен бірдей
Данный документ согласно пункту 1 статьи 7 ЗРК от 7 января 2003 года N370-II «Об электронном документе и электронной цифровой подписи» равнозначен документу на бумажном носителе

Құжат «Самұрық-Қазына» ӘАҚ» АҚ электронды порталымен құрылған
Документ сформирован порталом электронных закупок АО «ФНБ «Самрук-Казына»

4388904645

Приложение №2
к Договору №1082338/2025/1 от 03.04.2025 г.

ТЕХНИЧЕСКАЯ СПЕЦИФИКАЦИЯ

по закупке 1082338
способом Запрос ценовых предложений на понижение

Лот № 4 (5684 Т, 3946169)

Заказчик: Филиал Акционерного общества "Волковгеология" Геологоразведочная экспедиция №5"
Поставщик: Товарищество с ограниченной ответственностью "Венчурная фирма ПОИСК"

1. Краткое описание ТРУ

Наименование	**Значение**
Номер строки	5684 Т
Наименование и краткая характеристика	Крейцкопф, для насоса
Дополнительная характеристика	Характеристика: Крейцкопф Р30302-В (А)
Количество	6.000
Единица измерения	Штука
Место поставки	КАЗАХСТАН, Туркестанская область, КАЗАХСТАН, Туркестанская область, Туркестанская обл., Сузакский р-он, п. Таукент
Условия поставки	DDP
Срок поставки	С даты подписания договора в течение 60 календарных дней
Условия оплаты	Предоплата - 30%, Промежуточный платеж - 70%, Окончательный платеж - 0%

2. Описание и требуемые функциональные, технические, качественные и эксплуатационные характеристики

№	**Наименование характеристики**	**Параметры**
1	Наименование Товара	Крейцкопф Р30302-В (А)
2	Назначение Товара	Крейцкопф, ползун – деталь кривошипно-ползунного механизма, совершающая возвратно-поступательное движение по неподвижным направляющим. Он предназначен для соединения поршня и шатуна в крейцкопфном механизме.

Осы құжат «Электрондық құжат және электрондық цифрлық қолтаңба туралы» Қазақстан Республикасының 2003 жылғы 7 қаңтардағы N 370-II Заңы 7 бабының 1 тармағына сәйкес қағаз тасығыштағы құжатпен бірдей
Данный документ согласно пункту 1 статьи 7 ЗРК от 7 января 2003 года N370-II «Об электронном документе и электронной цифровой подписи» равнозначен документу на бумажном носителе

3	Технические характеристики	Крейцкопф Р30302-В (А)
4	Госты и иные стандарты	Крейцкопф Р30302-В (А)
5	Материализготовления	Крейцкопф Р30302-В (А)
6	Внешний вид	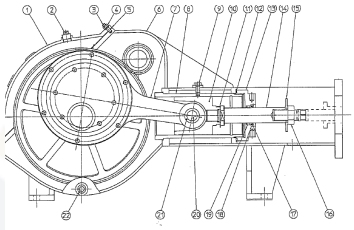 позиция -10
7	Комплектация	Крейцкопф Р30302-В (А)
8	Тип и размер упаковки (длина, ширина, высота)	Крейцкопф Р30302-В (А)
9	Вес	
10	Год изготовления	Не более 1 года до закупа
11	Срок поставки Товара	С даты подписания договора в течение 60 календарных дней
12	Гарантийный срок от Поставщика	Не менее 12 месяцев со дня приемки.

Осы құжат «Электрондық құжат және электрондық цифрлық қолтаңба туралы» Қазақстан Республикасының 2003 жылғы 7 қаңтардағы N 370-II Заңы 7 бабының 1 тармағына сәйкес қағаз тасығыштағы құжатпен бірдей
Данный документ согласно пункту 1 статьи 7 ЗРК от 7 января 2003 года N370-II «Об электронном документе и электронной цифровой подписи» равнозначен документу на бумажном носителе

Құжат «Самұрық-Қазына» ӘАҚ» АҚ электронды порталымен құрылған
Документ сформирован порталом электронных закупок АО «ФНБ «Самрук-Казына»

4388904645

Приложение №2
к Договору №1082338/2025/1 от 03.04.2025 г.

ТЕХНИЧЕСКАЯ СПЕЦИФИКАЦИЯ

по закупке 1082338
способом Запрос ценовых предложений на понижение

Лот № 7 (5746 Т, 3946166)

Заказчик: Филиал Акционерного общества "Волковгеология" Геологоразведочная экспедиция №5"
Поставщик: Товарищество с ограниченной ответственностью "Венчурная фирма ПОИСК"

1. Краткое описание ТРУ

Наименование	**Значение**
Номер строки	5746 Т
Наименование и краткая характеристика	Уплотнение, для бурового насоса, крышки клапана
Дополнительная характеристика	размер: Общие характеристики:для насоса марки MG-50 \ Серия:P4309216
Количество	32.000
Единица измерения	Штука
Место поставки	КАЗАХСТАН, Туркестанская область, КАЗАХСТАН, Туркестанская область, Туркестанская обл., Сузакский р-он, п. Таукент
Условия поставки	DDP
Срок поставки	С даты подписания договора в течение 60 календарных дней
Условия оплаты	Предоплата - 30%, Промежуточный платеж - 70%, Окончательный платеж - 0%

2. Описание и требуемые функциональные, технические, качественные и эксплуатационные характеристики

№	**Наименование характеристики**	**Параметры**
1	Наименование Товара	Кольцо уплотнитель O-Ring OR-P-115 P 115
2	Назначение Товара	Для бурового насоса MG - 50 (Уплотнение клапанной крышки насоса)
3	Технические характеристики	Каталожный номер Кольцо уплотнитель OR-P-115

Осы құжат «Электрондық құжат және электрондық цифрлық қолтаңба туралы» Қазақстан Республикасының 2003 жылғы 7 қаңтардағы N 370-II Заңы 7 бабының 1 тармағына сәйкес қағаз тасығыштағы құжатпен бірдей
Данный документ согласно пункту 1 статьи 7 ЗРК от 7 января 2003 года N370-II «Об электронном документе и электронной цифровой подписи» равнозначен документу на бумажном носителе

4	Госты и иные стандарты	Кольцо уплотнитель O-Ring OR-P-115 P 115
5	Материал изготовлени	Кольцо уплотнитель O-Ring OR-P-115 P 115
6	Внешний вид	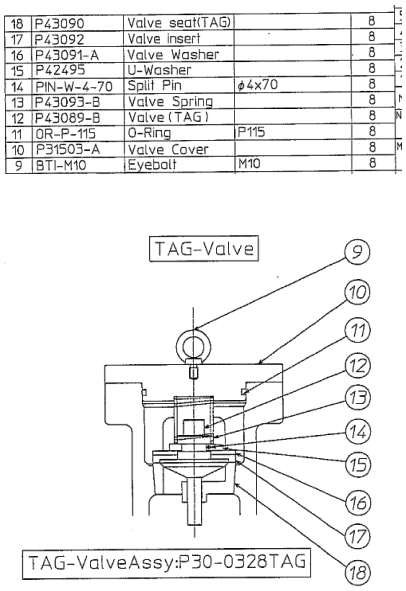 11- позиция
7	Комплектация	Кольцо уплотнитель O-Ring OR-P-115 P 115
8	Тип и размер упаковки (длина, ширина, высота)	Кольцо уплотнитель O-Ring OR-P-115 P 115
9	Вес	
10	Год изготовления	Не более 1 года до закупа
11	Срок поставки Товара	С даты подписания договора в течение 60 календарных дней

Осы құжат «Электрондық құжат және электрондық цифрлық қолтаңба туралы» Қазақстан Республикасының 2003 жылғы 7 қаңтардағы N 370-II Заңы 7 бабының 1 тармағына сәйкес қағаз тасығыштағы құжатпен бірдей
Данный документ согласно пункту 1 статьи 7 ЗРК от 7 января 2003 года N370-II «Об электронном документе и электронной цифровой подписи» равнозначен документу на бумажном носителе

12	Гарантийный срок от Поставщика	Не менее 12 месяцев со дня приемки.

Осы құжат «Электрондық құжат және электрондық цифрлық қолтаңба туралы» Қазақстан Республикасының 2003 жылғы 7 қаңтардағы N 370-II Заңы 7 бабының 1 тармағына сәйкес қағаз тасығыштағы құжатпен бірдей
Данный документ согласно пункту 1 статьи 7 ЗРК от 7 января 2003 года N370-II «Об электронном документе и электронной цифровой подписи» равнозначен документу на бумажном носителе

Құжат «Самұрық-Қазына» ӘАҚ» АҚ электронды порталымен құрылған
Документ сформирован порталом электронных закупок АО «ФНБ «Самрук-Казына»

4388904645

Приложение №2
к Договору №1082338/2025/1 от 03.04.2025 г.

ТЕХНИЧЕСКАЯ СПЕЦИФИКАЦИЯ

по закупке 1082338
способом Запрос ценовых предложений на понижение

Лот № 5 (5722 Т, 3946168)

Заказчик: Филиал Акционерного общества "Волковгеология" Геологоразведочная экспедиция №5"
Поставщик: Товарищество с ограниченной ответственностью "Венчурная фирма ПОИСК"

1. Краткое описание ТРУ

Наименование	**Значение**
Номер строки	5722 Т
Наименование и краткая характеристика	Муфта, для насоса
Дополнительная характеристика	Характеристика: Муфта MG-50-40 P31502-A (MG40-P32018)
Количество	20.000
Единица измерения	Штука
Место поставки	КАЗАХСТАН, Туркестанская область, КАЗАХСТАН, Туркестанская область, Туркестанская обл., Сузакский р-он, п. Таукент
Условия поставки	DDP
Срок поставки	С даты подписания договора в течение 60 календарных дней
Условия оплаты	Предоплата - 30%, Промежуточный платеж - 70%, Окончательный платеж - 0%

2. Описание и требуемые функциональные, технические, качественные и эксплуатационные характеристики

№	**Наименование характеристики**	**Параметры**
1	Наименование товара	Муфта MG-50-40 P31502-A (MG40-P32018)
2	Назначение Товара	Муфта MG-50-40 P31502-A (MG40-P32018)
3	Технические характеристики	Муфта MG-50-40 P31502-A (MG40-P32018)
4	Комплектация	

Осы құжат «Электрондық құжат және электрондық цифрлық қолтаңба туралы» Қазақстан Республикасының 2003 жылғы 7 қаңтардағы N 370-II Заңы 7 бабының 1 тармағына сәйкес қағаз тасығыштағы құжатпен бірдей
Данный документ согласно пункту 1 статьи 7 ЗРК от 7 января 2003 года N370-II «Об электронном документе и электронной цифровой подписи» равнозначен документу на бумажном носителе

5	Тип и размер упаковки (длина, ширина, высота)	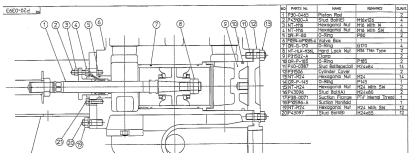 9- позиция
6	Место поставки Товара	АО «Волковгеология экспедиция № 5 Туркестанская область, Сузакский район п. Таукент.
7	Срок поставки Товара	С даты подписания договора в течение 60 календарных дней
8	Гарантийный срок от Поставщика	Не менее 12 календарных месяцев с даты поставки
9	Обязанности Поставщика	Не использованный, не бывший в эксплуатации.

Осы құжат «Электрондық құжат және электрондық цифрлық қолтаңба туралы» Қазақстан Республикасының 2003 жылғы 7 қаңтардағы N 370-II Заңы 7 бабының 1 тармағына сәйкес қағаз тасығыштағы құжатпен бірдей
Данный документ согласно пункту 1 статьи 7 ЗРК от 7 января 2003 года N370-II «Об электронном документе и электронной цифровой подписи» равнозначен документу на бумажном носителе

Құжат «Самұрық-Қазына» ӘАҚ» АҚ электронды порталымен құрылған
Документ сформирован порталом электронных закупок АО «ФНБ «Самрук-Казына»

4388904645

Приложение №3

к Договору №1082338/2025/1 от 03.04.2025 г.

Прогнозный/Фактический расчет доли внутристрановой ценности в договоре на поставку товаров

№_____ от _____

№ п/п	Поставщик	Код ЕНС ТРУ*	Наименование и краткое описание приобретенных товаров	Код и наименование еденицы измерений в соответствии с МКЕИ	Объем закупки		Сертификат СТ-KZ						Код страны происхождения товара	внутристрановая ценность в товаре,в тенге	внутристрановая ценность в договоре, %
					в единице измерения по ст.5	в денежном выражении	№	Серия	Код органа выдачи	Год выдачи	Дата выдачи	Доля внутристрановой ценности			
1	2	3	4	5	6	7	8	9	10	11	12	13	14	15 (7*13/100%)	16 (∑15/∑7*100%)
														0,00	x
						0,00								0,00	0,00%

Примечание:
3. Код товара по Единому номенклатурному справочнику (ЕНС ТРУ). Доступен по адресу: http://www.enstru.skc.kz/
8. Номер сертификата СТ-KZ. Пример: 01214.
9. Серия сертификата СТ-KZ.
10. Код органа выдачи сертификата СТ-KZ. Пример: 650.
11. Год выдачи сертификата СТ-KZ. Пример: если 2017 год, то указывается цифра 7.
12. Дата выдачи сертификата СТ-KZ. Пример: 09.06.2017.
13. Доля внутристрановой ценности (%) в товаре, указанная в сертификате СТ-KZ. В случае отстутствия сертификата равна 0
14. Код страны происхождения товара в соответствии с классификатором стран.
Доля внутристрановой ценности рассчитывается согласно Единой методики расчета организациями внутристрановой ценности, утвержденной приказом Министра по инвестициям и развитию РК №260 от 20.04.2018 г.

Подписывающие:

Бекишов Құрманғали Әбиұлы, Директор филиала

Жумагулбаева Мадина Мухамеджановна, Ведущий бухгалтер по ТМЦ и услугам

Жолшиева Гулнар, Главный бухгалтер

Тургинбаев Каратай Байбосынович, Начальник ПТО

Ринат Абдуллаев Сатибалдиевич, Ведущий специалист по снабжению

Амангелдина Айнат Арманқызы, Ведущий юрисконсульт

Яремчук Елена Михайовна, Специалист по снабжению 1 категории

Агабабян Армен Акопович, Генеральный директор

Осы құжат «Электрондық құжат және электрондық цифрлық қолтаңба туралы» Қазақстан Республикасының 2003 жылғы 7 қаңтардағы N 370-II Заңы 7 бабының 1 тармағына сәйкес қағаз тасығыштағы құжатпен бірдей

Данный документ согласно пункту 1 статьи 7 ЗРК от 7 января 2003 года N370-II «Об электронном документе и электронной цифровой подписи» равнозначен документу на бумажном носителе