Тауарларды сатып алу жөнінде шарт №1025822/2024/1

02.10.2024 жылғы

АҚ "Волковгеология", бұдан әрі «Тапсырыс беруші» деп аталатын, Директордың өндіріс жөніндегі орынбасары Бакиев Сырдаш Таипжанович негізінде әрекет ететін Сенімхат №2883686304 09.01.2024 бастап, атынан, бір жағынан, және Товарищество с ограниченной ответственностью "GLOBUS TOOL" бұдан әрі «Өнім беруші» деп аталатын, Директор РОЙ ДМИТРИЙ ВИКТОРОВИЧ негізінде әрекет ететін Жарғы негізінде, , екінші тараптан бірлесіп «Тараптар», ал жоғарыда көрсетілгендей жеке-жеке «Тарап» деп аталатындар «Самұрық-Қазына» ұлттық әл-ауқат қоры» акционерлік қоғамының және дауыс беретін акцияларының (қатысу үлестерінің) елу және одан да көп пайызы меншік немесе сенімгерлік басқару құқығымен «Самұрық-Қазына» АҚ-ға тікелей немесе жанама тиесілі заңды тұлғалардың сатып алуды жүзеге асыру тәртібіне (бұдан әрі – Тәртіп) сәйкес және Нәтижелер хаттамасы № 1025822 негізінде осы тауарларды сатып алу туралы шартты (бұдан әрі – Шарт) жасасты және төмендегілер туралы келісімге келді.

Өнім беруші осы Шартқа қол қоя отырып, мыналарды растайды:

•заңнамаға сәйкес құрылған және әрекет ететін кәсіпкерлік субъектісі болып табылады;

•осы Шартқа қол қою үшін қандай да бір шектеулер, тыйым салулар жоқ;

•осы Шартқа қол қою алдында өзінің барлық кәсіпкерлік тәуекелдерін бағалады және сәйкестендірді.

1. Шарттың мәні

1.1. Өнім беруші Тауарларды Шартта көрсетілген бағалар, өлшемдер және басқа да талаптар бойынша (бұдан әрі - Тауар) Тапсырыс берушінің меншігіне жіберуге және беруге міндеттенеді, ал Тапсырыс беруші Шарт бойынша Өнім беруші өз міндеттемелерін тиісінше орындаған жағдайда осы Шарттың талаптарында Тауарды қабылдауға және оған ақы төлеуге міндеттенеді.

1.2. Өнім берушінің тауарды кез келген белгілері бойынша ұқсас тауарға ауыстыруына жол берілмейді.

1.3. Өнім беруші тауардың меншік иесі болып табылады және үшінші тұлғалардың тауарға ауыртпалықтары мен құқықтарының болмауына кепілдік береді.

1.4. Тауар жаңа болуы керек, ақаулары болмауы керек және шарт талаптарына сәйкес келуі керек.

2. Шарттың құны және төлеу шарттары

2.1. Осы Шарттың жалпы сомасы 1012569.60 (бір миллион он екі мың бес жүз алпыс тоғыз теңге, алпыс тиын) Теңге ҚР ҚҚС-ты қоса алғанда құрайды және Шарттың талаптарын тиісінше орындау үшін қажетті барлық шығыстарды қамтиды, Шартта және Тәртібіне көзделген жағдайларды қоспағанда, Тараптар осы Шарт бойынша өз міндеттемелерін толық орындағанға дейін өзгертуге жатпайды.

2.2. Шарт бойынша төлем түрлерінің жалпы арақатынасы Шартқа № 1 қосымшада көрсетілген.

2.3. Шарт бойынша ақы төлеу мынадай тәртіппен жүргізіледі:

2.4. Жеткізілген тауарлар үшін ақы төлеу, оның ішінде шарт бойынша түпкілікті есеп айырысу Тараптар жеткізілген тауарлар Актісіне (актілеріне) (бұдан әрі-Қабылдап алу - беру актісі (актілері)) қол қойған және күнтізбелік 30 (отыз) күннен кешіктірілмейтін мерзімде мынадай құжатты (құжаттарды) ұсынған күннен бастап жүргізіледі:

2.4.1. Шарт шеңберінде жеткізілген Тауарлардағы елішілік құндылық үлесін электрондық құжат нысанында есептеу (электрондық сатып алуды жүргізуді қамтамасыз ететін «Самұрық-Қазына» АҚ-ның ақпараттық жүйесінде (бұдан әрі – Веб-портал) ұсынылады.

2.4.2. Қазақстан Республикасы салық заңнамасының талаптарына сәйкес ресімделген және өткізу бойынша айналым жасалған күннен ерте емес және осындай күннен кейін күнтізбелік 15 (он бес) күннен кешіктірілмей жазып берілген шот-фактуралар;

2.4.3. Орындалған жұмыстардың (көрсетілетін қызметтердің) қоса берілген актісіне сәйкес "айналым күні" (Р-1 нысаны) (жұмыстар/көрсетілетін қызметтер туралы шарттар бойынша) ретінде – күні көрсетіле отырып, жүйеде электрондық құжат нысанында Тараптар қол қойған орындалған жұмыстар (көрсетілген қызметтер)актісі (- тері);

2.4.4. Тауарды қағаз түрінде босатуға арналған жүкқұжат 2 (екі) дана;

2.4.5. Тапсырыс берушіге осы Шартқа қол қойылғаннан кейін 5 (бес) жұмыс күні ішінде контрагенттің толтырылған сауалнамасын (осы Шартқа № 4 қосымша) ұсыну.;

2.4.6. Тауарды қабылдау-беру актісі (Шартқа № 5 қосымша) қағаз жеткізгіште 2 (екі дана).;

2.5. Өнім беруші заңнамаға сәйкес ресімделген және қол қойылған Қабылдау-беру актісін (актілерін) Тапсырыс берушіге Веб-портал арқылы жібереді.

Электрондық түрде Веб-порталда Тауарларды қабылдау-беру актісін (актілерін) қалыптастыруға және қол қоюға жол беріледі.

Ілеспе жұмыстарды (қызметтерді) орындау кезінде түпкілікті есеп айырысу тиісті жұмыстарды (қызметтерді) орындағаннан кейін Шарт бойынша жүзеге асырылуы мүмкін.

Бұл ретте ілеспе жұмыстарды (қызметтерді) орындағаны үшін төлемді ұстап қалу Шарт сомасының 20%-ынан аспауы тиіс.

2.6. Тапсырыс беруші Мердігердің төлем құжаттарының топтамасын уақтылы ұсынбауына/қол қоюына байланысты төлемді кешіктіргені үшін жауапты болмайды.

2.7. Шот-фактура өткізу бойынша айналым жасалған күннен ерте емес (ҚР Салық заңнамасына сәйкес) және айналым жасалған күннен

бастап күнтізбелік 15 (он бес) күннен кешіктірілмей жазып беріледі.
2.8. Төлем күні блып төлеушінің банкі төлемді орындауға қабылдағаны туралы белгі қойған күн болып саналады.
2.9. Салықтар және бюджетке төленетін басқа да міндетті төлемдер осы Шарттың талаптарына және Қазақстан Республикасының салық заңнамасына сәйкес төленуге жатады.
2.10. Жеткізуші осы Шартпен Тапсырыс берушіге Тапсырыс беруші мен Жеткізуші арасында жасалған кез келген шарттар бойынша Жеткізушіге тиесілі ақшадан тұрақсыздық айыбының (айыппұлдардың, өсімпұлдардың) кез келген сомасын, соның ішінде Шарт бойынша өз міндеттемелерін орындамау және (немесе) тиісінше орындамау бойынша залалдардың, уәкілетті мемлекеттік органдар мен Тапсырыс берушінің мердігерлері ол жасаған кез келген шарттар бойынша салатын айыппұлдардың сомасын біржақты тәртіппен толық көлемде ұстап қалу құқығын береді. Ұстауға негіз болып мыналарды растайтын құжаттар табылады: шарттық міндеттемелерді орындамау/тиісінше орындамау; Тауарды жеткізу мерзімін бұзу; айыппұлдарды, өсімпұлдарды және басқа тұрақсыздық айыбын есептеу, сондай-ақ шығындар, оның ішінде нақты залал мен тұтынушының жоғалған пайдасы.
2.11. Егер Жеткізуші жеткізген және Тапсырыс беруші қабылдаған Тауардың жалпы құны Шарттың 2.1-тармағында көрсетілген Шарттың жалпы сомасына жетпесе, Жеткізуші Тапсырыс берушіден Тауардың қалған көлемін таңдауды (сатып алуды) және сәйкесінше оған ақы төлеуді талап етуге құқығы жоқ.
2.12. Қазақстан Республикасының салықтарға, баждарға және бюджетке төленетін басқа да төлемдерге қатысты заңнамасы өзгерген жағдайда, Тараптар тиісті Қосымша келісімге қол қоя отырып, осы Шартқа тиісті өзгерістер енгізуге міндеттенеді.
2.13. Осы Шарт бойынша тауар үшін төлем тауардың тиісті партиясын теңгемен жеткізу фактісі бойынша осы Шарттың 18-бөлімінде көрсетілген деректемелер бойынша өнім берушінің банктік шотына ақша аудару жолымен, Тапсырыс берушіде тауарды жеткізудің сапасына, жиынтықтылығына, саны мен мерзіміне талап болмаған жағдайда, өнім беруші шарт бойынша өзінің барлық міндеттемелерін орындағаннан кейін жүзеге асырылады.
2.14. "Волковгеология" АҚ филиалы ӨТҚжКБ (БСН 991241004329) "Волковгеология" АҚ құрылымдық бөлімшесі болып табылатындықтан (БСН 940740001484) және қосылған құн салығын төлеушілер болып табылмайтындықтан, сізден барлық құжаттарда "Волковгеология" АҚ-ның құрылымдық бөлімшесін көрсетуіңізді сұраймыз:
Жүк алушы: "Волковгеология" АҚ филиалы ӨТҚжКБ БСН 991 241 004 329. Мекен-жайы: Қазақстан Республикасы, Алматы облысы, Іле ауданы, Кенен Әзірбаев кенті. Егемен көшесі 103 А.
Алушы:" Волковгеология " АҚ БСН 940 740 001 484; мекен-жайы: Қазақстан Республикасы, 050012, Алматы қаласы, Бөгенбай батыр көшесі, 168. ЖСК KZ 646 010 131 000 206 180 "Қазақстан Халық Банкі" АҚ; БСК HSBKKZKX.

3. Жеткізу мерзімі және шарттары

3.1. Тауарды өнім беруші Шарттың №1, №2 қосымшаларына сәйкес мекенжайы бойынша және мерзімінде партиялармен жеткізеді. DDP (Инкотермс) шарттарында Тапсырыс берушіден өнім берушіге өтінім берген сәттен бастап 5 (бес) күнтізбелік күн ішінде. Тапсырыс беруші өз қалауы бойынша өнім берушіге тауарды жеткізудің ыңғайлы күнін өз бетінше таңдап, жазбаша нысанда өтінім береді. Тауарды жеткізу орны: Алматы облысы, Іле ауданы, Кенен Әзірбаев кенті, Егемендік көшесі, 103" А", жүк алушы- "Волковгеология" АҚ ӨТҚЖБ филиалы.
3.2. Тауар Тапсырыс берушіге Қабылдау-беру актісіне (актілеріне) сәйкес саны мен сапасы бойынша және Шарттың №1, №2 қосымшаларына сәйкес беріледі. Тауарға меншік құқығы, сондай-ақ тауардың кездейсоқ жойылу немесе кездейсоқ бүліну тәуекелі Өнім беруші заң актілеріне немесе Шартқа сәйкес Тауарды Тапсырыс берушіге беру жөніндегі өз міндетін орындаған болып есептелетін кезден бастап Тапсырыс берушіге ауысады. Жеткізуге байланысты шығыстар Шарттың жалпы сомасына қосылады.
3.3. Тауардың меншік құқығы мен кездейсоқ жойылу қаупі тауарды жеткізуші тауарды жеткізген күннен бастап Тапсырыс берушіге екі Тараптың уәкілетті өкілдері қол қойған тауарды қабылдау-беру актісі және тауарды босатуға арналған жүкқұжат негізінде ауысады. Осы Шарттың 3.4-тармағын ескере отырып, Тауарды қабылдау-беру актісіне және тауарды босатуға арналған жүкқұжатқа екі Тараптың уәкілетті өкілдерінің қол қойған күні тауарды жеткізу күні болып есептеледі.
3.4. Тауарды сапа бойынша қабылдауды Тапсырыс беруші жеткізілген тауарға сәйкестік сертификаты (Егер тауар сертификаттауға жататын болса), сәйкестік туралы декларация (заңнамада белгіленген жағдайларда) және осы Шартқа №2 қосымшада көрсетілген техникалық шарттар болған жағдайда жүргізеді.
3.5. Шартта көзделмеген барлық басқа мәселелерде Тараптар Қазақстан Республикасының қолданыстағы заңнамасын басшылыққа алады.

4. Тараптардың құқықтары және міндеттері

4.1. Өнім беруші міндетті:
4.1.1. Шарттың шарттарына сәйкес Тауарды жеткізу;
4.1.2. Тапсырыс берушіге жеткізілетін Тауарға құжаттарды Шартта көзделген мерзімдерде және шарттарда ұсынуға, оның ішінде:
4.1.2.1. Шарт шеңберінде электрондық құжат нысанында жеткізілген тауардың барлық көлеміне (санына) арналған Шартта елішілік құндылықтың үлесін есептеу (Веб-порталда ұсынылады). Түпкілікті қабылдау-тапсыру актісімен бірге беріледі.

4.1.2.2. Электрондық шот-фактура (ЭШФ);

4.1.2.3. Электрондық қабылдау-тапсыру актісі.;

4.1.2.4. Тауарды қабылдау-беру актісі (18.08.2022 ж.бекітілген "Волковгеология" АҚ саны, ассортименті, сапасы және жиынтықтылығы бойынша тауарды қабылдау тәртібі туралы нұсқаулыққа 1,2,3-қосымша).;

4.1.2.5. Тауарды босатуға арналған жүкқұжаттың түпнұсқасы-2 дана.;

4.1.2.6. Тауарды дайындаушы зауыт берген сапа сертификатының көшірмесі (бар болса және міндетті талап етілсе) - 1 дана.;

4.1.2.7. Қазақстан Республикасының сертификаттау саласындағы аккредиттелген органы берген тауардың сәйкестік сертификатының көшірмесі (егер тауар ҚР заңнамасына сәйкес міндетті сертификаттауға жататын болса).;

4.1.2.8. осы Шартта көзделген, тауарға қатысты және оның толықтығын, қауіпсіздігін, сапасын, пайдалану тәртібін, кепілдік міндеттемелерін (кепілдік талонын) және т.б. куәландыратын барлық құжаттар – 1 данадан, Тапсырыс берушіге қажетті өзге де құжаттар.;

4.1.3. Шарттың талаптарына сәйкес тауардың саны мен сапасы бойынша Тапсырыс беруші анықтаған кемшіліктерді жоюға;

Тапсырыс берушінің Өнім берушінің Тауарлардағы елішілік құндылықтың болжамды үлесін беруін талап етуге;

4.1.4. Сатып алу туралы шартты орындау шеңберінде жеткізілетін тауарлардың техникалық регламенттерде, стандарттардың ережелерінде немесе Қазақстан Республикасының заңнамасына сәйкес өзге де құжаттарда белгіленген талаптарға сәйкестігін растайтын құжаттарды ұсынуға міндеттенеді;

4.2. Өнім беруші:

4.2.1. Тапсырыс берушіден Шартта көзделген төлемді (төлемдерді) талап етуге;

4.2.2. Тапсырыс берушіден Тауарды уақытылы қабылдауды және Қабылдау-беру актілеріне қол қоюды талап етуге.

4.2.3. Қазақстан Республикасының заңнамасында, Тәртіпте және (немесе) Шартта көзделген негіздер бойынша Шарт бұзуға;

4.2.4. Тапсырыс берушіден авансты (алдын ала төлемді) қайтаруды қамтамасыз етуді уақтылы қайтаруды талап етуге;

4.2.5. Тапсырыс берушіден Шарттың орындалуын қамтамасыз етуді уақтылы қайтаруды талап етуге құқығы бар.

4.3. Тапсырыс беруші міндетті:

4.3.1. Шарттың шарттарына сәйкес жеткізілген Тауарды қабылдау.

4.3.2. Өнім берушіден беру-өткізу актісін алған күннен бастап 10 (он) жұмыс күні ішінде наразылықтар болмаған жағдайда беру-өткізу актісіне қол қою.

4.3.3. Шарттың шарттарына сәйкес төлемді (төлемдерді) жүргізу.

4.3.4. Тапсырыс берушіден алынған алдын ала төлем сомасына шарт бойынша өз міндеттемелерін толық және тиісінше орындаған күннен бастап 10 (он) жұмыс күні ішінде Өнім берушіге төлеген авансты (алдын ала төлемді) қайтаруды қамтамасыз етуді қайтару.

4.3.5. Шарт бойынша өз міндеттемелерін толық және тиісінше орындаған күннен бастап 10 (он) жұмыс күні ішінде Өнім берушіге енгізілген шарттың орындалуын қамтамасыз етуді қайтаруға.

4.4. Тапсырыс беруші құқылы:

4.4.1. Өнім берушіден Шартта белгіленген сапаға және санға сәйкес Тауарды алу.

4.4.2. Шарттың бағасын сәйкесінше азайтумен Шарттың талаптарына сәйкес келмейтін Жұмыстарды немесе Жұмыстардың кез-келген бөлігінен бас тарту немесе ақаулы өнім тізімдемесімен Өнім берушіге сапасыз Тауарды қайтару.

4.4.3. ҚР заңнамасында, Тәртіпте және (немесе) Шартта көзделген негіздер бойынша Шартты бұзуға және (немесе) Шарттан бас тартуға құқығы бар.

5. Тауарды тапсыру және қабылдау тәртібі

5.1. Тапсырыс беруші жеткізілген тауардың техникалық ерекшелікке және Шарттың өзге де талаптарына сәйкестігін тексеруге құқылы.

5.2. Тапсырыс берушіде тауарларды көзбен шолып қарау кезінде, сондай-ақ жеткізілетін тауарларға кіріс бақылауын жүргізу кезінде анықталуы мүмкін тауарлардың сапасына ескертулер болған кезде тауарларды қабылдау-беру актісіне Тапсырыс беруші қол қоймайды, ал кіріс бақылауынан өтпеген сапасыз тауарлар Шартқа сәйкес келетін тауарларға ауыстыру үшін Өнім берушіге қайтарылады. Сонымен қатар, өнім жеткізуші сатып алынатын тауарлардың ең жақсы сипаттамаларын ұсынған кезде тауар эталонының үлгісіне сәйкес келмейтін жағдайларды қоспағанда, сапасы бойынша тауар эталонының үлгісіне сәйкес келуі керек.

5.3. Тапсырыс беруші Өнім берушіден сатып алу туралы Шарттың талаптарында көзделген тауардың жеткізілгенін растайтын құжатты (құжаттарды) алған күннен бастап 10(он) жұмыс күнінен кешіктірмей шарт бойынша қажетті ақпаратты толтырады және ескертулер болмаған жағдайда тауарларды қабылдау-беру актісіне қол қояды не дәлелді негіздемелерді көрсете отырып, тауарларды қабылдаудан бас тартады. Бұл ретте тауардың жеткізілгенін растайтын құжатты(ларды) өнім беруші Тапсырыс берушіге электрондық құжат түріндегі сатып алу веб-порталы арқылы жібереді.

5.4. Жеткізілген тауарды қабылдауды Тапсырыс берушінің өкілдері тексеру жолымен және осы Шартта көзделген құжаттар негізінде жүзеге асырады.

5.5. Жеткізілген тауардың саны мен сапасы мәселелері бойынша, оның ішінде қабылдаудың әдеттегі тәсілі кезінде анықталмайтын ақаулар бойынша (жасырын ақаулар) Тапсырыс беруші Өнім берушіге Тауарды алған сәттен бастап 10 (он) жұмыс күндері ішінде талап қояды.
Егер Өнім беруші 10 (он)жұмыс күндері ішінде жауап бермесе, мұндай шағым Өнім беруші мойындаған болып саналады және Өнім беруші өзінің тәуекелдері мен шығыстары есебінен 10 (он) хабарлама алған сәттен бастап жұмыс күндері ішінде Тауардың жеткізілмеген және/немесе сапасыз бөлігін жеткізуге міндеттенеді.
5.6. Егер Тапсырыс беруші Тауарды алған сәттен бастап 10 (он) ішінде Өнім берушіге Тауардың тиісті емес саны және/немесе сапасы туралы хабарлама жібермеген жағдайда, Тауар Тапсырыс беруші қабылдаған болып есептеледі және осы Шарттың талаптарына сәйкес төлеуге жатады.

6. Кепілдіктер және Сапа

6.1. Жеткізуші жеткізілетін тауарға қолданылатын белгіленген талаптарға сәйкес келетін жеткізілетін тауардың сапасына кепілдік береді. Өнім беруші осы Шарт бойынша жеткізілген тауардың жаңа, үшінші тұлғалардың кез келген құқықтарынан бос екендігіне және нормативтік құжаттардың (ГОСТ, ҚР СТ, ОСТ, ТУ, техникалық регламент және т.б.) талаптарына сәйкес келетіндігіне және оны қалыпты сақтау және пайдалану кезінде ақаулары болмайтындығына кепілдік береді.
6.2. Өнім беруші тауардың сапасы мен сипаттамалары бойынша Тапсырыс беруші тарапынан расталған эталондық үлгіге сәйкес тауарды жеткізу және жеткізуді жүзеге асыру сапасы бойынша кепілдік міндеттемені орындайды. Өнім беруші осы Шартты орындау шеңберінде жеткізілетін тауардың техникалық ерекшелік талаптарына сәйкестігіне бағалаудан өткен тауар үлгісіне сәйкес келетініне кепілдік береді (Шартқа № 2 қосымша).
6.3. Өнім беруші жеткізілген Тауарға Қабылдау-беру актісіне қол қойылған күннен бастап 12 (двенадцать) месяцев белгіленген кепілдік мерзімі ішінде Тауардың сапасына кепілдік береді. Бұл ретте тауарлар кепілдік мерзімі ішінде барлық нормативтік талаптарға сай болуы тиіс.
6.4. Егер кепілдік мерзімі ішінде тауардың ақаулары немесе оның не Қазақстан Республикасы Азаматтық Кодексінің 430-бабында көзделген мерзімдер ішінде шарт талаптарына сәйкес келмеуі анықталса, өнім беруші Тапсырыс беруші тиісті талаптарды ұсынған сәттен бастап 10 (он) жұмыс күні ішінде ақаулы тауарды жаңасына өз есебінен ауыстыруға міндеттенеді. Ауыстырылған тауар үшін кепілдік мерзімі жаңа тауарға ауыстырылған сәттен басталады. Тауарларды ауыстыру бойынша барлық шығыстарды Өнім беруші өз мойнына алады.
6.5. Егер тауарды ауыстыру бойынша кідіріс Өнім берушінің кінәсінен болған жағдайда, кепілдік мерзімі тиісті уақыт кезеңіне ұзартылады.
6.6. Поставщик гарантирует, что:

6.6.1. Өнім берушінің барлық рұқсат беру құжаттары, сондай-ақ лицензиялары және Қазақстан Республикасының заңнамасында көзделген өзге де қажетті құжаттары болады.

6.6.2. Өнім беруші Тапсырыс берушінің сұрауы бойынша шарттың орындалуына байланысты ақпарат пен құжаттарды ұсынуға міндеттенеді.

7. Тараптардың жауапкершілігі

7.1. Шарт бойынша міндеттерді орындамау және/немесе тиісті түрде орындамау үшін Тараптар Қазақстан Республикасының заңнамасына сәйкес жауапты болады.
7.2. Өнім берушінің жауапкершілігі:

7.2.1. Шарттың талаптарына сәйкес Тауарлардағы елішілік құндылықтың үлесін есептемеген жағдайда, Өнім беруші Тапсырыс берушіге мерзімі өткен әрбір күн үшін Шарт сомасының 0,1% мөлшерінде, бірақ Шарттың жалпы сомасының 10% аспайтын мөлшерде өсімпұл төлейді;

7.2.2. Өнім беруші Шартта көрсетілген тауарды жеткізу мерзімдерін кешіктірген жағдайда, Өнім беруші Тапсырыс берушіге тауарды жеткізуді кешіктірген әрбір күнтізбелік күн үшін уақтылы жеткізілмеген тауар құнының 0,1% мөлшерінде, бірақ шарттың жалпы сомасы 10%-нан аспайтын мөлшерде өсімпұл төлейді;

7.2.3. Өнім беруші Шарттың талаптарына сәйкес анықталған кемшіліктерді жою мерзімдерін бұзған жағдайда, Өнім беруші Тапсырыс берушіге мерзімі өткен әрбір күнтізбелік күн үшін Шарт сомасының 0,1% мөлшерінде, бірақ Шарттың жалпы сомасының 10%-нан аспайтын мөлшерде өсімпұл төлейді.

7.2.4. Осы Шартта белгіленген мерзімдерде контрагенттің сауалнамасы ұсынылмаған жағдайда (Шартқа №4 қосымша) тапсырыс беруші Өнім берушіден шарттың жалпы сомасының 1% мөлшерінде тиісті хабарлама жіберу жолымен айыппұл төлеуді талап етуге құқылы, онда да тапсырыс берушінің хабарламасын алған сәттен бастап күнтізбелік 5 күн ішінде контрагенттің сауалнамасын ұсыну туралы талап көрсетіледі. Егер Өнім беруші хабарламада белгіленген мерзімде контрагенттің сауалнамасын ұсынбаған болса, сондай-ақ өнім беруші контрагенттің сауалнамасында дұрыс емес ақпарат бергені анықталған жағдайда, Тапсырыс беруші Шартты біржақты тәртіппен бұзуға, өнім берушіге болжамды бұзу күніне дейін 5 (бес) жұмыс күні бұрын жазбаша хабарлама жіберуге құқылы.

Хабарламада Шартты бұзудың себебі көрсетілуі тиіс, жойылған шарттық міндеттемелердің көлемі, сондай-ақ шартты бұзудың күшіне ену күні айтылуы тиіс. Жоғарыда көрсетілген мән-жайларға байланысты шартты бұзған кезде Өнім беруші шартты орындауға байланысты нақты шығындар үшін ғана шартты бұзған күні төлеуді талап етуге құқылы.

7.3. Өнім беруші Тапсырыс берушінің осы Шарт бойынша өнім берушінің өз міндеттемелерін орындамағаны және/немесе тиісінше орындамағаны үшін Тапсырыс берушіге тиесілі өсімақы (айыппұлдар) сомасын осы Шарт бойынша төленуге жататын сомалардан ұстап қалуына келіседі.

7.4. Тапсырыс берушінің жауапкершілігі:

7.4.1. Шарт бойынша төлемдер (оның ішінде аванстық төлемдер) кешіктірілген жағдайда, Тапсырыс беруші берушіге мерзімі өткен әрбір күнтізбелік күн үшін берешек сомасының 0,1% мөлшерінде, бірақ шарттың жалпы сомасы 10%-нан аспайтын мөлшерде өсімпұл төлейді.

7.4.2. Жеткізуші ұсынған аванстық төлемді қамтамасыз етуді қайтару кешіктірілген жағдайда, Тапсырыс беруші Өнім берушіге мерзімі өткен әрбір күнтізбелік күн үшін аванстық төлем сомасының 0,01% мөлшерінде, бірақ аванстық төлем сомасының 10-нан аспайтын мөлшерде өсімпұл төлейді.

7.4.3. Өнім беруші ұсынған Шарттың орындалуын қамтамасыз етуді қайтару кідіртілген жағдайда, Тапсырыс беруші Өнім берушіге мерзімі өткен әрбір күнтізбелік күн үшін шарт сомасының 0,01% мөлшерінде, бірақ шарттың жалпы сомасы 10%-нан аспайтын мөлшерде өсімпұл төлеуге тиіс.

7.4.4. Тапсырыс беруші тауарды қабылдауды кідірткен жағдайда, Тапсырыс беруші Өнім берушіге әрбір күнтізбелік күн үшін кідіріс сомасының 0,01% мөлшерінде, бірақ Шарттың жалпы сомасының (не орындалмаған міндеттеменің жалпы сомасының) 10%-нан аспайтын мөлшерде өсімпұл төлейді.

7.4.5. Тапсырыс беруші Қабылдау-тапсыру актісіне қол қоюды кідірткен жағдайда Тапсырыс беруші Өнім берушіге әрбір күнтізбелік күн үшін кідірту сомасының 0,1% мөлшерінде, бірақ шарттың жалпы сомасы 10%-нан аспайтын мөлшерде өсімпұл төлейді.

7.4.6. Тапсырыс беруші құжаттарды уақтылы ұсынбаған жағдайда (егер Шарттың талаптары бойынша Тапсырыс берушінің Тауарды жеткізу үшін Өнім берушіге құжаттарды ұсынуы талап етілген жағдайда), соның салдарынан Өнім беруші Шартта көзделген өз міндеттемелерін орындай алмаған жағдайда, Өнім берушінің Тапсырыс берушіден Қазақстан Республикасының заңнамасында белгіленген тәртіппен мерзімі өтіп кеткен залалдарды өтеуді талап етуге құқығы бар.

7.5. Өнім беруші Шарт бойынша өз міндеттемелерін орындауды бұзған жағдайда, Тапсырыс беруші Шарттың орындалуын қамтамасыз етудің енгізілген сомасынан Өнім берушіге Шарт бойынша өз міндеттемелерін бұзғаны үшін есептелген айыппұл сомасын және осыған байланысты туындаған залалдарды ұстап қалуға құқылы.

7.6. Шарттың қолданылуы тоқтатылған жағдайда Тауарды Тапсырыс беруші алдын ала төлеген төлемнен аз сомаға нақты жеткізу кезінде Тапсырыс беруші енгізілген авансты қайтаруды қамтамасыз ету сомасынан тиісті айырманы ұстап қалуға құқылы.

7.7. Өнім беруші Шарт бойынша өз міндеттемелерін бұзған жағдайда, Тапсырыс беруші «Самұрық-Қазына» АҚ-ның Сенімді емес әлеуетті өнім берушілер (өнім берушілер) тізбесіне Өнім беруші туралы мәліметтерді енгізу үшін сатып алу мәселелері жөніндегі уәкілетті органға белгіленген тәртіппен ақпарат жібереді.

7.8. Тұрақсыздық айыбын (айыппұлды, өсімпұлды) төлеу Тараптарды осы Шартта көзделген міндеттемелерді орындаудан босатпайды.

7.9. Өнім беруші тауарды жеткізу мерзімдерін күнтізбелік 30 (отыз) күннен артық кешіктірген жағдайда, Тапсырыс беруші Өнім берушіге қатысты шарт бойынша міндеттемелер сомасының 10% мөлшерінде айыппұл қолдана отырып және міндеттемелердің орындалмаған көлемін жоя отырып, Шартты біржақты тәртіппен бұзуға құқылы.

7.10. Өнім берушінің қоғамның қоршаған ортаны қорғау, денсаулық сақтау және еңбек қауіпсіздігі саласындағы талаптарын сақтамағаны үшін Тапсырыс беруші Өнім берушіден шарт бойынша өнім берушіге тиесілі төлемнен ұстап қалу жолымен шарт сомасының 1% мөлшерінде айыппұл төлеуді талап етуге құқылы, бұл Туралы Өнім берушіге тиісті жазбаша хабарлама жіберілетін болады.

8. Шартты өзгерту, бұзу тәртібі

8.1. Осы Шартқа өзгерістер мен толықтырулар енгізу Қазақстан Республикасының заңнамасына және Тәртіпке сәйкес жүзеге асырылады.

8.2. Жобаға не сатып алу туралы жасалған шартқа өткізілетін (өткізілген) сатып алу талаптарының мазмұнын және/немесе Өнім берушіні таңдау үшін негіз болған ұсынысты өзгерте алатын өзгерістерді Тәртіптің тиісті тармағында(тарында) көзделмеген өзге де негіздер бойынша енгізуге жол берілмейді.

8.3. Тапсырыс беруші мынадай жағдайларда шартты орындаудан біржақты тәртіппен бас тартуға құқылы:

8.3.1. Қазақстан Республикасы Азаматтық кодексінің 404-бабының 2-тармағының негізінде;

8.3.2. Өнім беруші өз міндеттемелерін бұзған кезде, сондай-ақ Тәртіпте айқындалған өзге де жағдайларда;

8.3.3. Тауарларды алудағы негізді орынсыздыққа байланысты, атап айтқанда:

8.3.3.1. төтенше жағдайға немесе экономикадағы басқа да жағымсыз құбылыстарға байланысты Тапсырыс берушінің шығыстары қысқарған жағдайда;

8.3.3.2. тапсырыс берушінің алқалы атқарушы органының/байқау кеңесінің шешімі негізінде өндірістік қажеттілік болмаған жағдайда (алқалы атқарушы орган/басқару органының байқау кеңесі/жоғары органы (қатысушылардың жалпы жиналысы) болмаған жағдайда.

Тауарларды, жұмыстарды, көрсетілетін қызметтерді сатып алудың негізді орынсыздығына байланысты сатып алу туралы шартты орындаудан бас тартуға Тапсырыс беруші Өнім берушіге нақты шеккен шығыстарды төлеген жағдайда жол беріледі.

8.4. Сатып алуды жүзеге асыру мәселелері жөніндегі уәкілетті орган «Самұрық-Қазына» АҚ-ның құрылымдық бөлімшесі атынан сатып алуда бұзушылықтарды анықтаған жағдайда Тапсырыс берушінің шарттан біржақты тәртіппен бас тартуына жол берілмейді.

Бұл жағдайда Шарт Тараптардың өзара келісімі бойынша ҚР заңнамасының талаптарына сәйкес және Өнім берушіге Шартты бұзу күніне оның нақты шеккен шығыстарын төлеген кезде бұзылуы мүмкін.

8.5. Егер шарт Тапсырыс берушінің кінәсінен бұзылған жағдайда, Өнім беруші Тапсырыс берушіден Шарттың талаптарын тиісінше орындамау салдарынан туындаған келтірілген шығындар мен шығындарды, сондай-ақ ұсынылған өсімпұлдар мен айыппұлдар сомасын қаржылық өтеуді талап етуге құқылы.

8.6. Тапсырыс беруші Шартты орындаудан біржақты тәртіппен бас тартқан кезде Тапсырыс беруші Өнім берушіге Шарттан бас тартудың болжамды күніне дейін кемінде күнтізбелік 15 (он бес) күн бұрын тиісті жазбаша хабарлама жібереді. Хабарламада себебі көрсетілуге тиіс, күші жойылған шарттық міндеттемелердің көлемі, сондай-ақ Шарттан бас тарту туралы хабарламаның күшіне ену күні ескертілуге тиіс.

Жоғарыда көрсетілген мән-жайларға байланысты Шарт бұзылған кезде Өнім беруші Шартты орындауға байланысты Шартты бұзған күнгі нақты шығындар үшін ғана ақы төлеуді талап етуге құқылы.

Авансты (алдын ала төлемді) қайтаруды қамтамасыз етуді ауыстыру және (немесе) шарттың орындалуын қамтамасыз етуді енгізу бөлігінде Шарт бойынша міндеттемелерді Мердігер бұзған жағдайларға алдын ала хабарлама бойынша міндеттемелер қолданылмайды.

9. Хабарламалар

9.1. Егер Шарттың талаптары бойынша қандай да бір хат алысуды жүргізу, хабарламалар, нұсқаулықтар, келісімдер, бекітулер, сертификаттар немесе қандай да бір шешімдер ұсыну немесе шығару қажет болса және өзгеше түрде айтылмаса, онда хат алысудың мұндай түрі негізсіз бас тартулар мен кешіктірулер жазбаша түрде жүзеге асырылады.

9.2. Осы Шартқа сәйкес немесе оған байланысты хат алмасу жөніндегі барлық құжаттарда Тараптардың деректемелерімен Шарт нөмірі болуға тиіс.

9.3. Осы Шарттың талаптары бойынша жазбаша нысанда орындалуға тиіс кез келген хат-хабар, хабарламалар, есептер, сұрау салулар, талаптар, бекітулер, келісімдер, нұсқаулықтар, тапсырыстар, сертификаттар немесе басқа да хабарламалар алдын ала ұсынылуға және қолма-қол немесе кейіннен түпнұсқасын беру арқылы 5 (бес) жұмыс күні ішінде факсты/электрондық нұсқаны алған күннен бастап кейіннен түпнұсқасын бере отырып, пошталық хабарламасы бар тапсырыс хатпен, факспен немесе электрондық поштамен тапсырылуға тиіс.

9.4. Курьерлік пошта, телекс, телеграмма немесе факс арқылы жіберілген кез-келген хабарлама (алдыңғы алуды растаусыз) тапсыру уақытында жеткізілген деп есептеледі.

9.5. Тапсырыс (әуе) хат арқылы жіберілген ескерту пошталық жеткізуді растайтын пошталық бөлімнің немесе курьерлік қызметтің мөртабаны болған жағдайда жеткізілген деп есептеледі.

10. Шарттың мерзімі

10.1. Шарт оған екі тарап қол қойған күннен бастап күшіне енеді және 2024 жылғы 31 желтоқсанға дейін, өнім берушінің кепілдік міндеттемелерін орындау бөлігінде – кепілдік мерзімі аяқталғанға дейін, ал өзара есеп айырысу бөлігінде Тараптар міндеттемелерді толық орындағанға дейін қолданылады.

11. Еңсерілмейтін күш жағдайлары (Форс-мажор)

11.1. Егер бұл форс-мажорлық жағдайлардың нәтижесі болса, Тараптар осы Келісім-шарт бойынша міндеттемелерді толық немесе ішінара орындамағаны үшін жауапкершіліктен босатылады. Осы бөлімнің мақсаттары үшін «форс-мажорлық жағдайлар» Тараптардың еркінен тыс және күтпеген сипаттағы оқиғаны білдіреді. Мұндай оқиғаларға әскери әрекеттер, табиғи немесе табиғи апаттар, эпидемиялар, карантиндер, эмбарго және басқалары сияқты әрекеттер кіруі мүмкін, бірақ олармен шектелмейді.

11.2. Форс-мажорлық жағдай туындаған кезде, міндеттемелерді орындау мүмкін еместігі туындаған Тарап екінші Тарапқа пайда болған сәттен бастап күнтізбелік 5 (бес) күн ішінде форс-мажордың күтілетін ұзақтығы туралы жазбаша (хабарлама) хабарлауға, сонымен қатар осындай жағдайлар мен олардың себептері туралы, сондай-ақ құзыретті орган берген осындай жағдайлардың болуын растайтын құжаттарды ұсынуға міндетті.

12. Дауларды шешу тәртібі

12.1. Шартқа қатысты Тараптар арасында пайда бола алатын барлық даулар және келіспеушіліктер келіссөздер арқылы шешіледі.

12.2. Даулар мен келіспеушіліктерді өзара келіссөздер арқылы шешу мүмкін болмаған жағдайда, олар Қазақстан Республикасының заңнамасында белгіленген сот тәртібімен Алматы қаласының мамандандырылған ауданаралық экономикалық сотында қаралады.

12.3. Шарт Қазақстан Республикасының заңнамасының нормаларымен реттеледі.

13. Сыбайлас жемқорлыққа қарсы әрекет ету

13.1. Осы Шарт бойынша өз міндеттемелерін орындау кезінде Тараптар мен олардың қызметкерлері төлем жасамайды, төлеуге ұсыныс жасамайды және қандай-да бір тұлғаларға тікелей немесе жанама түрде заңсыз артықшылықтарға немесе өзге де заңсыз мақсаттарға қол жеткізу үшін қандай-да бір ақшалай қаражат немесе құндылық төлеуге жол бермейді.

13.2. Осы Шарт бойынша өз міндеттемелерін орындау кезінде Тараптар және олардың жұмыскерлері осы Шарттың мақсаттары үшін қолданылатын заңнамада пара беру/алу, коммерциялық параға сатып алу ретінде сараланатын іс-әрекеттерді, сондай-ақ қолданыстағы заңнаманың және қылмыстық жолмен алынған кірістерді заңдастыруға (жылыстатуға) қарсы іс-қимыл туралы халықаралық актілердің талаптарын бұзатын іс-әрекеттерді жүзеге асырмайды.

13.3. Осы Шарт Тараптарының әрқайсысы басқа Тараптың жұмыскерлерін қандай да бір жолмен, оның ішінде ақшалай сомаларды, сыйлықтарды беру, олардың атына жұмыстарды (көрсетілетін қызметтерді) өтеусіз орындау арқылы және жұмыскерді белгілі бір тәуелділікке қоятын және осы жұмыскердің оны ынталандыратын тараптың пайдасына қандай да бір іс-әрекеттерді орындауын қамтамасыз етуге бағытталған басқа да тәсілдермен ынталандырудан бас тартады.

13.4. Тарапта қандай да бір сыбайлас жемқорлыққа қарсы шарттардың бұзылуы орын алды немесе орын алуы мүмкін деген күдік туындаған жағдайда, тиісті Тарап екінші Тарапты жазбаша нысанда хабардар етуге міндетті.

13.5. Тарап жазбаша хабарламада контрагенттің, оның жұмыскерлерінің пара беру немесе алу, коммерциялық параға сатып алу сияқты қолданыстағы заңнамада сараланатын әрекеттерінен, сондай-ақ қолданыстағы заңнаманың және Қылмыстық жолмен алынған кірістерді заңдастыруға қарсы іс-қимыл туралы халықаралық актілердің талаптарын бұзатын әрекеттерінен көрінетін осы шарттардың қандай да бір ережелерін бұзғанын немесе бұзуы мүмкін екенін анық растайтын немесе болжауға негіз беретін фактілерге сілтеме жасауға немесе материалдарды ұсынуға міндетті.

13.6. Осы Шарттың Тараптары сыбайлас жемқорлықтың алдын алу жөніндегі рәсімдердің жүргізілуін таниды және олардың сақталуын бақылайды. Бұл ретте Тараптар сыбайлас жемқорлық қызметіне тартылуы мүмкін контрагенттермен іскерлік қатынастар тәуекелін азайту үшін ақылға қонымды күш-жігер жұмсайды, сондай-ақ сыбайлас жемқорлықтың алдын алу мақсатында бір-біріне өзара жәрдем көрсетеді.

13.7. Тараптар сыбайлас жемқорлық қызметіне Тараптарды тарту тәуекелдерін болдырмау мақсатында комплаенс тексерулер жүргізу жөніндегі рәсімдерді іске асыруды қамтамасыз етуге міндеттенеді.

13.8. Тараптар Шарт тараптарының бірі Шарттың талаптарында көзделген сыбайлас жемқорлыққа қарсы іс-қимыл жөніндегі міндеттемелерді бұзған кезде Шартты орындаудан біржақты тәртіппен бас тартады.

14. Жеткізушінің сәйкестігін тексеру

14.1. Сыбайлас жемқорлыққа қарсы іс-қимыл шеңберінде Шарттың 13-бөліміне сәйкес Тапсырыс беруші Өнім берушіге комплаенс-тексеру жүргізу құқығын өзіне қалдырады.

14.2. Комплаенс-тексеру жүргізу барысында Тапсырыс беруші Өнім берушіні сыбайлас жемқорлық көріністерін, ақшаны жылыстатуды және терроризмді қаржыландыруды қоса алғанда, қандай да бір заңсыз қызметке қатысуын, өнім берушінің, оның акционерлерінің / құрылтайшыларының болуын қоса алғанда, ынтымақтастықтан / теріс ақпараттан/өзге де мәліметтерден бас тарту үшін ресми расталған негіздердің бар-жоғын тексереді/ынтымақтастыққа және/немесе мынадай тізілімдерде болуға тыйым салатын халықаралық санкцияларға ұшыраған адамдардың тізіміндегі қатысушылар, басшылар: - - банкроттар; - Мемлекеттік сатып алуға жосықсыз қатысушылар; - "Самұрық-Қазына" АҚ порталы сатып алуларының сенімсіз жеткізушілері; - MITWORK ЭТП жосықсыз жеткізушілерінің тізілімі; - ҚР Ұлттық Банкі мен оның ұйымдарының сатып алуларына жосықсыз қатысушылар.

14.3. Комплаенс-тексерудің теріс нәтижелері осы шартты бұзу үшін негіз болып табылады.

14.4. Өнім беруші оның акционерлерінің/құрылтайшыларының/қатысушыларының, басшыларының ынтымақтастыққа тыйым салатын халықаралық санкцияларға ұшыраған адамдардың тізімінде болмауына және оның сыбайлас жемқорлық көріністерін, ақшаны жылыстатуды, терроризмді қаржыландыруды қоса алғанда, заңсыз қызметке қатыспайтындығына және қатыспайтындығына, сондай-ақ осы Ереженің 14.2-тармағында көрсетілген өзге де жағымсыз жайттардың болмауына кепілдік береді Өнім берушінің және/немесе Тапсырыс берушінің беделіне теріс әсер етуі мүмкін шарттар.

14.5. Орындаушы 14.4-тармақта көзделген міндеттемелерді орындамаған жағдайда. және / немесе осы Шарттың 14.3-тармағында көзделген жағдайлар басталған кезде Тапсырыс беруші осы Шарттың 8-бөліміне сәйкес осы Шартты орындаудан біржақты тәртіппен бас тартуға құқылы.

15. Құпиялылық

15.1. Тараптар осы Шартқа қол қою арқылы осы Шарттың мазмұны, сондай-ақ төлем туралы ақпарат құпия еместігіне және Қазақстан Республикасының уәкілетті органдары мен ұйымдарының веб-порталында және/немесе өзге де ақпараттық жүйелерінде үшінші тұлғалар үшін қолжетімді екендігіне өз келісімін білдіреді.

Осы Шарт бойынша Тараптар беретін және/немесе пайдаланатын өзге де құжаттама мен ақпарат құпия болады және Тараптар Қазақстан

Республикасының қолданыстағы заңнамасында және Тәртіпте көзделген жағдайларды қоспағанда, екінші Тараптың алдын ала жазбаша келісімінсіз бұл ақпаратты үшінші тұлғаларға беруге құқылы емес.
Осы тармақтың екінші абзацы Шарттың мәніне қатысты мәселелерді оларды практикалық шешу мүддесінде немесе мұндай жария ету Қазақстан Республикасының заңнамасында ұйғарылған не оған уәкілетті мемлекеттік органдардың талап етуі бойынша жүзеге асырылатын жағдайларда сотта қарау жағдайларына қолданылмайды.
15.2. Өнім беруші Тапсырыс берушінің «Самұрық-Қазына» АҚ Шарт бойынша ақпаратты, оның ішінде деректемелер мен төлем деректемелері туралы ақпаратты қоса алғанда, онымен шектелмей, Тапсырыс берушіге қызмет көрсететін банктің контрагенттерін деректерді берудің қауіпсіз каналы арқылы байланыс арналарының қажетті хаттамаларын қолдана отырып, «Самұрық-Қазына» АҚ ақпараттық-талдамалық жүйесіне жіберу арқылы жария етуге құқылы екеніне келіседі.

16. Басқа шарттар

16.1. Тараптар осы Шарттың талаптарымен келісе отырып және Өнім берушінің кепілдіктері негізінде және оларға адалдықпен сүйене отырып, Өнім беруші:
(a) Өнім беруші де, оның үлестес тұлғалары да, Өнім берушінің барлық акционерлері де АҚШ Қаржы министрлігінің шетелдік активтерді бақылау басқармасы (Office of Foreign Assets Control of U.S. Department of the Treasury) басқаратын Еуропалық одақтың және (немесе) Ұлыбританияның және (немесе) SDN санкциялық тізімдерінде (Specially Designated Nationals and Blocked Persons List – арнайы бөлінген азаматтар мен бұғатталған тұлғалардың тізімі), CAPTA (List of Foreign Financial Institutions Subject to Correspondent Account or Payable-Through Account Sanctions – корреспонденттік шотты немесе өтпелі төлем шотын ашуға немесе жүргізуге тыйым салынған немесе бір немесе бірнеше қатаң шарттарға бағынатын шетелдік қаржы институттарының тізімі), NS-MBS (Non-SDN Menu-Based Sanctions List – SDN-ге негізделмеген санкциялар тізімі) санкциялар тізіміне, сондай-ақ аумақтан тыс әрекеті бар кез келген басқа санкциялар тізіміне енгізілмегеніне кепілдік береді.

Өнім берушінің Шартпен келісімі осы тармақтың (a) тармақшасында көрсетілген санкцияларды бұзуға әкеп соқпайды;
(b) Өнім беруші Шарт бойынша тиісті міндеттемені орындауға міндетті болған күні және осы Шартқа сәйкес оның нақты орындалған күніне дейін – Өнім берушінің шоттары, оның ішінде Шарт бойынша төлемдер жасау үшін пайдаланылатын меншікті және корреспонденттік шоттары АҚШ Қаржы министрлігінің шетелдік активтерді бақылау басқармасы (Office of Foreign Assets Control of U. S. Department of the Treasury) басқаратын оларға қатысты активтерді тоқтату режимі қолданылатын ЕО-ның қаржылық санкцияларының объектілері болып табылатын адамдардың, топтардың және ұйымдардың жиынтық тізбесіне енгізілмеген (Consolidated List of persons, groups and entities subject, under EU Sanctions, to an asset freeze and the prohibition to make funds and economic resources available to them) және (немесе) Ұлыбританиядағы Қаржылық санкцияларды жүзеге асыру жөніндегі басқарманың қаржылық санкциялар объектілерінің жиынтық тізімі (Consolidated List of financial sanctions targets of the Office of Financial Sanctions Implementations in the UK) және (немесе) SDN (Specially Designated Nationals and Blocked Persons List – арнайы бөлінген азаматтар мен бұғатталған тұлғалардың тізімі), CAPTA (List of Foreign Financial Institutions Subject to Correspondent Account or Payable-Through Account Sanctions – шетелдіктердің тізімі корреспонденттік шот немесе өтпелі төленетін шот ашатын немесе жүргізетін қаржы институттары тыйым салынған немесе бір немесе бірнеше қатаң шарттарға бағынады), NS-MBS (Non-SDN Menu-Based Sanctions List – SDN-ге негізделмеген санкциялар тізімі) банктерде немесе қаржы институттарында орналасқан.

(c) Мердігердің атынан осы Шартқа қол қоятын тұлға(лар) АҚШ Қаржы министрлігінің шетелдік активтерді бақылау басқармасы (Office of Foreign Assets Control of U. S. Department of the Treasury) басқаратын Еуропалық одақтың және (немесе) Ұлыбританияның санкциялар тізіміне және (немесе) SDN (Specially Designated Nationals and Blocked Persons List – арнайы бөлінген азаматтар мен бұғатталған тұлғалардың тізімі), CAPTA (List of Foreign Financial Institutions Subject to Correspondent Account or Payable-Through Account Sanctions – корреспонденттік шотты немесе өтпелі төлем шотын ашуға немесе жүргізуге тыйым салынған немесе бір немесе бірнеше қатаң шарттарға бағынатын шетелдік қаржы институттарының тізімі), NS-MBS (Non-SDN Menu-Based Sanctions List – SDN-ге негізделмеген санкциялар тізімі), сондай-ақ аумақтан тыс әрекеті бар кез келген басқа Санкциялар тізіміне енгізілмеген.
16.2. Егер Өнім берушінің қандай да бір кепілдігі жалған, анық емес және (немесе) дәл болмаса, Өнім беруші екінші Тараптың талабын алған күннен бастап 10 (он) жұмыс күнінен кешіктірмей, Өнім берушінің осындай кепілдігінің дәйексіздігі немесе дәл емес болуы нәтижесінде немесе оған байланысты туындаған тікелей және/немесе жанама шығындарды екінші Тарапқа өтеуге міндетті. Бұл ретте Тапсырыс беруші осы Шартты орындаудан біржақты тәртіппен бас тартуға құқылы.
16.3. Егер Шартпен келісім жасалған күннен кейін қандай да бір жаңа Санкциялық Акт қабылданса немесе қандай да бір қолданыстағы Санкциялық Актіге өзгерістер енгізілсе немесе тиісті юрисдикцияның құзыретті мемлекеттік органының ресми түсіндірмесіне немесе шешіміне байланысты қолданылып жүрген Санкциялық Актінің («Жаңа Санкциялар») қолданылу аясы кеңейсе немесе өзгеше түрде өзгерсе және осындай Жаңа Санкциялар:

(a)ақылға қонымды және негізделген қорытынды бойынша Тараптар екінші Тараптың осы Шарт бойынша өз міндеттемелерін орындауын мүмкін етпеуі немесе айтарлықтай қиындатуы мүмкін және (немесе)

(b)осындай Тараптың қаржыландыру көздеріне және (немесе) Тарап үшін тікелей және/немесе жанама шығындарға (олардың ақылға қонымды қорытындысы бойынша) ұзақ уақыт қол жеткізе алмауына әкеп соқтырған немесе әкеп соқтыруы мүмкін және (немесе)

(c)олар бұзушылыққа немесе өнімді жеткізуді/жұмысты тоқтатуға әкелуі мүмкін

(d)Тараптардың қандай да бірінің елеулі кредиттік шарттарында қамтылған, оларды сақтау Жаңа Санкциялармен мүмкін емес немесе айтарлықтай кедергі келтіретін Тараптардың міндеттемелерін (ковенанттарын) бұзуға әкеп соғады және (немесе)

(e)осындай Тараптың кредиттік рейтингінің төмендеуіне әкеп соқтырды немесе тиісті рейтингтік агенттік жазбаша нысанда растаған мұндай төмендеу ықтималдығы бар (бірге – «Жаңа Санкциялардың Салдары»), мұндай Тарап Жаңа Санкциялар қабылданған сәттен бастап 2 жұмыс күні ішінде (осы бапта көзделген әрбір хабарлама бұдан әрі «Санкциялар туралы хабарлама» деп аталады) ресми растайтын құжаттарды қоса бере отырып және осы санкциялардың оған әсері туралы екінші Тарапты бұл туралы дереу жазбаша хабардар етуге міндеттенеді.

16.4. Санкциялар туралы хабарлама ұсынылған күннен бастап 2 жұмыс күнінен кешіктірмей Тараптардың осы Шарт бойынша өз міндеттемелерін орындауына Жаңа Санкциялардың ықтимал әсеріне қатысты өз ұстанымдарын адал талқылау және келісу үшін, сондай-ақ осы Шартқа өзгерістер енгізуді, тиісті юрисдикцияның құзыретті мемлекеттік органынан рұқсаттар/лицензиялар алуды қоса алғанда («Адал келіссөздер»), Жаңа Санкциялардың осындай теріс әсерін болғызбау немесе ықтимал төмендету жөніндегі ықтимал заңды және ақылға қонымды шаралар туралы Тараптар кездесу(лер)/келіссөздер өткізеді.

16.5. Тараптар жүргізілген адал келіссөздердің нәтижелері бойынша өзара қолайлы шешімге қол жеткізген кезде Тараптар өздері келіскен шараларды іске асыру үшін 5 жұмыс күні ішінде не олар келіскен өзге мерзім ішінде ақылға қонымды күш-жігер жұмсайды, Жаңа Санкциялардың бұзылуын немесе оларды Тараптардың осы Шартты орындауына қолдануын болғызбауға мүмкіндік беретін шаралар іске асырылуы мүмкін.

16.6. Тараптар адал келіссөздердің бірінші күні өткізілгеннен кейін 5 жұмыс күні өткен соң келісімге қол жеткізбеген жағдайда, кез келген Тарап кез келген уақытта Жаңа Санкциялар қолданылатын немесе оларға қатысты Жаңа Санкциялар туындаған Тарапқа («Тыйым салынған Тарап») келісімге қол жеткізбеушілік туралы хабарлама («Келісімге қол жеткізбеушілік туралы хабарлама») жіберуге құқылы. Келісімге қол жеткізілмегені туралы осындай хабарлама жіберілген жағдайда Тарап Шартты орындаудан біржақты тәртіппен бас тартуға және келтірілген тікелей және/немесе жанама шығындардың орнын толтыруды талап етуге құқылы.

16.7. Тараптар жоғарыда келтірілген ережелерді шектемей, егер осы Шарт бойынша кез келген төлемдерді АҚШ долларымен не тенге жүзеге асыру Тапсырыс беруші үшін заңсыз, мүмкін емес немесе Тараптардың өзара келісуі бойынша Жаңа Санкциялар, 15.8-баптың ережелері себебінен өзгеше түрде орынсыз болған жағдайда келіседі, Тараптардың ақылға қонымды пікірі бойынша баламалы валютада төлем жасау Тараптарға Жаңа Санкциялардың салдарын болдырмауға мүмкіндік берген жағдайда басым тәртіппен қолдануға жатады және мұндай жағдайда 15.5 және 15.6-тармақтардың ережелері қолдануға жатпайды.

16.8. Тараптар осымен халықаралық банк жүйесіндегі белгісіздікті назарға ала отырып, егер кез келген сәтте осы Шарт бойынша кез келген төлемдерді АҚШ долларымен не ____ жүзеге асыру Өнім беруші үшін заңсыз, мүмкін емес немесе Тараптардың өзара келісуі бойынша өзге де түрде орынсыз болып қалса, осыны растайды және келіседі, Тапсырыс беруші Өнім берушіні бұл туралы жазбаша нысанда хабардар етуге міндеттенеді және Тараптар осындай төлем жүргізілетін баламалы валютаны ___ («Баламалы валюта») және осындай төлемді алушы Тараптың банктік шотының деректемелерін жазбаша нысанда бірлесіп келіседі, Тараптар келісілген валютада төлемді табысты жүргізу үшін бір біріне барлық қажетті және ақылға қонымды жәрдем көрсетуге міндеттенеді.

16.9. Егер осы Шартта өзгеше көрсетілмесе, егер осы Шартта төлемдер немесе есеп айырысулар жүргізілуі тиіс қандай да бір сомалар көрсетілсе, есептелсе немесе айқындалса (оның ішінде 15.8-тармақ теңгемен, рубльмен немесе өзге валютамен қолданылған жағдайда), онда Тараптар, егер немесе Қазақстан Республикасының Ұлттық Банкі тиісті валюталардың бағамдары туралы ақпаратты өзінің интернет сайтында (www.nationalbank.kz) тиісті төлем немесе есеп айырысу күніне (төлем немесе есеп айырысу байланыстырылған күн) бағам бойынша ____ жарияламаса, мұндай төлемдерді немесе АҚШ долларымен есеп айырысуды жүзеге асыру мақсаттары үшін осы сомалар тиісті төлем немесе есеп айырысу күніне (төлем немесе есеп айырысу байланыстырылған күн) Қазақстан Республикасы Ұлттық Банкінің бағамы бойынша АҚШ долларына қайта есептелетін болады.

16.10. Шарт бірдей заңды күші бар 2 (екі) данада, Тараптардың әрқайсысы үшін бір данадан жасалды. Тараптар айырбастайтын шартқа қатысты барлық хат-хабарлар және басқа құжаттама осы шарттарға сәйкес келуі керек.

16.11. Осы Шартқа барлық қосымшалар, өзгерістер мен толықтырулар жазбаша түрде жасалған және Тараптардың уәкілетті тұлғалары қол қойған жағдайда оның ажырамас бөліктері болып табылады.

16.12. Шарт Қазақстан Республикасының заңнамасына сәйкес жасалды және реттеледі

17. Басқа шарттар.

17.1. Ешбір Тарап екінші Тараптың жазбаша келісімінсіз Шарт бойынша өз құқықтары мен міндеттерін үшінші тұлғаларға беруге құқығы

жоқ.

17.2. Егер Шарттың бір немесе бірнеше ережелері және/немесе оған қосымшалар немесе толықтырулар қандай да бір себептермен заңсыз немесе жарамсыз болып шықса, бұл Шарттың басқа ережелеріне әсер етпеуі тиіс. Бұл ретте Шарт, оған қосымшалар мен толықтырулар мұндай жарамсыз ережелерді қамтымағандай түсіндірілуге тиіс.

17.3. Шартқа барлық қосымшалар, өзгертулер және (немесе) толықтырулар, егер олар электрондық цифрлық қолтаңба арқылы қол қойылған электрондық цифрлық нысанда ресімделсе ғана жарамды болады.

17.4. Егер Шарттың бір немесе бірнеше ережелері және/немесе оған қосымшалар немесе толықтырулар қандай да бір себептермен заңсыз немесе жарамсыз болып шықса, бұл Шарттың басқа ережелеріне әсер етпеуі тиіс. Бұл ретте Шарт, оған қосымшалар мен толықтырулар мұндай жарамсыз ережелерді қамтымағандай түсіндірілуге тиіс.

17.5. Шартта көзделмеген барлық басқа мәселелерде Тараптар Қазақстан Республикасының қолданыстағы заңнамасын басшылыққа алады.

18. Тараптардың заңды мекенжайлары және банк деректемелері

АҚ "Волковгеология"
Алматы қ., Богенбай батыра, 168
БСН 940740001484
БСК HSBKKZKX
ЖСК KZ646010131000206180
АО “Народный Банк Казахстана”
Тел.: +7 (727) 292-60-17
Директордың өндіріс жөніндегі орынбасары Бакиев Сырдаш Таипжанович

02.10.2024 15:56:59

Товарищество с ограниченной ответственностью "GLOBUS TOOL"
Қарағанды облысы, Қарағанды Қ.Ә., Алиханов, 14б, 31
БСН 230640021060
БСК TSESKZKA
ЖСК KZ35998HTB0001655704
Акционерное общество "First Heartland Jusan Bank"
Тел.: +7 (705) 573-3610
Директор РОЙ ДМИТРИЙ ВИКТОРОВИЧ

02.10.2024 16:06:47

Құжат «Самұрық-Қазына» ӘАҚ» АҚ электронды порталымен құрылған
Документ сформирован порталом электронных закупок АО «ФНБ «Самрук-Казына»

3687941317

№1 қосымша

№1025822/2024/1 от 02.10.2024 жылғыкелісім-шарт үшін

Сатып алынатын тауарлардың, жұмыстар мен қызметтердің тізімі

ЖП тармағының №	Атауы және қысқа сипаттамасы	Қосымша сипаттамасы	Жалпы саны	Саны	Өлшем бірлігі	Бірлік бағасы	ҚР ҚҚС белгісі	Сомасы	Жеткізу орны	Жеткізу шарттары	Жеткізу мерзімі	Төлем шарттары
10266 Т	Қатты қорытпалы пластина, көп бұрышты	Сипаттама: Пластины твердосплавные напаиваемые типа 11 (11230) Т5К10	300.000	300.000	Дана	1 125	Иә	378 000	КАЗАХСТАН, Алматинская область, КАЗАХСТАН, Алматинская область, Алматинская обл., Илийский р-он, п. Кенена Азербаева, ул. Егемендик 103а	DDP	Шартқа қол қойылған күннен бастап (қоса алғанда) 31.12.2024 дейін.	Алдын ала төлем - 0%, Аралық төлем - 0%, Соңғы төлем - 100%
2551-1 Т	Егеу, үш қырлы	Сипаттама: Л=400,зерно40	16.000	16.000	Дана	2 590	Иә	46 412.8	КАЗАХСТАН, Алматинская область, КАЗАХСТАН, Алматинская область, Алматинская обл., Илийский р-он, п. Кенена Азербаева, ул. Егемендик 103а	DDP	Шартқа қол қойылған күннен бастап (қоса алғанда) 31.12.2024 дейін.	Алдын ала төлем - 0%, Аралық төлем - 0%, Соңғы төлем - 100%

2923-2 Т	Шиыршық бұрғы, конустық артқы ілмек үшін, диаметрі 30,1-50 мм	Сипаттама: 38 мм	3.000	3.000	Дана	19 800	Иә	66 528	КАЗАХСТАН, Алматинская область, КАЗАХСТАН, Алматинская область, Алматинская обл., Илийский р-он, п. Кенена Азербаева, ул. Егемендик 103а	DDP	Шартқа қол қойылған күннен бастап (қоса алғанда) 31.12.2024 дейін.	Алдын ала төлем - 0%, Аралық төлем - 0%, Соңғы төлем - 100%
2549-1 Т	Егеу, шаршы	Сипаттама: Л=400,зерно40	8.000	8.000	Дана	2 080	Иә	18 636.8	КАЗАХСТАН, Алматинская область, КАЗАХСТАН, Алматинская область, Алматинская обл., Илийский р-он, п. Кенена Азербаева, ул. Егемендик 103а	DDP	Шартқа қол қойылған күннен бастап (қоса алғанда) 31.12.2024 дейін.	Алдын ала төлем - 0%, Аралық төлем - 0%, Соңғы төлем - 100%
10267 Т	Қатты қорытпалы пластина, көп бұрышты	Сипаттама: Пластины твердосплавные напаиваемые типа 06,66 (66090) Т5К10	300.000	300.000	Дана	870	Иә	292 320	КАЗАХСТАН, Алматинская область, КАЗАХСТАН, Алматинская область, Алматинская обл., Илийский р-он, п. Кенена Азербаева, ул. Егемендик 103а	DDP	Шартқа қол қойылған күннен бастап (қоса алғанда) 31.12.2024 дейін.	Алдын ала төлем - 0%, Аралық төлем - 0%, Соңғы төлем - 100%

2544-1 Т	Егеу, жазық	Сипаттама: Л=400,зерно40	50.000	50.000	Дана	2 262	Иә	126 672	КАЗАХСТАН, Алматинская область, КАЗАХСТАН, Алматинская область, Алматинская обл., Илийский р-он, п. Кенена Азербаева, ул. Егемендик 103а	DDP	Шартқа қол қойылған күннен бастап (қоса алғанда) 31.12.2024 дейін.	Алдын ала төлем - 0%, Аралық төлем - 0%, Соңғы төлем - 100%
10265 Т	Қатты қорытпалы пластина, көп бұрышты	Сипаттама: Пластины твердосплавные напаиваемые типа 13 (13131) Т5К10	300.000	300.000	Дана	250	Иә	84 000	КАЗАХСТАН, Алматинская область, КАЗАХСТАН, Алматинская область, Алматинская обл., Илийский р-он, п. Кенена Азербаева, ул. Егемендик 103а	DDP	Шартқа қол қойылған күннен бастап (қоса алғанда) 31.12.2024 дейін.	Алдын ала төлем - 0%, Аралық төлем - 0%, Соңғы төлем - 100%

Құжат «Самұрық-Қазына» ӘАҚ» АҚ электронды порталымен құрылған
Документ сформирован порталом электронных закупок АО «ФНБ «Самрук-Казына»

3687941317

Шарттың №2
қосымшасы №1025822/2024/1 от 02.10.2024 жылғы

ТЕХНИКАЛЫҚ СИПАТТАМА

1025822 сатып алу бойынша
Бағалы ұсыныстарға сұраным тәсілімен

Лот № 4 (10266 Т, 3747780)

Тапсырыс беруші: "Волковгеология" Акционерлік қоғамының филиалы "Өндірістік -техникалық қамсыздандыружәне жинақтау басқармасы (ӨТҚЖБ)"

Жеткізуші: Товарищество с ограниченной ответственностью "GLOBUS TOOL"

1. ТЖҚ қысқаша сипаттамасы

Атауы	**Мәні**
Жол нөмірі	10266 Т
Атауы және қысқаша сипаттамасы	Қатты қорытпалы пластина, көп бұрышты
Қосымша сипаттама	Сипаттама: Пластины твердосплавные напаиваемые типа 11 (11230) Т5К10
Саны	300.000
Өлшем бірлігі	Дана
Жеткізу орны	ҚАЗАҚСТАН, Алматы облысы, КАЗАХСТАН, Алматинская область, Алматинская обл., Илийский р-он, п. Кенена Азербаева, ул. Егемендик 103а
Жеткізу шарттары	DDP
Жеткізу мерзімі	Шартқа қол қойылған күннен бастап (қоса алғанда) 31.12.2024 дейін.
Төлем шарттары	Алдын ала төлем - 0%, Аралық төлем - 0%, Соңғы төлем - 100%

2. Сипаттамасы және талап етілетін функционалдық, техникалық, сапалық және пайдалану сипаттамалары

№	**Сипаттама атауы**	**Параметлер**
1	Тауардың аты	10266 Т Қатты қорытпалы тілім
2	Тауардың қолданылуы	Металл өңдеуге арналған

Осы құжат «Электрондық құжат және электрондық цифрлық қолтаңба туралы» Қазақстан Республикасының 2003 жылғы 7 қаңтардағы N 370-II Заңы 7 бабының 1 тармағына сәйкес қағаз тасығыштағы құжатпен бірдей
Данный документ согласно пункту 1 статьи 7 ЗРК от 7 января 2003 года N370-II «Об электронном документе и электронной цифровой подписи» равнозначен документу на бумажном носителе

3	Техникалық сипаттама	Қатты қорытпалы тілімді дәнекерлеу Типі 11 Тілім белгісі: l, b, s 11230: 10, 25, 6
4	Госты, Қазақстан Республикасының Мемлекеттік стандарты,жоқ жағдайда,мемлекетаралық стандарт	ГОСТ 25398-90
5	Дайындау материалдары	Т5К10
6	Тауардың күйі	Тауар жаңа, пайдаланылмаған, қолданылмаған.
7	Құрамдау	
8	Қаптаудың үлгісі мен көлемі (ұзындығы,жалпақтығы, биіктігі)	
9	Салмағы,нетто	15,27г.
10	Шығарылған мерзімі	2024 жыл

Осы құжат «Электрондық құжат және электрондық цифрлық қолтаңба туралы» Қазақстан Республикасының 2003 жылғы 7 қаңтардағы N 370-II Заңы 7 бабының 1 тармағына сәйкес қағаз тасығыштағы құжатпен бірдей
Данный документ согласно пункту 1 статьи 7 ЗРК от 7 января 2003 года N370-II «Об электронном документе и электронной цифровой подписи» равнозначен документу на бумажном носителе

11	Тауарды жеткізу мекен-жайы	Алматы обл. Іле ауданы, Кенен Әзірбаев кенті, Егемендик көшесі, 103 А.
12	Тауарды жеткізілім мерзімі	5 күнтізбелік күннің ішінде тапсырыс берушінің өтінімі бойынша
13	Тауарды жеткізушінің кепілдік мерзімі	12 ай тауардың жеткізілген күнінен бастап
14	Тауарды жеткізушінің міндеттемесі	

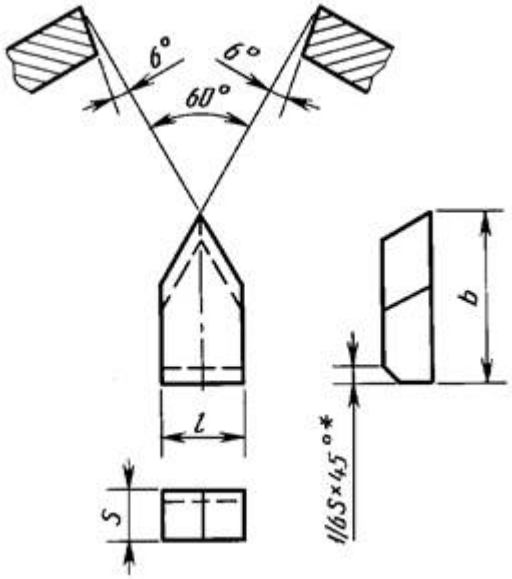

3. Техникалық стандарттар

№ р/с	ҚР тіркелген	Белгіленуі	Құжат нөмірі	Санаты	Атауы	Қолдану саласы	Әзірлеуші	Беттер	МКС	Мәртебесі	Бұйрық	Енгізу күні бастап	К б

Осы құжат «Электрондық құжат және электрондық цифрлық қолтаңба туралы» Қазақстан Республикасының 2003 жылғы 7 қаңтардағы N 370-II Заңы 7 бабының 1 тармағына сәйкес қағаз тасығыштағы құжатпен бірдей
Данный документ согласно пункту 1 статьи 7 ЗРК от 7 января 2003 года N370-II «Об электронном документе и электронной цифровой подписи» равнозначен документу на бумажном носителе

2	Иә	ГОСТ 25398-90	314221	Межгосударственный стандарт	Пластины твердосплавные напаиваемые типа 11. Конструкция и размеры	Настоящий стандарт распространяется на пластины для чистовых и резьбовых резцов.	СССР (СССР)	4	Режущие инструменты	Действует	Постановлением Государственного комитета СССР по управлению качеством продукции и стандартам от 31.10.90 N 2760	01.07.1993

Осы құжат «Электрондық құжат және электрондық цифрлық қолтаңба туралы» Қазақстан Республикасының 2003 жылғы 7 қаңтардағы N 370-II Заңы 7 бабының 1 тармағына сәйкес қағаз тасығыштағы құжатпен бірдей
Данный документ согласно пункту 1 статьи 7 ЗРК от 7 января 2003 года N370-II «Об электронном документе и электронной цифровой подписи» равнозначен документу на бумажном носителе

Шарттың №2
қосымшасы №1025822/2024/1 от 02.10.2024 жылғы

ТЕХНИКАЛЫҚ СИПАТТАМА

1025822 сатып алу бойынша
Бағалы ұсыныстарға сұраным тәсілімен

Лот № 8 (2551-1 Т, 3747776)

Тапсырыс беруші: "Волковгеология" Акционерлік қоғамының филиалы "Өндірістік -техникалық қамсыздандыружәне жинақтау басқармасы (ӨТҚЖБ)"

Жеткізуші: Товарищество с ограниченной ответственностью "GLOBUS TOOL"

1. ТЖҚ қысқаша сипаттамасы

Атауы	**Мәні**
Жол нөмірі	2551-1 Т
Атауы және қысқаша сипаттамасы	Егеу, үш қырлы
Қосымша сипаттама	Сипаттама: Л=400,зерно40
Саны	16.000
Өлшем бірлігі	Дана
Жеткізу орны	ҚАЗАҚСТАН, Алматы облысы, КАЗАХСТАН, Алматинская область, Алматинская обл., Илийский р-он, п. Кенена Азербаева, ул. Егемендик 103а
Жеткізу шарттары	DDP
Жеткізу мерзімі	Шартқа қол қойылған күннен бастап (қоса алғанда) 31.12.2024 дейін.
Төлем шарттары	Алдын ала төлем - 0%, Аралық төлем - 0%, Соңғы төлем - 100%

2. Сипаттамасы және талап етілетін функционалдық, техникалық, сапалық және пайдалану сипаттамалары

№	**Сипаттама атауы**	**Параметлер**
1	Тауардың аты	2551-1 Т Егеу
2	Тауардың қолданылуы	Металды өңдеу үшін
3	Техникалық сипаттама	Үш қырлы егеу 400 мм №1 Ұзындығы 400 ммЕні 20мм№1 ойықТүрі үш қырлы
4	Госты, Қазақстан Республикасының Мемлекеттік стандарты,жоқ жағдайда,мемлекетаралық стандарт	ГОСТ 1465-80

Осы құжат «Электрондық құжат және электрондық цифрлық қолтаңба туралы» Қазақстан Республикасының 2003 жылғы 7 қаңтардағы N 370-II Заңы 7 бабының 1 тармағына сәйкес қағаз тасығыштағы құжатпен бірдей
Данный документ согласно пункту 1 статьи 7 ЗРК от 7 января 2003 года N370-II «Об электронном документе и электронной цифровой подписи» равнозначен документу на бумажном носителе

5	Дайындау материалдары	U13 немесе U13A маркалы аспаптық көміртекті болат
6	Тауардың күйі	Тауар жаңа, пайдаланылмаған, қолданылмаған.
7	Құрамдау	Бекітуге арналған металл сақинасы бар ағаш тұтқа
8	Қаптаудың үлгісі мен көлемі (ұзындығы,жалпақтығы, биіктігі)	
9	Салмағы,нетто	
10	Шығарылған мерзімі	2024 жыл
11	Тауарды жеткізу мекен-жайы	Алматы обл. Іле ауданы, Кенен Әзірбаев кенті, Егемендик көшесі, 103 А.
12	Тауарды жеткізілім мерзімі	5 күнтізбелік күннің ішінде тапсырыс берушінің өтінімі бойынша
13	Тауарды жеткізушінің кепілдік мерзімі	12 ай тауардың жеткізілген күнінен бастап
14	Тауарды жеткізушінің міндеттемесі	

3. Техникалық стандарттар

№ р/с	ҚР тіркелген	Белгіленуі	Құжат нөмірі	Санаты	Атауы	Қолдану саласы	Әзірлеуші	Беттер	МКС	Мәртебесі	Бұйрық	Енгізу күні бастап	К б

Осы құжат «Электрондық құжат және электрондық цифрлық қолтаңба туралы» Қазақстан Республикасының 2003 жылғы 7 қаңтардағы N 370-II Заңы 7 бабының 1 тармағына сәйкес қағаз тасығыштағы құжатпен бірдей
Данный документ согласно пункту 1 статьи 7 ЗРК от 7 января 2003 года N370-II «Об электронном документе и электронной цифровой подписи» равнозначен документу на бумажном носителе

2	Иә	ГОСТ 1465-80	309519	Межгосударственный стандарт	Напильники. Технические условия	Настоящий стандарт распространяется на слесарные напильники общего назначения.	СССР (СССР)	34	Напильники	Действует	Постановлением Государственного комитета СССР по стандартам от 25.01.80 N 354	01.01.1981

Осы құжат «Электрондық құжат және электрондық цифрлық қолтаңба туралы» Қазақстан Республикасының 2003 жылғы 7 қаңтардағы N 370-II Заңы 7 бабының 1 тармағына сәйкес қағаз тасығыштағы құжатпен бірдей
Данный документ согласно пункту 1 статьи 7 ЗРК от 7 января 2003 года N370-II «Об электронном документе и электронной цифровой подписи» равнозначен документу на бумажном носителе

Шарттың №2
қосымшасы №1025822/2024/1 от 02.10.2024 жылғы

ТЕХНИКАЛЫҚ СИПАТТАМА

1025822 сатып алу бойынша
Бағалы ұсыныстарға сұраным тәсілімен

Лот № 1 (2923-2 Т, 3747783)

Тапсырыс беруші: "Волковгеология" Акционерлік қоғамының филиалы "Өндірістік -техникалық қамсыздандыружәне жинақтау басқармасы (ӨТҚЖБ)"

Жеткізуші: Товарищество с ограниченной ответственностью "GLOBUS TOOL"

1. ТЖҚ қысқаша сипаттамасы

Атауы	**Мәні**
Жол нөмірі	2923-2 Т
Атауы және қысқаша сипаттамасы	Шиыршық бұрғы, конустық артқы ілмек үшін, диаметрі 30,1-50 мм
Қосымша сипаттама	Сипаттама: 38 мм
Саны	3.000
Өлшем бірлігі	Дана
Жеткізу орны	ҚАЗАҚСТАН, Алматы облысы, КАЗАХСТАН, Алматинская область, Алматинская обл., Илийский р-он, п. Кенена Азербаева, ул. Егемендик 103а
Жеткізу шарттары	DDP
Жеткізу мерзімі	Шартқа қол қойылған күннен бастап (қоса алғанда) 31.12.2024 дейін.
Төлем шарттары	Алдын ала төлем - 0%, Аралық төлем - 0%, Соңғы төлем - 100%

2. Сипаттамасы және талап етілетін функционалдық, техникалық, сапалық және пайдалану сипаттамалары

№	**Сипаттама атауы**	**Параметрлер**
1	Тауардың аты	2923-2 Т Бұралмалы бұрғы
2	Тауардың қолданылуы	Металды бұрғылауға арналған

Осы құжат «Электрондық құжат және электрондық цифрлық қолтаңба туралы» Қазақстан Республикасының 2003 жылғы 7 қаңтардағы N 370-II Заңы 7 бабының 1 тармағына сәйкес қағаз тасығыштағы құжатпен бірдей
Данный документ согласно пункту 1 статьи 7 ЗРК от 7 января 2003 года N370-II «Об электронном документе и электронной цифровой подписи» равнозначен документу на бумажном носителе

3	Техникалық сипаттама	Диаметрі 38 мм конустық сапты бұрғылау бұрғы Морзе конусы 4 Жалпы ұзындығы 349 мм Жұмыс ұзындығы 200 мм
4	Госты, Қазақстан Республикасының Мемлекеттік стандарты, жоқ жағдайда, мемлекетаралық стандарт	ГОСТ 10903-77
5	Дайындау материалдары	Р6М5
6	Тауардың күйі	Элемент жаңа, пайдаланылмаған.
7	Құрамдау	
8	Қаптаудың үлгісі мен көлемі (ұзындығы, жалпақтығы,биіктігі)	
9	Салмағы,нетто	1,616 кем емес
10	Шығарылған мерзімі	2024 жыл

Осы құжат «Электрондық құжат және электрондық цифрлық қолтаңба туралы» Қазақстан Республикасының 2003 жылғы 7 қаңтардағы N 370-II Заңы 7 бабының 1 тармағына сәйкес қағаз тасығыштағы құжатпен бірдей
Данный документ согласно пункту 1 статьи 7 ЗРК от 7 января 2003 года N370-II «Об электронном документе и электронной цифровой подписи» равнозначен документу на бумажном носителе

11	Тауарды жеткізу мекен-жайы	Алматы обл. Іле ауданы, Кенен Әзірбаев кенті, Егемендик көшесі, 103 А.
12	Тауарды жеткізілім мерзімі	5 күнтізбелік күннің ішінде тапсырыс берушінің өтінімі бойынша
13	Тауарды жеткізушінің кепілдік мерзімі	12 ай тауардың жеткізілген күнінен бастап
14	Тауарды жеткізушінің міндеттемесі	

3. Техникалық стандарттар

№ р/с	ҚР тіркелген	Белгіленуі	Құжат нөмірі	Санаты	Атауы	Қолдану саласы	Әзірлеуші	Беттер	МКС	Мәртебесі	Бұйрық	Енгізу күні бастап	К б
2	Иә	ГОСТ 10903-77	309821	Межгосударственный стандарт	Сверла спиральные с коническим хвостовиком. Основные размеры	Настоящий стандарт распространяется на спиральные сверла с коническим хвостовиком диаметром от 5 до 80 мм.	СССР (СССР)	9	Сверла, зенковки, развертки	Действует	Постановлением Государственного комитета стандартов Совета Министров от 14.10.77 N 2443	01.01.1979	

Осы құжат «Электрондық құжат және электрондық цифрлық қолтаңба туралы» Қазақстан Республикасының 2003 жылғы 7 қаңтардағы N 370-II Заңы 7 бабының 1 тармағына сәйкес қағаз тасығыштағы құжатпен бірдей
Данный документ согласно пункту 1 статьи 7 ЗРК от 7 января 2003 года N370-II «Об электронном документе и электронной цифровой подписи» равнозначен документу на бумажном носителе

Құжат «Самұрық-Қазына» ӘАҚ» АҚ электронды порталымен құрылған
Документ сформирован порталом электронных закупок АО «ФНБ «Самрук-Казына»

3687941317

Шарттың №2
қосымшасы №1025822/2024/1 от 02.10.2024 жылғы

ТЕХНИКАЛЫҚ СИПАТТАМА

1025822 сатып алу бойынша
Бағалы ұсыныстарға сұраным тәсілімен

Лот № 9 (2549-1 Т, 3747775)

Тапсырыс беруші: "Волковгеология" Акционерлік қоғамының филиалы "Өндірістік -техникалық қамсыздандыружәне жинақтау басқармасы (ӨТҚЖБ)"

Жеткізуші: Товарищество с ограниченной ответственностью "GLOBUS TOOL"

1. ТЖҚ қысқаша сипаттамасы

Атауы	**Мәні**
Жол нөмірі	2549-1 Т
Атауы және қысқаша сипаттамасы	Егеу, шаршы
Қосымша сипаттама	Сипаттама: Л=400,зерно40
Саны	8.000
Өлшем бірлігі	Дана
Жеткізу орны	ҚАЗАҚСТАН, Алматы облысы, КАЗАХСТАН, Алматинская область, Алматинская обл., Илийский р-он, п. Кенена Азербаева, ул. Егемендик 103а
Жеткізу шарттары	DDP
Жеткізу мерзімі	Шартқа қол қойылған күннен бастап (қоса алғанда) 31.12.2024 дейін.
Төлем шарттары	Алдын ала төлем - 0%, Аралық төлем - 0%, Соңғы төлем - 100%

2. Сипаттамасы және талап етілетін функционалдық, техникалық, сапалық және пайдалану сипаттамалары

№	**Сипаттама атауы**	**Параметлер**
1	Тауардың аты	2549-1 Т Егеу
2	Тауардың қолданылуы	Металды өңдеу үшін
3	Техникалық сипаттама	Төртбұрышты егеу 400 мм №1 Ұзындығы 400 ммҚалың дығы 15 ммЕні 15 мм№1 ойықТүрі төртбұрышты

Осы құжат «Электрондық құжат және электрондық цифрлық қолтаңба туралы» Қазақстан Республикасының 2003 жылғы 7 қаңтардағы N 370-II Заңы 7 бабының 1 тармағына сәйкес қағаз тасығыштағы құжатпен бірдей
Данный документ согласно пункту 1 статьи 7 ЗРК от 7 января 2003 года N370-II «Об электронном документе и электронной цифровой подписи» равнозначен документу на бумажном носителе

4	Госты, Қазақстан Республикасының Мемлекеттік стандарты,жоқ жағдайда,мемлекетаралық стандарт	ГОСТ 1465-80
5	Дайындау материалдары	U13 немесе U13A маркалы аспаптық көміртекті болат
6	Тауардың күйі	Тауар жаңа, пайдаланылмаған, қолданылмаған.
7	Құрамдау	Бекітуге арналған металл сақинасы бар ағаш тұтқа
8	Қаптаудың үлгісі мен көлемі (ұзындығы,жалпақтығы, биіктігі)	
9	Салмағы,нетто	
10	Шығарылған мерзімі	2024 жыл
11	Тауарды жеткізу мекен-жайы	Алматы обл. Іле ауданы, Кенен Әзірбаев кенті, Егемендик көшесі, 103 А.
12	Тауарды жеткізілім мерзімі	5 күнтізбелік күннің ішінде тапсырыс берушінің өтінімі бойынша
13	Тауарды жеткізушінің кепілдік мерзімі	12 ай тауардың жеткізілген күнінен бастап
14	Тауарды жеткізушінің міндеттемесі	

3. Техникалық стандарттар

Осы құжат «Электрондық құжат және электрондық цифрлық қолтаңба туралы» Қазақстан Республикасының 2003 жылғы 7 қаңтардағы N 370-II Заңы 7 бабының 1 тармағына сәйкес қағаз тасығыштағы құжатпен бірдей
Данный документ согласно пункту 1 статьи 7 ЗРК от 7 января 2003 года N370-II «Об электронном документе и электронной цифровой подписи» равнозначен документу на бумажном носителе

№ р/с	ҚР тіркелген	Белгіленуі	Құжат нөмірі	Санаты	Атауы	Қолдану саласы	Әзірлеуші	Беттер	МКС	Мәртебесі	Бұйрық	Енгізу күні бастап	К б
2	Иә	ГОСТ 1465-80	309519	Межгосударственный стандарт	Напильники. Технические условия	Настоящий стандарт распространяется на слесарные напильники общего назначения.	СССР (СССР)	34	Напильники	Действует	Постановлением Государственного комитета СССР по стандартам от 25.01.80 N 354	01.01.1981	

Осы құжат «Электрондық құжат және электрондық цифрлық қолтаңба туралы» Қазақстан Республикасының 2003 жылғы 7 қаңтардағы N 370-II Заңы 7 бабының 1 тармағына сәйкес қағаз тасығыштағы құжатпен бірдей
Данный документ согласно пункту 1 статьи 7 ЗРК от 7 января 2003 года N370-II «Об электронном документе и электронной цифровой подписи» равнозначен документу на бумажном носителе

Құжат «Самұрық-Қазына» ӘАҚ» АҚ электронды порталымен құрылған
Документ сформирован порталом электронных закупок АО «ФНБ «Самрук-Казына»

3687941317

Шарттың №2
қосымшасы №1025822/2024/1 от 02.10.2024 жылғы

ТЕХНИКАЛЫҚ СИПАТТАМА

1025822 сатып алу бойынша
Бағалы ұсыныстарға сұраным тәсілімен

Лот № 5 (10267 Т, 3747779)

Тапсырыс беруші: "Волковгеология" Акционерлік қоғамының филиалы "Өндірістік -техникалық қамсыздандыружәне жинақтау басқармасы (ӨТҚЖБ)"

Жеткізуші: Товарищество с ограниченной ответственностью "GLOBUS TOOL"

1. ТЖҚ қысқаша сипаттамасы

Атауы	**Мәні**
Жол нөмірі	10267 Т
Атауы және қысқаша сипаттамасы	Қатты қорытпалы пластина, көп бұрышты
Қосымша сипаттама	Сипаттама: Пластины твердосплавные напаиваемые типа 06,66 (66090) Т5К10
Саны	300.000
Өлшем бірлігі	Дана
Жеткізу орны	ҚАЗАҚСТАН, Алматы облысы, КАЗАХСТАН, Алматинская область, Алматинская обл., Илийский р-он, п. Кенена Азербаева, ул. Егемендик 103а
Жеткізу шарттары	DDP
Жеткізу мерзімі	Шартқа қол қойылған күннен бастап (қоса алғанда) 31.12.2024 дейін.
Төлем шарттары	Алдын ала төлем - 0%, Аралық төлем - 0%, Соңғы төлем - 100%

2. Сипаттамасы және талап етілетін функционалдық, техникалық, сапалық және пайдалану сипаттамалары

№	**Сипаттама атауы**	**Параметлер**
1	Тауардың аты	10267 Т Карбид тақтасы
2	Тауардың қолданылуы	Металл өңдеуге арналған

Осы құжат «Электрондық құжат және электрондық цифрлық қолтаңба туралы» Қазақстан Республикасының 2003 жылғы 7 қаңтардағы N 370-II Заңы 7 бабының 1 тармағына сәйкес қағаз тасығыштағы құжатпен бірдей
Данный документ согласно пункту 1 статьи 7 ЗРК от 7 января 2003 года N370-II «Об электронном документе и электронной цифровой подписи» равнозначен документу на бумажном носителе

3	Техникалық сипаттама	Пластины твердосплавные Тип 06, 66

Аты	b, мм	L	r, мм	s, мм	альфа, градусов
66090	14	16	8.0	5.0	8

4	Госты, Қазақстан Республикасының Мемлекеттік стандарты,жоқ жағдайда,мемлекетаралық стандарт	ГОСТ 25397-90
5	Дайындау материалдары	Т5К10
6	Тауардың күйі	Тауар жаңа, пайдаланылмаған, қолданылмаған.
7	Құрамдау	
8	Қаптаудың үлгісі мен көлемі (ұзындығы,жалпақтығы, биіктігі)	
9	Салмағы,нетто	10,60г
10	Шығарылған мерзімі	2024 жыл

Осы құжат «Электрондық құжат және электрондық цифрлық қолтаңба туралы» Қазақстан Республикасының 2003 жылғы 7 қаңтардағы N 370-II Заңы 7 бабының 1 тармағына сәйкес қағаз тасығыштағы құжатпен бірдей
Данный документ согласно пункту 1 статьи 7 ЗРК от 7 января 2003 года N370-II «Об электронном документе и электронной цифровой подписи» равнозначен документу на бумажном носителе

11	Тауарды жеткізу мекен-жайы	Алматы обл. Іле ауданы, Кенен Әзірбаев кенті, Егемендик көшесі, 103 А.
12	Тауарды жеткізілім мерзімі	5 күнтізбелік күннің ішінде тапсырыс берушінің өтінімі бойынша
13	Тауарды жеткізушінің кепілдік мерзімі	12 ай тауардың жеткізілген күнінен бастап
14	Тауарды жеткізушінің міндеттемесі	

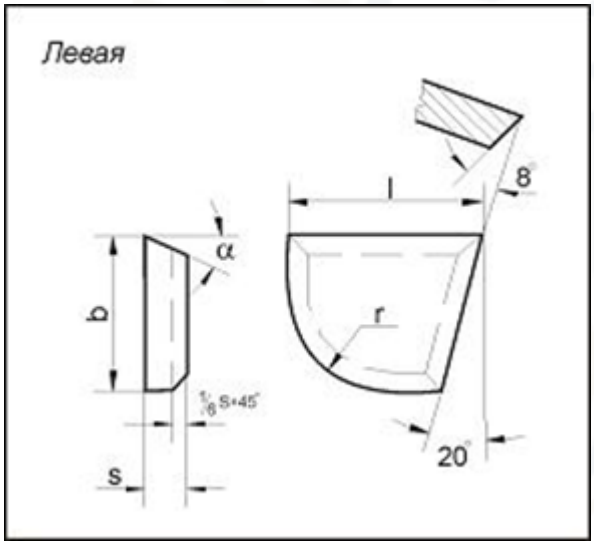

3. Техникалық стандарттар

№ р/с	ҚР тіркелген	Белгіленуі	Құжат нөмірі	Санаты	Атауы	Қолдану саласы	Әзірлеуші	Беттер	МКС	Мәртебесі	Бұйрық	Енгізу күні бастап	К б

Осы құжат «Электрондық құжат және электрондық цифрлық қолтаңба туралы» Қазақстан Республикасының 2003 жылғы 7 қаңтардағы N 370-II Заңы 7 бабының 1 тармағына сәйкес қағаз тасығыштағы құжатпен бірдей
Данный документ согласно пункту 1 статьи 7 ЗРК от 7 января 2003 года N370-II «Об электронном документе и электронной цифровой подписи» равнозначен документу на бумажном носителе

2	Иә	ГОСТ 25397-90	314220	Межгосударственный стандарт	Пластины твердосплавные напаиваемые типов 06, 66. Конструкция и размеры	Настоящий стандарт распространяется на пластины для подрезных и расточных резцов при расточке глухих отверстий.	СССР (СССР)	5	Режущие инструменты	Действует	Постановлением Государственного комитета СССР по управлению качеством продукции и стандартам от 31.10.90 N 2761	01.07.1993

Осы құжат «Электрондық құжат және электрондық цифрлық қолтаңба туралы» Қазақстан Республикасының 2003 жылғы 7 қаңтардағы N 370-II Заңы 7 бабының 1 тармағына сәйкес қағаз тасығыштағы құжатпен бірдей
Данный документ согласно пункту 1 статьи 7 ЗРК от 7 января 2003 года N370-II «Об электронном документе и электронной цифровой подписи» равнозначен документу на бумажном носителе

Шарттың №2
қосымшасы №1025822/2024/1 от 02.10.2024 жылғы

ТЕХНИКАЛЫҚ СИПАТТАМА

1025822 сатып алу бойынша
Бағалы ұсыныстарға сұраным тәсілімен

Лот № 10 (2544-1 Т, 3747774)

Тапсырыс беруші: "Волковгеология" Акционерлік қоғамының филиалы "Өндірістік -техникалық қамсыздандыружәне жинақтау басқармасы (ӨТҚЖБ)"

Жеткізуші: Товарищество с ограниченной ответственностью "GLOBUS TOOL"

1. ТЖҚ қысқаша сипаттамасы

Атауы	**Мәні**
Жол нөмірі	2544-1 Т
Атауы және қысқаша сипаттамасы	Егеу, жазық
Қосымша сипаттама	Сипаттама: Л=400,зерно40
Саны	50.000
Өлшем бірлігі	Дана
Жеткізу орны	ҚАЗАҚСТАН, Алматы облысы, КАЗАХСТАН, Алматинская область, Алматинская обл., Илийский р-он, п. Кенена Азербаева, ул. Егемендик 103а
Жеткізу шарттары	DDP
Жеткізу мерзімі	Шартқа қол қойылған күннен бастап (қоса алғанда) 31.12.2024 дейін.
Төлем шарттары	Алдын ала төлем - 0%, Аралық төлем - 0%, Соңғы төлем - 100%

2. Сипаттамасы және талап етілетін функционалдық, техникалық, сапалық және пайдалану сипаттамалары

№	**Сипаттама атауы**	**Параметлер**
1	Тауардың аты	2544-1 Т Егеу
2	Тауардың қолданылуы	Металды өңдеу үшін
3	Техникалық сипаттама	Жалпақ егеу 400 мм №1 Ұзындығы 400 ммЕні 35 ммҚалыңдығы 8 мм№1 ойықЕгеу түрі жалпақ

Осы құжат «Электрондық құжат және электрондық цифрлық қолтаңба туралы» Қазақстан Республикасының 2003 жылғы 7 қаңтардағы N 370-II Заңы 7 бабының 1 тармағына сәйкес қағаз тасығыштағы құжатпен бірдей
Данный документ согласно пункту 1 статьи 7 ЗРК от 7 января 2003 года N370-II «Об электронном документе и электронной цифровой подписи» равнозначен документу на бумажном носителе

4	Госты, Қазақстан Республикасының Мемлекеттік стандарты,жоқ жағдайда,мемлекетаралық стандарт	ГОСТ 1465-80
5	Дайындау материалдары	U13 немесе U13A маркалы аспаптық көміртекті болат
6	Тауардың күйі	Тауар жаңа, пайдаланылмаған, қолданылмаған.
7	Құрамдау	Бекітуге арналған металл сақинасы бар ағаш тұтқа
8	Қаптаудың үлгісі мен көлемі (ұзындығы,жалпақтығы, биіктігі)	
9	Салмағы,нетто	
10	Шығарылған мерзімі	2024 жыл
11	Тауарды жеткізу мекен-жайы	Алматы обл. Іле ауданы, Кенен Әзірбаев кенті, Егемендик көшесі, 103 А.
12	Тауарды жеткізілім мерзімі	5 күнтізбелік күннің ішінде тапсырыс берушінің өтінімі бойынша
13	Тауарды жеткізушінің кепілдік мерзімі	12 ай тауардың жеткізілген күнінен бастап
14	Тауарды жеткізушінің міндеттемесі	

3. Техникалық стандарттар

Осы құжат «Электрондық құжат және электрондық цифрлық қолтаңба туралы» Қазақстан Республикасының 2003 жылғы 7 қаңтардағы N 370-II Заңы 7 бабының 1 тармағына сәйкес қағаз тасығыштағы құжатпен бірдей
Данный документ согласно пункту 1 статьи 7 ЗРК от 7 января 2003 года N370-II «Об электронном документе и электронной цифровой подписи» равнозначен документу на бумажном носителе

№ р/с	ҚР тіркелген	Белгіленуі	Құжат нөмірі	Санаты	Атауы	Қолдану саласы	Әзірлеуші	Беттер	МКС	Мәртебесі	Бұйрық	Енгізу күні бастап	К б
2	Иә	ГОСТ 1465-80	309519	Межгосударственный стандарт	Напильники. Технические условия	Настоящий стандарт распространяется на слесарные напильники общего назначения.	СССР (СССР)	34	Напильники	Действует	Постановлением Государственного комитета СССР по стандартам от 25.01.80 N 354	01.01.1981	

Осы құжат «Электрондық құжат және электрондық цифрлық қолтаңба туралы» Қазақстан Республикасының 2003 жылғы 7 қаңтардағы N 370-II Заңы 7 бабының 1 тармағына сәйкес қағаз тасығыштағы құжатпен бірдей
Данный документ согласно пункту 1 статьи 7 ЗРК от 7 января 2003 года N370-II «Об электронном документе и электронной цифровой подписи» равнозначен документу на бумажном носителе

Шарттың №2
қосымшасы №1025822/2024/1 от 02.10.2024 жылғы

ТЕХНИКАЛЫҚ СИПАТТАМА

1025822 сатып алу бойынша
Бағалы ұсыныстарға сұраным тәсілімен

Лот № 3 (10265 Т, 3747781)

Тапсырыс беруші: "Волковгеология" Акционерлік қоғамының филиалы "Өндірістік -техникалық қамсыздандыружәне жинақтау басқармасы (ӨТҚЖБ)"

Жеткізуші: Товарищество с ограниченной ответственностью "GLOBUS TOOL"

1. ТЖҚ қысқаша сипаттамасы

Атауы	**Мәні**
Жол нөмірі	10265 Т
Атауы және қысқаша сипаттамасы	Қатты қорытпалы пластина, көп бұрышты
Қосымша сипаттама	Сипаттама: Пластины твердосплавные напаиваемые типа 13 (13131) Т5К10
Саны	300.000
Өлшем бірлігі	Дана
Жеткізу орны	ҚАЗАҚСТАН, Алматы облысы, КАЗАХСТАН, Алматинская область, Алматинская обл., Илийский р-он, п. Кенена Азербаева, ул. Егемендик 103а
Жеткізу шарттары	DDP
Жеткізу мерзімі	Шартқа қол қойылған күннен бастап (қоса алғанда) 31.12.2024 дейін.
Төлем шарттары	Алдын ала төлем - 0%, Аралық төлем - 0%, Соңғы төлем - 100%

2. Сипаттамасы және талап етілетін функционалдық, техникалық, сапалық және пайдалану сипаттамалары

№	**Сипаттама атауы**	**Параметлер**
1	Тауардың аты	10265 Т Карбид тақтасы
2	Тауардың қолданылуы	Металл өңдеуге арналған

Осы құжат «Электрондық құжат және электрондық цифрлық қолтаңба туралы» Қазақстан Республикасының 2003 жылғы 7 қаңтардағы N 370-II Заңы 7 бабының 1 тармағына сәйкес қағаз тасығыштағы құжатпен бірдей
Данный документ согласно пункту 1 статьи 7 ЗРК от 7 января 2003 года N370-II «Об электронном документе и электронной цифровой подписи» равнозначен документу на бумажном носителе

3	Техникалық сипаттама	Пластины твердосплавные Тип 13

Аты	b, мм	L	s, мм	альфа, градусов
13131	12	5,5	5,0	14

4	Госты, Қазақстан Республикасының Мемлекеттік стандарты,жоқ жағдайда,мемлекетаралық стандарт	МЕМСТ 17163-90
5	Дайындау материалдары	Т5К10
6	Тауардың күйі	Тауар жаңа, пайдаланылмаған, қолданылмаған.
7	Құрамдау	
8	Қаптаудың үлгісі мен көлемі (ұзындығы,жалпақтығы, биіктігі)	
9	Салмағы,нетто	
10	Шығарылған мерзімі	2024 жыл

Осы құжат «Электрондық құжат және электрондық цифрлық қолтаңба туралы» Қазақстан Республикасының 2003 жылғы 7 қаңтардағы N 370-II Заңы 7 бабының 1 тармағына сәйкес қағаз тасығыштағы құжатпен бірдей
Данный документ согласно пункту 1 статьи 7 ЗРК от 7 января 2003 года N370-II «Об электронном документе и электронной цифровой подписи» равнозначен документу на бумажном носителе

11	Тауарды жеткізу мекен-жайы	Алматы обл. Іле ауданы, Кенен Әзірбаев кенті, Егемендик көшесі, 103 А.
12	Тауарды жеткізілім мерзімі	5 күнтізбелік күннің ішінде тапсырыс берушінің өтінімі бойынша
13	Тауарды жеткізушінің кепілдік мерзімі	12 ай тауардың жеткізілген күнінен бастап
14	Тауарды жеткізушінің міндеттемесі	

3. Техникалық стандарттар

№ р/с	ҚР тіркелген	Белгіленуі	Құжат нөмірі	Санаты	Атауы	Қолдану саласы	Әзірлеуші	Беттер	МКС	Мәртебесі	Бұйрық	Енгізу күні бастап	К б
2	Иә	ГОСТ 17163-90	313238	Межгосударственный стандарт	Пластины твердосплавные напаиваемые типа 13. Конструкция и размеры	Настоящий стандарт распространяется на пластины для отрезных и прорезных резцов.	СССР (СССР)	6	Режущие инструменты	Действует	Постановлением Государственного комитета СССР по управлению качеством продукции и стандартам от 31.10.90 N 2760	01.07.1993	

Осы құжат «Электрондық құжат және электрондық цифрлық қолтаңба туралы» Қазақстан Республикасының 2003 жылғы 7 қаңтардағы N 370-II Заңы 7 бабының 1 тармағына сәйкес қағаз тасығыштағы құжатпен бірдей
Данный документ согласно пункту 1 статьи 7 ЗРК от 7 января 2003 года N370-II «Об электронном документе и электронной цифровой подписи» равнозначен документу на бумажном носителе

Құжат «Самұрық-Қазына» ӘАҚ» АҚ электронды порталымен құрылған
Документ сформирован порталом электронных закупок АО «ФНБ «Самрук-Казына»

3687941317

№3 қосымша

№1025822/2024/1 от 02.10.2024 жылғыкелісім-шарт үшін

Тауар жеткізу келісім-шартындағы елішілік құндылық үлесінің болжамалы/нақты есептеуі

_____ №_____

№ р/с	Жеткізуші	ТЖҚ БНА коды *	Сатып алынған тауарлардың атауы және қысқаша сипаттамасы	МКЕИ-те сәйкес өлшем бірліктерінің коды және атауы	Сатып алу көлемі		CT-KZ сертификаты						Тауар шығарылған елдің коды	Жергілікті тауардағы мазмұн, теңгемен	Шартта елішілік құндылықты, %
					5-бабы бойынша өлшем бірлігінде	ақшалай мәнде	№	Серия	Берген органның коды	Берілген жылы	Берілген күні	Елішілік құндылық үлесі			
1	2	3	4	5	6	7	8	9	10	11	12	13	14	15 (7*13/100%)	16 (∑15/∑7*100%)
														0,00	x
						0,00								0,00	0,00%

Ескерту:

3. Бірыңғай номенклатуралық анықтамалығы бойынша тауардың коды (ТЖҚ БНА). Келесі мекенжайы бойынша қолжетімді: http://www.enstru.skc.kz/
8. СТ-KZ сертификатының нөмірі. Мысал: 01214.
9. СТ-KZ сертификатының сериясы.
10. СТ-KZ сертификатын берген органның коды. Мысал: 650.
11. СТ-KZ сертификатының берілген жылы. Мысал: егер 2017 жыл, 7 саны көрсетіледі.
12. СТ-KZ сертификатының берілген күні. Мысал: 09.06.2017.
13. СТ-KZ сертификатында көрсетілген тауарда елішілік құндылық үлесі (%). Сертификат жоқ болса, 0 тең
14. Елдердің жіктеуішіне сәйкес тауардың шыққан елінің коды.
Елішілік құндылық үлесі ұйымдармен Инвестициялар және даму министрінің 20.04.2018 ж. №260 бұйрығымен бекітілген Бірыңғай есептеу әдістемесіне сәйкес есептеледі.

Қол қоюшылар:

Бакиев Сырдаш Таипжанович, Заместитель директора по производству

Чакпакбаева Асел Талгатовна, Главный экономист

Солопова Аксана Александровна, Начальник производственно технического отдела

Нұрмұхамед Сағит Нұртасұлы, Ведущий менеджер сектора риск-менеджмента внутреннего контроля (и.о. Комплаенс Офицера)

Сундетов Темирлан Кабланулы, Ведущий юрисконсульт

Ванярха Надежда Викторовна, Главный бухгалтер

РОЙ ДМИТРИЙ ВИКТОРОВИЧ, Директор

Осы құжат «Электрондық құжат және электрондық цифрлық қолтаңба туралы» Қазақстан Республикасының 2003 жылғы 7 қаңтардағы N 370-II Заңы 7 бабының 1 тармағына сәйкес қағаз тасығыштағы құжатпен бірдей

Данный документ согласно пункту 1 статьи 7 ЗРК от 7 января 2003 года N370-II «Об электронном документе и электронной цифровой подписи» равнозначен документу на бумажном носителе

Договор о закупке товаров №1025822/2024/1

02.10.2024 г.

Акционерное общество "Волковгеология", именуемое в дальнейшем «Заказчик», в лице Заместитель директора по производству Бакиев Сырдаш Таипжанович, действующего на основании Доверенность №2883686304 от 09.01.2024, _____ с одной стороны, и Товарищество с ограниченной ответственностью "GLOBUS TOOL" именуемое в дальнейшем «Поставщик», в лице Директор РОЙ ДМИТРИЙ ВИКТОРОВИЧ, действующего на основании Устава, , с другой стороны, совместно именуемые «Стороны», а по отдельности как указано выше «Сторона», в соответствии с Порядком осуществления закупок акционерным обществом «Фонд национального благосостояния «Самрук-Қазына» и юридическими лицами, пятьдесят и более процентов голосующих акций (долей участия) которых прямо или косвенно принадлежат АО «Самрук-Қазына» на праве собственности или доверительного управления (далее – Порядок), и на основании Протокол итогов № 1025822, заключили настоящий договор о закупке товара (далее – Договор) и пришли к соглашению о нижеследующем.

Поставщик, подписывая настоящий Договор подтверждает, что:

•является субъектом предпринимательства созданным и действующим в соответствии с законодательством;

•отсутствуют какие-либо ограничения, запреты для подписания настоящего Договора;

•оценил и идентифицировал все свои предпринимательские риски перед подписанием настоящего Договора.

1. Предмет Договора

1.1. Поставщик обязуется поставить и передать в собственность Заказчика товары по ценам, параметрам и другим условиям, указанным в Договоре (далее - Товар), а Заказчик обязуется принять и оплатить Товар на условиях настоящего Договора при условии надлежащего исполнения Поставщиком своих обязательств по Договору.

1.2. Замена Поставщиком Товара на Товар, сходный по любым признакам, не допускается.

1.3. Поставщик является собственником Товара и гарантирует отсутствие обременений и прав третьих лиц на Товар.

1.4. Товар должен быть новым, не иметь дефектов и соответствовать условиям Договора.

2. Сумма Договора и условия оплаты

2.1. Общая сумма настоящего Договора составляет 1012569.60 (один миллион двенадцать тысяч пятьсот шестьдесят девять тенге, шестьдесят тиын) Тенге с учетом НДС РК и включает все расходы, необходимые для надлежащего исполнения условий Договора, и не подлежит изменению до полного исполнения Сторонами своих обязательств по настоящему Договору, за исключением случаев, предусмотренных Договором и Порядком.

2.2. Общее соотношение видов оплаты по договору указано в Приложении № 1 к Договору.

2.3. Оплата по договору производится в следующем порядке:

2.4. Оплата за поставленные Товары, в том числе окончательный расчет по Договору производится в срок не позднее 30 (тридцати) календарных дней с даты подписания сторонами

Акта (-ов) поставленных Товаров (далее - Акт (ы) приемки-передачи) и предоставления следующего (их) документа (ов):

2.4.1. Расчета доли внутристрановой ценности в Товарах, поставленных в рамках Договора, в форме электронного документа (предоставляется в информационной системе АО «Самрук-Қазына», обеспечивающей проведение электронных закупок (далее – Веб-портал).

2.4.2. Счет-фактуры, оформленный в соответствии с требованиями налогового законодательства Республики Казахстан и выписанной не ранее даты совершения оборота по реализации и не позднее 15 (пятнадцати) календарных дней после такой даты;

2.4.3. Подписанного Сторонами Акта (-ов) выполненных работ (оказанных услуг) в форме электронного документа в Системе с указанием даты, как – «дата оборота» в соответствии с приложенным Актом выполненных работ (Форма Р-1) (по Договорам о Работах/Услугах);

2.4.4. Накладная на отпуск товара на бумажном носителе 2 (два) экземпляра;

2.4.5. Предоставить Заказчику заполненную Анкету контрагента (Приложение № 4 к настоящему Договору) в течение 5 (пять) рабочих дней после подписания настоящего Договора.;

2.4.6. Акт приема-передачи Товара (приложение № 5 к Договору) на бумажном носителе 2 (два экземпляра).;

2.5. Акт (ы) приемки-передачи, оформленный (-е) и подписанный (-е) в соответствии с законодательством направляются Поставщиком Заказчику посредством Веб-портала.

Допускается формирование и подписание Акта (-ов) приемки-передачи Товаров на Веб-портале в электронном виде.

При выполнении сопутствующих работ (услуг), окончательный расчет может осуществляться по договору после выполнения соответствующих работ (услуг).

При этом удержание оплаты за выполнение сопутствующих работ (услуг) не должно составлять более 20% от суммы договора.

2.6. Заказчик не несет ответственности за просрочку платежа, связанную с несвоевременным предоставлением/подписанием Поставщиком

пакета документов на оплату.

2.7. Счет-фактура выписывается не ранее даты совершения оборота по реализации (согласно налоговому законодательству РК) и не позднее 15 (пятнадцати) календарных дней с даты совершения оборота.

2.8. Датой платежа считается дата отметки банка плательщика о принятии платежа к исполнению.

2.9. Налоги и другие обязательные платежи в бюджет подлежат уплате в соответствии с условиями настоящего Договора и налоговым законодательством Республики Казахстан.

2.10. Поставщик настоящим Договором предоставляет право Заказчику в одностороннем порядке удерживать любые суммы неустоек (штрафа, пени) в полном объеме из причитающихся Поставщику денег по любым договорам, заключенным между Заказчиком и Поставщиком, в том числе суммы возмещения убытков, за неисполнение и (или) ненадлежащее исполнение Поставщиком своих обязательств по Договору, штрафные санкции, наложенные уполномоченными государственными органами и контрагентами Заказчика по любым заключенным им договорам. Основаниями для удержания являются документы, подтверждающие: невыполнение/ненадлежащее выполнение договорных обязательств; срыв сроков поставки Товара; начисление штрафов, пени и иной неустойки, а также убытки, в том числе реальный ущерб и упущенная выгода Заказчика.

2.11. Если общая стоимость поставленного Поставщиком и принятого Заказчиком Товара не достигнет Общей суммы Договора, указанной в пункте 2.1 Договора, Поставщик не имеет права требовать от Заказчика выбрать (выкупить) оставшийся объем Товара и соответственно, оплаты за него.

2.12. В случае изменения законодательства Республики Казахстан в отношении налогов, пошлин и иных платежей в бюджет, Стороны обязуются внести соответствующие изменения в настоящий Договор, с подписанием соответствующего Дополнительного соглашения.

2.13. Оплата за Товар по настоящему Договору осуществляется по факту поставки соответствующей партии Товара в тенге путем перечисления денег на банковский счет Поставщика по реквизитам, указанным в разделе 18 настоящего Договора, после выполнения Поставщиком всех своих обязательств по Договору, при условии отсутствия у Заказчика претензии к качеству, комплектности, количеству и срокам поставки Товара.

2.14. Так как Филиал АО "Волковгеология" УПТОК (БИН 991241004329) является структурным подразделением АО "Волковгеология" (БИН 940740001484) и не является плательщиками налога на добавленную стоимость, просим Вас, во всех документах указывать:

Грузополучатель: Филиал АО «Волковгеология» УПТОК БИН 991 241 004 329. Юрид.адрес: Республика Казахстан, Алматинская область, Илииский Район, п. Кенен Азербаев, ул. Егемендик 103 А.

Получатель: АО «Волковгеология» БИН 940 740 001 484; Юрид. адрес: Республика Казахстан, 050012, г. Алматы ул.Богенбай Батыра, 168. ИИК KZ 646 010 131 000 206 180 АО «Народный Банк Казахстана»; БИК HSBKKZKX.

3. Сроки и условия поставки

3.1. Товар поставляется Поставщиком партиями по адресу и в срок в соответствии с Приложениями №1, №2 к Договору. на условиях DDP (Инкотермс) в течении 5 (пять) календарных дней с момента подачи заявки от Заказчика Поставщику. Заказчик на свое усмотрение подает заявку поставщику в письменной форме, самостоятельно выбрав удобную ему дату поставки товара. Место поставки Товара: Алматинская область, Илийский район, п. Кенена Азербаева, ул. Егемендик, 103 «А», грузополучатель - филиал АО «Волковгеология» УПТОК.

3.2. Товар передается Заказчику по количеству и качеству согласно Акту(ов) приемки-передачи и в соответствии с Приложениями №1, №2 к Договору. Право собственности на Товар, а также риск случайной гибели или случайного повреждения товара переходит на Заказчика с момента, когда в соответствии с законодательными актами или договором Поставщик считается исполнившим свою обязанность по передаче Товара Заказчику. Расходы, связанные с поставкой, включаются в Общую сумму Договора.

3.3. Право собственности и риск случайной гибели Товара переходят от Поставщика к Заказчику с даты поставки Поставщиком Товара на основании подписанного уполномоченными представителями обеих Сторон акта приема-передачи Товара и накладной на отпуск Товара. Дата подписания уполномоченными представителями обеих Сторон акта приема-передачи Товара и накладной на отпуск Товара считается дата поставки Товара, с учетом п. 3.4 настоящего Договора.

3.4. Приемка Товара по качеству проводится Заказчиком при условии наличия сертификата соответствия (если Товар подлежит сертификации), декларации о соответствии (в случаях, установленных законодательством) на поставленный Товар и техническими условиями, указанными в Приложении №2 к настоящему Договору.

3.5. Разгрузочные и погрузочные работы связанные с поставкой ТМЦ осуществляется за счет средств и сил Поставщика.

4. Права и обязательства Сторон

4.1. Поставщик обязуется:

4.1.1. Поставить Товар в соответствии с условиями Договора;

4.1.2. Представлять Заказчику документы на поставляемый Товар в сроки и на условиях, предусмотренные Договором, в том числе:

4.1.2.1. Расчет доли внутристрановой ценности в Договоре на весь объем (количество) товара, поставленного в рамках Договора в форме электронного документа (предоставляется на Веб-портале). Предоставляется вместе с окончательным Актом приемки-

передачи.

4.1.2.2. Электронная счет-фактура (ЭСФ);

4.1.2.3. Электронный акт приема-передачи.;

4.1.2.4. Акт приема-передачи товара (приложение 1,2,3 к Инструкции о порядке приема товара по количеству, ассортименту, качеству и комплектности в АО «Волковгеология» утверждённой 18.08.2022г.).;

4.1.2.5. Оригинал накладной на отпуск Товара – 2 экземпляра.;

4.1.2.6. Копию сертификата качества, выданный заводом-изготовителем Товара (при наличии и обязательном требовании) - 1 экземпляр.;

4.1.2.7. Копию сертификата соответствия Товара, выданного аккредитованным органом Республики Казахстан в области сертификации (в случае, если Товар подлежит обязательной сертификации в соответствии с законодательством РК).;

4.1.2.8. все документы, предусмотренные настоящим Договором, относящиеся к Товару и удостоверяющие его комплектность, безопасность, качество, порядок эксплуатации, гарантийные обязательства (гарантийный талон) и т.п. – по 1 экземпляру, иные необходимые Заказчику документы.;

4.1.3. Устранить выявленные Заказчиком недостатки по количеству и качеству товара в соответствии с условиями Договора.

Заказчик не вправе требовать предоставления Поставщиком прогнозной доли внутристрановой ценности в Товарах.

4.1.4. Предоставлять в рамках исполнения договора о закупках документы, подтверждающие соответствие поставляемых товаров требованиям, установленным техническими регламентами, положениями стандартов или иными документами в соответствии с законодательством Республики Казахстан.

4.2. Поставщик имеет право:

4.2.1. Требовать от Заказчика оплату (ы), предусмотренную Договором.

4.2.2. Требовать от Заказчика своевременной приемки Товара и подписания акта приемки-передачи;

4.2.3. Расторгнуть Договор по основаниям, предусмотренным в законодательстве Республики Казахстан, Порядке и (или) Договоре.

4.2.4. Требовать от Заказчика своевременного возврата обеспечения возврата аванса (предоплаты);

4.2.5. Требовать от Заказчика своевременного возврата обеспечения исполнения Договора.

4.3. Заказчик обязуется:

4.3.1. Принять поставленный Поставщиком Товар в соответствии с условиями Договора.

4.3.2. Подписать Акт приемки-передачи в случае отсутствия претензий в течение 10 (десяти) рабочих дней со дня получения Акта приемки-передачи от Поставщика.

4.3.3. Осуществлять оплату (ы) в соответствии с условиями Договора.

4.3.4. Вернуть Поставщику внесенное обеспечение возврата аванса (предоплаты) в течение 10 (десяти) рабочих дней с даты полного и надлежащего исполнения им своих обязательств по Договору на сумму полученной от Заказчика предоплаты.

4.3.5. Вернуть Поставщику внесенное обеспечение исполнение Договора в течение 10 (десяти) рабочих дней с даты полного и надлежащего исполнения им своих обязательств по Договору.

4.4. Заказчик имеет право:

4.4.1. Получить от Поставщика Товар надлежащего качества и количества, предусмотренный Договором.

4.4.2. Отказаться от любой части Товара, не соответствующей требованиям Договора, с соответствующим уменьшением стоимости Товара/Договора или возвратить некачественный Товар Поставщику с дефектной ведомостью.

4.4.3. Расторгнуть Договор и (или) отказаться от Договора по основаниям, предусмотренным законодательством РК, Порядке и (или) Договоре.

5. Порядок сдачи и приемки Товара

5.1. Заказчик вправе проверить поставленный Товар на его соответствие технической спецификации и иным условиям Договора.

5.2. При наличии у Заказчика замечаний к качеству Товаров, которые могут быть выявлены при визуальном осмотре Товаров, а также при проведении входного контроля поставляемых Товаров, Акт приема-передачи Товаров не подписывается Заказчиком, а Товары ненадлежащего качества, не прошедшие входной контроль, возвращаются Поставщику для замены на Товары, соответствующие Договору. Кроме того, Товар по качеству должен соответствовать Образцу эталона товара, за исключением случаев несоответствия Образцу эталона товара, когда Поставщик предлагает лучшие характеристики закупаемых Товаров.

5.3. Заказчик не позднее 10 (десяти) рабочих дней со дня получения от Поставщика документа(ов), подтверждающего(их) поставку Товара предусмотренных условиями Договора о закупках, заполняет необходимую информацию по Договору и в случае отсутствия замечаний подписывает Акт приемки-передачи Товаров, либо отказывает в принятии Товаров с указанием аргументированных обоснований. При этом, документ(ы), подтверждающий(ие) поставку товара, направляются Заказчику Поставщиком посредством веб-портала закупок в виде электронного документа.

5.4. Приемка поставленного Товара осуществляется представителями Заказчика путем осмотра и на основании документов, предусмотренных настоящим Договором.

5.5. Претензия по вопросам количества и качества поставленного Товара, в том числе, по дефектам, которые не могли быть обнаружены при обычном способе приемки (скрытые дефекты) предъявляется Заказчиком к Поставщику в течение 10 (десять) рабочих дней с момента получения Товара.

Если Поставщик не дал ответа в течение 10 (десять) рабочих дней, такая претензия считается признанной Поставщиком, и Поставщик за счет собственных рисков и расходов обязуется в течение 10 (десять) рабочих дней с момента получения уведомления поставить недопоставленную и/или заменить некачественную часть Товара.

5.6. В случае если Заказчик в течение 10 (десять)с момента получения Товара не направил Поставщику уведомление о ненадлежащем количестве и/или качестве Товара, Товар считается принятым Заказчиком и подлежит оплате согласно условиям настоящего Договора.

6. Гарантии и Качество

6.1. Поставщик гарантирует качество поставляемого Товара, соответствующее установленным требованиям, применимым к поставляемому Товару. Поставщик гарантирует, что Товар, поставленный по данному Договору, является новым, свободным от любых прав третьих лиц и соответствует требованиям нормативных документов (ГОСТ, СТ РК, ОСТ, ТУ, технический регламент и др.) и не будет иметь дефектов, при нормальном его хранении и использовании.

6.2. Поставщик исполняет гарантийное обязательство по качеству поставки Товара и осуществления поставки в соответствии с эталонным образцом, подтвержденным со стороны Заказчика по качеству и характеристикам Товара. Поставщик гарантирует, что Товар, поставляемый в рамках исполнения настоящего Договора, соответствует образцу Товара, прошедшего оценку на соответствие требованиям Технической спецификации (приложение № 2 к Договору).

6.3. Поставщик гарантирует качество Товара в течение гарантийного срока, установленного в 12 (двенадцать) месяцев со дня подписания Акта приемки-передачи к поставленному Товару. При этом Товары должны соответствовать всем нормативным требованиям в течение всего гарантийного срока.

6.4. Если в течение гарантийного срока либо в течение сроков, предусмотренных статьей 430 Гражданского Кодекса Республики Казахстан будут выявлены дефекты Товара или его несоответствие условиям Договора, Поставщик за свой счет обязуется заменить дефектный Товар на новый в течение 10 (десять) рабочих дней с момента предъявления Заказчиком соответствующих требований. Гарантийный срок для замененного Товара начинается с момента замены на новый Товар. Все расходы по замене Товаров несет Поставщик.

6.5. В случае, если задержка по замене Товара будет происходить по вине Поставщика, то гарантийный срок продлевается на соответствующий период времени.

6.6. Поставщик гарантирует, что:

6.6.1. Поставщик имеет все разрешительные документы, а также лицензии и иные необходимые документы, предусмотренные законодательством Республики Казахстан.

6.6.2. Поставщик обязуется предоставить по запросу Заказчика информацию и документы, связанные с исполнением Договора.

7. Ответственность Сторон

7.1. За неисполнение и/или ненадлежащее исполнение обязательств по Договору Стороны несут ответственность в соответствии с законодательством Республики Казахстан и Договором.

7.2. Ответственность Поставщика:

7.2.1. В случае не предоставления в соответствии с условиями Договора расчета доли внутристрановой ценности в Товарах, Поставщик выплачивает Заказчику пеню в размере 0,1% от суммы Договора за каждый день просрочки, но не более 10% от общей суммы Договора;

7.2.2. В случае просрочки Поставщиком сроков поставки Товара, оговоренных Договором, Поставщик оплачивает Заказчику пеню в размере 0,1% от стоимости несвоевременно поставленного Товара, за каждый календарный день просрочки поставки Товара, но не более 10% от общей суммы Договора;

7.2.3. В случае нарушения сроков устранения Поставщиком выявленных недостатков согласно условиям Договора, Поставщик уплачивает Заказчику пеню в размере 0,1% от суммы Договора за каждый календарный день просрочки, но не более 10 % от общей суммы договора.

7.2.4. В случае не предоставления в установленные настоящим договором сроки Анкеты контрагента (приложение №4 к Договору), Заказчик имеет право требовать от Поставщика оплаты штрафа в размере 1% от общей суммы Договора, путем направления соответствующего уведомления, в котором также указывается требование о предоставлении Анкеты контрагента в течение 5 календарных дней с момента получения уведомления Заказчика. Если Поставщик в срок, установленный в уведомлении, не предоставил Анкету контрагента, а также в случае выявления предоставления Поставщиком недостоверной информации в Анкете контрагента, Заказчик вправе в одностороннем порядке расторгнуть Договор, направив Поставщику письменное уведомление за 5

(пять) рабочих дней до предполагаемой даты расторжения. В уведомлении должна быть указана причина расторжения Договора, должен оговариваться объем аннулированных договорных обязательств, а также дата вступления в силу расторжения Договора. При расторжении Договора в силу вышеуказанных обстоятельств, Поставщик имеет право требовать оплату только за фактические затраты, связанные с исполнением Договора, на день расторжения.

7.3. Поставщик согласен на удержание Заказчиком суммы пени (штрафов), причитающейся Заказчику за неисполнение и/или ненадлежащее исполнение Поставщиком своих обязательств по настоящему Договору, из сумм, подлежащих оплате по настоящему Договору.

7.4. Ответственность Заказчика:

7.4.1. В случае задержки оплат (в том числе авансовых платежей) по Договору, Заказчик оплачивает Поставщику пеню в размере 0,1% от суммы задолженности, за каждый календарный день просрочки, но не более 10% от общей суммы Договора.

7.4.2. В случае задержки возврата обеспечения авансового платежа, представленного Поставщиком, Заказчик оплачивает Поставщику пеню в размере 0,01% от суммы авансового платежа, за каждый календарный день просрочки, но не более 10% от суммы авансового платежа.

7.4.3. В случае задержки возврата обеспечения исполнения Договора, представленного Поставщиком, Заказчик должен выплатить Поставщику пеню в размере 0,01% от суммы Договора, за каждый календарный день просрочки, но не более 10% от суммы обеспечения исполнения договора.

7.4.4. В случае задержки Заказчиком приемки Товара, Заказчик оплачивает Поставщику пеню в размере 0,01% от суммы задержки, за каждый календарный день, но не более 10% от общей суммы Договора (либо от общей суммы неисполненного обязательства).

7.4.5. В случае задержки Заказчиком подписания Акта приемки-передачи, Заказчик оплачивает Поставщику пеню в размере 0,1% от суммы задержки, за каждый календарный день, но не более 10% от общей суммы Договора.

7.4.6. В случае несвоевременного представления Заказчиком документов (в случае если по условиям договора требуется предоставление Заказчиком документов Поставщику для поставки Товара), вследствие которых Поставщик не мог исполнить свои обязательства, предусмотренные договором, Поставщик имеет право требовать от Заказчика возмещения причиненных просрочкой убытков в порядке, установленном законодательством Республики Казахстан.

7.5. В случае нарушения Поставщиком исполнения своих обязательств по Договору, Заказчик вправе удержать из суммы внесенного обеспечения исполнения Договора сумму штрафа, начисленную Поставщику за нарушение им своих обязательств по Договору и возникших в связи с этим убытков.

7.6. В случае прекращения действия Договора при фактической поставке Товара на сумму менее выплаченной Заказчиком предоплаты Заказчик вправе удержать из суммы внесенного обеспечения возврата аванса соответствующую разницу.

7.7. В случае нарушения Поставщиком своих обязательств по Договору, Заказчик направляет в установленном порядке информацию в уполномоченный орган по вопросам закупок для внесения сведений о Поставщике в Перечень ненадежных потенциальных поставщиков (поставщиков) АО «Самрук-Қазына».

7.8. Уплата неустойки (штрафа, пени) не освобождает Стороны от выполнения обязательств, предусмотренных настоящим Договором.

7.9. В случае просрочки Поставщиком сроков поставки товара более 30 (тридцать) календарных дней, Заказчик вправе в одностороннем порядке расторгнуть Договор с применением в отношении Поставщика штрафа в размере 10% от суммы обязательств по Договору и аннулированием неисполненного объёма обязательств.

7.10. За несоблюдение поставщиком требований Общества в области охраны окружающей среды, охраны здоровья и безопасности труда, Заказчик вправе требовать от Поставщика оплату штрафа в размере 1% от суммы Договора, путем удержания из причитающейся Поставщику оплаты по Договору, о чем Поставщику будет направляться соответствующее письменное уведомление.

8. Порядок изменения, расторжение Договора

8.1. Внесение изменений и дополнений в настоящий Договор осуществляется в соответствии с законодательством Республики Казахстан и Порядком.

8.2. Не допускается вносить в проект либо заключенный Договор о закупках изменения, которые могут изменить содержание условий проводимых (проведенных) закупок и/или предложения, явившегося основой для выбора Поставщика, по иным основаниям, не предусмотренным соответствующим(и) пунктом(ами) Порядка.

8.3. Заказчик вправе в одностороннем порядке отказаться от исполнения Договора в следующих случаях:

8.3.1. На основании пункта 2 статьи 404 Гражданского кодекса Республики Казахстан;

8.3.2. При нарушении Поставщиком своих обязательств, а также в иных случаях, определенных Порядком;

8.3.3. Ввиду обоснованной нецелесообразности приобретения товаров:

8.3.3.1. в случае сокращения расходов Заказчика, связанного с чрезвычайным положением или другими негативными явлениями в экономике;

8.3.3.2. в случае отсутствия производственной необходимости на основании решения коллегиального исполнительного органа/наблюдательного совета (в случае отсутствия коллегиального исполнительного органа/наблюдательного совета органа управления/высшего органа (общее собрание участников) Заказчика.

Отказ от исполнения договора о закупках ввиду обоснованной нецелесообразности приобретения товаров, работ, услуг допускается при условии оплаты Заказчиком Поставщику фактически понесенных им расходов.

8.4. Не допускается расторжение и (или) отказ заключенного договора Заказчиком в одностороннем порядке в случае обнаружения в закупках нарушений Уполномоченным органом по вопросам осуществления закупок в лице структурного подразделения АО «Самрук-Қазына».

В этом случае договор может быть расторгнут по обоюдному согласию Сторон в соответствии с требованиями законодательства РК и при оплате Поставщику фактически понесенных им расходов на день расторжения Договора.

8.5. В случае если договор расторгается по вине Заказчика, Поставщик имеет право требовать от Заказчика финансовое возмещение понесенных убытков и затрат, возникших вследствие ненадлежащего исполнения условий Договора, а также суммы, выставленных пени и штрафа.

8.6. При отказе Заказчика от исполнения Договора в одностороннем порядке, Заказчик направляет Поставщику соответствующее письменное уведомление не менее чем за 15 (пятнадцать) календарных дней до предполагаемой даты отказа от Договора. В уведомлении должна быть указана причина, должен оговариваться объем аннулированных договорных обязательств, а также дата вступления в силу уведомления об отказе от Договора.

При расторжении Договора в силу вышеуказанных обстоятельств, Поставщик имеет право требовать оплату только за фактические затраты, связанные с исполнением Договора, на день расторжения.

Обязательства по заблаговременному уведомлению не распространяются на случаи нарушения Подрядчиком обязательств по Договору в части замены обеспечения возврата аванса (предоплаты) и (или) внесения обеспечения исполнения договора.

9. Корреспонденция

9.1. Если по условиям Договора необходимо вести какую-либо переписку, представлять или выпускать уведомления, инструкции, согласия, утверждения, сертификаты или чьи-либо решения и, если не оговорено иным образом, то такой вид переписки осуществляется в письменной форме без необоснованных отказов и задержек.

9.2. Все документы по переписке согласно или в связи с данным Договором должны иметь реквизиты Сторон с номером Договора.

9.3. Любая корреспонденция, уведомления, отчеты, запросы, требования, утверждения, согласия, инструкции, заказы, сертификаты или другие сообщения, которые по условиям этого Договора должны выполняться в письменной форме, должны предоставляться заблаговременно и вручаться нарочно или заказным письмом с почтовым уведомлением, факсом или по электронной почте с последующим предоставлением оригинала в течение 5 (пяти) рабочих дней с даты получения факсового/электронного варианта.

9.4. Любое сообщение, отправленное курьерской почтой, телексом, телеграммой или факсом считается (при отсутствии подтверждения более раннего получения) доставленным в момент самой передачи.

9.5. Уведомление, отправленное заказным (авиа) письмом считается доставленным при условии наличия штампа почтового отделения или курьерской службы, подтверждающего доставку почты.

10. Срок действия Договора

10.1. Договор вступает в силу с даты его подписания обеими Сторонами и действует до 31 декабря 2024 года, в части исполнения гарантийных обязательств Поставщика – до истечения гарантийного срока, а в части взаиморасчетов до полного исполнения обязательств Сторонами.

11. Обстоятельства непреодолимой силы (Форс мажор)

11.1. Стороны освобождаются от ответственности за полное или частичное невыполнение обязательств по настоящему Договору, если оно явилось следствием обстоятельств непреодолимой силы. Для целей настоящего раздела «обстоятельство непреодолимой силы» означает событие, неподвластное контролю Сторон, и имеющее непредвиденный характер. Такие события могут включать, но не ограничиваться такими действиями, как военные действия, природные или стихийные бедствия, эпидемия, карантин, эмбарго и другие.

11.2. При возникновении обстоятельства непреодолимой силы Сторона, для которой создалась невозможность исполнения обязательств, должна сообщить другой Стороне о предполагаемом сроке действия форс-мажора в письменной форме (уведомление) в течение 5 (пяти) календарных дней с момента наступления таких обстоятельств и их причинах, а также предоставить документы, подтверждающие факт наступления таких обстоятельств, выданные компетентным органом.

12. Порядок разрешения споров

12.1. Все споры и разногласия, которые могут возникнуть между Сторонами из настоящего Договора, разрешаются путем переговоров.

12.2. В случае невозможности решения споров и разногласий путем взаимных переговоров, они подлежат рассмотрению в судебном порядке, установленном законодательством Республики Казахстан, в специализированном межрайонном экономическом суде города

Алматы.

12.3. Настоящий Договор регулируется нормами законодательства Республики Казахстан.

13. Противодействие коррупции

13.1. При исполнении своих обязательств по настоящему Договору, Стороны и их работники не выплачивают, не предлагают выплатить и не разрешают выплату каких-либо денежных средств или ценностей, прямо или косвенно, любым лицам, для оказания влияния на действия или решения этих лиц с целью получить какие-либо неправомерные преимущества или иные неправомерные цели.

13.2. При исполнении своих обязательств по настоящему Договору, Стороны и их работники не осуществляют действия, квалифицируемые применимым для целей настоящего Договора законодательством, как дача/получение взятки, коммерческий подкуп, а также действия, нарушающие требования применимого законодательства и международных актов о противодействии легализации (отмыванию) доходов, полученных преступным путем.

13.3. Каждая из Сторон настоящего Договора отказывается от стимулирования каким-либо образом работников другой Стороны, в том числе путем предоставления денежных сумм, подарков, безвозмездного выполнения в их адрес работ (услуг) и другими способами, ставящего работника в определенную зависимость, и направленными на обеспечение выполнения этим работником каких-либо действий в пользу стимулирующей его Стороны.

13.4. В случае возникновения у Стороны подозрений, что произошло или может произойти нарушение каких-либо антикоррупционных условий, соответствующая Сторона обязуется уведомить другую Сторону в письменной форме.

13.5. В письменном уведомлении Сторона обязана сослаться на факты или предоставить материалы, достоверно подтверждающие или дающие основание предполагать, что произошло или может произойти нарушение каких-либо положений настоящих условий контрагентом, его работниками, выражающееся в действиях, квалифицируемых применимым законодательством, как дача или получение взятки, коммерческий подкуп, а также действиях, нарушающих требования применимого законодательства и международных актов о противодействии легализации доходов, полученных преступным путем.

13.6. Стороны настоящего Договора признают проведение процедур по предотвращению коррупции и контролируют их соблюдение. При этом Стороны прилагают разумные усилия, чтобы минимизировать риск деловых отношений с контрагентами, которые могут быть вовлечены в коррупционную деятельность, а также оказывают взаимное содействие друг другу в целях предотвращения коррупции.

13.7. Стороны обязуются обеспечить реализацию процедур по проведению комплаенс проверок в целях предотвращения рисков вовлечения Сторон в коррупционную деятельность.

13.8. Стороны отказываются от исполнения договора в одностороннем порядке при нарушении одной из сторон Договора обязательств по противодействию коррупции, предусмотренных условиями Договора.

14. Комплаенс-проверка Поставщика

14.1. В рамках противодействия коррупции согласно Раздела 13 Договора, Заказчик оставляет за собой право провести комплаенс-проверку Поставщика.

14.2. В ходе проведения комплаенс-проверки Заказчик проверяет Поставщика на предмет наличия официально подтверждённых оснований для отказа в сотрудничестве / негативной информации / иных сведений, в том числе, но не ограничиваясь, причастность к какой-либо незаконной деятельности, включая проявления коррупции, отмывание денег и финансирование терроризма, наличие Поставщика, его акционеров/учредителей/участников, руководителей в списке лиц, подпавших под международные санкции, запрещающие сотрудничество и/или нахождения в следующих реестрах: - лжепредпринимателей, налогоплательщиков, сделки (операции) с которыми совершены без фактического выполнения работ, оказания услуг, отгрузки товаров; - банкротов; - недобросовестных участников Государственных закупок; - ненадежных поставщиков закупок Портала АО "Самрук-Казына"; - реестр Недобросовестных поставщиков ЭТП Mitwork; - недобросовестных участников закупок Национального Банка РК и его организаций.

14.3. Негативные результаты комплаенс-проверки являются основанием для расторжения настоящего Договора.

14.4. Поставщик гарантирует, что его акционеры/учредители/участники, руководители не состоят в списке лиц, подпавших под международные санкции, запрещающие сотрудничество и что он не участвует и не будет участвовать в незаконной деятельности, включая проявления коррупции, отмывание денег, финансирование терроризма, а также отсутствие иных негативных моментов, указанных в п. 14.2 настоящего Договора, которые могут отрицательно отразиться на репутации Поставщика и/или Заказчика.

14.5. В случае неисполнения Исполнителем обязательств, предусмотренных пунктом 14.4. и/или наступления случаев, предусмотренных пунктом 14.3 настоящего Договора, Заказчик вправе в одностороннем порядке отказаться от исполнения настоящего Договора в соответствии с разделом 8 настоящего Договора.

15. Конфиденциальность

15.1. Стороны подписанием настоящего Договора выражают свое согласие на то, что содержание настоящего Договора, а также информация об оплате не являются конфиденциальными и доступны для третьих лиц на Веб-портале и/или в иных информационных системах уполномоченных органов и организаций Республики Казахстан.

Иная документация и информация, передаваемая и/или используемая Сторонами по настоящему Договору, является конфиденциальной и Стороны не вправе, без предварительного письменного согласия другой Стороны, передавать эту информацию третьим лицам, за исключением случаев, предусмотренных действующим законодательством Республики Казахстан и Порядком.

Абзац второй настоящего пункта не распространяется на случаи судебного рассмотрения вопросов, относящихся к предмету Договора, в интересах их практического разрешения или в случаях, в которых такое разглашение предписывается законодательством Республики Казахстан либо осуществляется по требованию уполномоченных на то государственных органов.

15.2. Поставщик соглашается, что Заказчик также имеет право раскрывать АО «Самрук-Қазына» информацию по Договору, включая, но не ограничиваясь, информацию о реквизитах и деталях платежа, путем направления обслуживающими Заказчика банками-контрагентами выписок через защищенный канал передачи данных в информационно-аналитическую систему АО «Самрук-Қазына» с использованием требуемых протоколов каналов связи.

16. Прочие условия

16.1. Стороны соглашаясь с условиями настоящего Договора и на основании гарантий поставщика и добросовестно полагаясь на таковые. Поставщик гарантирует, что:

(a) ни Поставщик, ни его аффилированные лица, ни все акционеры Поставщика не включены в санкционный список Европейского союза, и (или) Великобритании, и (или) в санкционных списках SDN (Specially Designated Nationals and Blocked Persons List – список специально выделенных граждан и блокированных лиц), CAPTA (List of Foreign Financial Institutions Subject to Correspondent Account or Payable-Through Account Sanctions – список иностранных финансовых институтов, для которых открытие или ведение корреспондентского счета или счета со сквозной оплатой запрещено или подчиняется одному или нескольким строгим условиям), NS-MBS (Non-SDN Menu-Based Sanctions List – список санкций, не основанный на SDN), администрируемый Управлением по контролю над иностранными активами Министерства финансов США (Office of Foreign Assets Control of U.S. Department of the Treasury), а также любой иной санкционный список, имеющий экстерриториальное действие.

Соглашение Поставщика с Договором не влечет нарушения санкций, указанных в подпункте (a) настоящего пункта;

(b)в день, когда Поставщик обязан исполнить соответствующее обязательство по Договору и до даты его фактического исполнения в соответствии с настоящим Договором – счета Поставщика, в том числе собственные и корреспондентские, используемые для совершения платежей по Договору, находятся в банках или финансовых учреждениях, которые не включены в Сводный перечень лиц, групп и организаций, являющихся объектами финансовых санкций ЕС, в отношении которых действует режим заморозки активов (Consolidated List of persons, groups and entities subject, under EU Sanctions, to an asset freeze and the prohibition to make funds and economic resources available to them), и (или) Сводный список объектов финансовых санкций Управления по осуществлению финансовых санкций в Великобритании (Consolidated List of financial sanctions targets of the Office of Financial Sanctions Implementations in the UK), и (или) в списках SDN (Specially Designated Nationals and Blocked Persons List – список специально выделенных граждан и блокированных лиц), CAPTA (List of Foreign Financial Institutions Subject to Correspondent Account or Payable-Through Account Sanctions – список иностранных финансовых институтов, для которых открытие или ведение корреспондентского счета или счета со сквозной оплатой запрещено или подчиняется одному или нескольким строгим условиям), NS-MBS (Non-SDN Menu-Based Sanctions List – список санкций, не основанный на SDN), администрируемый Управлением по контролю над иностранными активами Министерства финансов США (Office of Foreign Assets Control of U.S. Department of the Treasury);

(c) лицо(а), подписывающее(ие) настоящую Договор от имени Поставщика, не включены в санкционный список Европейского союза и (или) Великобритании, и (или) в списках SDN (Specially Designated Nationals and Blocked Persons List – список специально выделенных граждан и блокированных лиц), CAPTA (List of Foreign Financial Institutions Subject to Correspondent Account or Payable-Through Account Sanctions – список иностранных финансовых институтов, для которых открытие или ведение корреспондентского счета или счета со сквозной оплатой запрещено или подчиняется одному или нескольким строгим условиям), NS-MBS (Non-SDN Menu-Based Sanctions List – список санкций, не основанный на SDN), администрируемый Управлением по контролю над иностранными активами Министерства финансов США (Office of Foreign Assets Control of U.S. Department of the Treasury), а также любой иной санкционный список, имеющий экстерриториальное действие.

16.2. В случае, если какая-либо гарантия Поставщика окажется ложной, недостоверной и (или) неточной, Поставщик обязан возместить другой Стороне прямые и/или косвенные убытки, возникшие в результате или в связи с недостоверностью или неточностью такой гарантии Поставщика, не позднее 10 (десяти) рабочих дней со дня получения требования другой Стороны. При этом, Заказчик вправе отказаться от исполнения настоящего Договора в одностороннем порядке.

16.3. В случае, если после даты соглашения с Договором будет принят какой-либо новый Санкционный Акт или будут внесены изменения в какой-либо действующий Санкционный Акт, или в силу официального разъяснения или решения компетентного государственного органа соответствующей юрисдикции расширится или иным образом изменится сфера применения действующего Санкционного Акта («Новые Санкции»), и такие Новые Санкции:

(a)по разумному и обоснованному заключению Стороны могут сделать невозможным или существенно затруднить исполнение другой Стороной своих обязательств по настоящим Договором и (или)
(b)привели или могут привести к невозможности для такой Стороны получить продолжительный доступ к источникам финансирования и (или) прямым и/или косвенным убыткам для Стороны (по их разумному заключению); и (или)
(c)повлекли либо могут повлечь нарушение, либо остановку поставок продукции/выполнения Работ.
(d)повлекут нарушения обязательств (ковенантов) какой-либо из Сторон, содержащихся в существенных кредитных договорах какой-либо из Сторон, соблюдение которых невозможно или существенно затруднено Новыми Санкциями; и (или)
(e)повлекли понижение кредитного рейтинга такой Стороны или существует вероятность такого понижения, подтвержденная в письменной форме соответствующим рейтинговым агентством (вместе – «Последствия Новых Санкций»), такая Сторона обязуется незамедлительно письменно уведомить об этом другую Сторону в течение 2 рабочих дней с момента принятия Новых санкций, (каждое уведомление, предусмотренное в настоящей статье, далее именуется «Уведомление о Санкциях») с приложением официально подтверждающих документов и о влиянии этих санкций на него.
16.4. Не позднее 2 рабочих дней со дня представления Уведомления о Санкциях, Стороны проведут встречу(и)/переговоры для добросовестного обсуждения и согласования своих позиций в отношении потенциального эффекта Новых Санкций на исполнение Сторонами своих обязательств по настоящему Договору, а также о возможных законных и разумных мерах по предотвращению или возможному снижению такого негативного влияния Новых Санкций, включая внесение изменений в настоящий Договор, получение разрешений/лицензий от компетентного государственного органа соответствующей юрисдикции («Добросовестные переговоры»).
16.5. При достижении Сторонами по результатам проведенных Добросовестных переговоров взаимно приемлемого решения, Стороны предпримут разумные усилия для реализации согласованных ими мер в течение 5 рабочих дней, либо в течение иного согласованного ими срока, могут быть реализованы меры, позволяющие исключить нарушение Новых Санкций или их применение к исполнению Сторонами настоящего Договора.
16.6. При недостижении Сторонами согласия по истечении 5 рабочих дней после проведения первого дня Добросовестных переговоров, любая Сторона имеет право в любое время направить Стороне, к которой применяются или в отношении которой возникли Новые Санкции, приведшие к Последствиям Новых Санкций («Запрещенная Сторона») уведомление о недостижении согласия («Уведомление о недостижении согласия»). В случае направления такого Уведомления о не достижении согласия, Сторона вправе отказаться от исполнения Договора в одностороннем порядке и требовать возмещения понесенных прямых и/или косвенных убытков.
16.7. Без ограничения вышеприведенных положений, Стороны соглашаются, что в случае, если осуществление любых платежей по настоящему Договору в долларах США, либо тенге становится для Заказчика незаконным, невозможным или, по взаимному согласованию Сторон, иным образом нецелесообразным ввиду Новых Санкций, положения статьи 15.8. подлежат применению в приоритетном порядке при условии, что по разумному мнению Сторон совершение платежа в альтернативной валюте позволяет Сторонам избежать Последствий Новых Санкций, и в таком случае, положения пунктов 15.5 и 15.6. не подлежат применению.
16.8. Стороны настоящим подтверждают и соглашаются с тем, что, принимая во внимание неопределенность в международной банковской системе, если в любой момент осуществление любых платежей по настоящему Договору в долларах США, либо в тенге становится для Поставщика незаконным, невозможным или, по взаимному согласованию Сторон, иным образом нецелесообразным, Заказчик обязуется уведомить Поставщика об этом в письменной форме, и Стороны совместно согласовывают в письменной форме альтернативную валюту, в которой будет произведен такой платеж _____ («Альтернативная валюта»), и реквизиты банковского счета Стороны-получателя такого платежа, Стороны обязуются оказать друг другу все необходимое и разумное содействие для успешного проведения платежа в согласованной валюте.
16.9. Если иное не указано в настоящем Договоре, если какие-либо суммы, содержащиеся в настоящей Договоре, по которым должны производиться платежи или расчёты, указаны, рассчитаны или определены (в том числе в случае применения пункта 15.8. в тенге, в рублях или в иной валюте, то Стороны соглашаются, что для целей осуществления таких платежей или расчётов в долларах США данные суммы будут пересчитываться в доллары США по курсу Национального Банка Республики Казахстан на дату соответствующего платежа или расчёта даты, к которой привязан платеж или расчёт или, если Национальный Банк Республики Казахстан не публикует информацию о курсах соответствующих валют на своем интернет сайте (www.nationalbank.kz), по курсу _____, на дату соответствующего платежа или расчёта даты, к которой привязан платеж или расчёт.
16.10. Договор составлен в 2 (двух) экземплярах, имеющих одинаковую юридическую силу, по одному экземпляру для каждой из сторон. Вся относящаяся к Договору переписка и другая документация, которой обмениваются Стороны, должны соответствовать данным условиям.
16.11. Все приложения, изменения и дополнения к настоящему Договору являются его неотъемлемыми частями при условии совершения их в письменном виде и подписания уполномоченными лицами Сторон.
16.12. Договор составлен и регулируется в соответствии с законодательством Республики Казахстан.

17. Прочие условия

17.1. Ни одна из Сторон не имеет права передавать свои права и обязательства по Договору третьим лицам без письменного согласия другой Стороны.

17.2. Если одно или несколько положений Договора и/или его приложений или дополнений к нему по какой-либо причине окажутся незаконными или недействительными, то это не должно влиять на другие положения Договора. При этом Договор, приложения и дополнения к нему должны толковаться, как если бы в нём не было таких недействительных положений.

17.3. Все Приложения, изменения и (или) дополнения к Договору действительны лишь в том случае, если они оформлены в электронно-цифровой форме, подписаны посредством электронной цифровой подписи.

17.4. Если одно или несколько положений Договора и/или его приложений или дополнений к нему по какой-либо причине окажутся незаконными или недействительными, то это не должно влиять на другие положения Договора. При этом Договор, приложения и дополнения к нему должны толковаться, как если бы в нём не было таких недействительных положений.

17.5. Во всем остальном, что не предусмотрено Договором, Стороны руководствуются действующим законодательством Республики Казахстан.

18. Места нахождения и банковские реквизиты Сторон

Акционерное общество "Волковгеология"
г.Алматы, Богенбай батыра, 168
БИН 940740001484
БИК HSBKKZKX
ИИК KZ646010131000206180
АО “Народный Банк Казахстана”
Тел.: +7 (727) 292-60-17
Заместитель директора по производству Бакиев Сырдаш Таипжанович

02.10.2024 15:56:59

Товарищество с ограниченной ответственностью "GLOBUS TOOL"
Карагандинская область, Караганда Г.А., Алиханова, 14 б, 31
БИН 230640021060
БИК TSESKZKA
ИИК KZ35998HTB0001655704
Акционерное общество "First Heartland Jusan Bank"
Тел.: +7 (705) 573-3610
Директор РОЙ ДМИТРИЙ ВИКТОРОВИЧ

02.10.2024 16:06:47

Құжат «Самұрық-Қазына» ӘАҚ» АҚ электронды порталымен құрылған
Документ сформирован порталом электронных закупок АО «ФНБ «Самрук-Казына»

3687941317

Приложение №1

к Договору №1025822/2024/1 от 02.10.2024 г.

Перечень приобретаемых товаров, работ и услуг

№ строки ПП	Наименование и краткая характеристика	Дополнительная характеристика	Общее к-во	К-во	Ед. изм	Цена за единицу	Признак НДС РК	Сумма	Место поставки	Условия поставки	Срок поставки	Условия оплаты
10266 Т	Пластина твердосплавная, многогранная	Характеристика: Пластины твердосплавные напаиваемые типа 11 (11230) Т5К10	300.000	300.000	Штука	1 125	Да	378 000	КАЗАХСТАН, Алматинская область, КАЗАХСТАН, Алматинская область, Алматинская обл., Илийский р-он, п. Кенена Азербаева, ул. Егемендик 103а	DDP	С даты подписания договора по (включительно) 31.12.2024	Предоплата - 0%, Промежуточный платеж - 0%, Окончательный платеж - 100%
2551-1 Т	Напильник, трехгранный	Характеристика: Л=400,зерно40	16.000	16.000	Штука	2 590	Да	46 412.8	КАЗАХСТАН, Алматинская область, КАЗАХСТАН, Алматинская область, Алматинская обл., Илийский р-он, п. Кенена Азербаева, ул. Егемендик 103а	DDP	С даты подписания договора по (включительно) 31.12.2024	Предоплата - 0%, Промежуточный платеж - 0%, Окончательный платеж - 100%

2923-2 Т	Сверло спиральное, с коническим хвостовиком, диаметр 30,1-50 мм	Характеристика: 38 мм	3.000	3.000	Штука	19 800	Да	66 528	КАЗАХСТАН, Алматинская область, КАЗАХСТАН, Алматинская область, Алматинская обл., Илийский р-он, п. Кенена Азербаева, ул. Егемендик 103а	DDP	С даты подписания договора по (включительно) 31.12.2024	Предоплата - 0%, Промежуточный платеж - 0%, Окончательный платеж - 100%
2549-1 Т	Напильник, квадратный	Характеристика: Л=400,зерно40	8.000	8.000	Штука	2 080	Да	18 636.8	КАЗАХСТАН, Алматинская область, КАЗАХСТАН, Алматинская область, Алматинская обл., Илийский р-он, п. Кенена Азербаева, ул. Егемендик 103а	DDP	С даты подписания договора по (включительно) 31.12.2024	Предоплата - 0%, Промежуточный платеж - 0%, Окончательный платеж - 100%
10267 Т	Пластина твердосплавная, многогранная	Характеристика: Пластины твердосплавные напаиваемые типа 06,66 (66090) Т5К10	300.000	300.000	Штука	870	Да	292 320	КАЗАХСТАН, Алматинская область, КАЗАХСТАН, Алматинская область, Алматинская обл., Илийский р-он, п. Кенена Азербаева, ул. Егемендик 103а	DDP	С даты подписания договора по (включительно) 31.12.2024	Предоплата - 0%, Промежуточный платеж - 0%, Окончательный платеж - 100%

2544-1 Т	Напильник, плоский	Характеристика: Л=400,зерно40	50.000	50.000	Штука	2 262	Да	126 672	КАЗАХСТАН, Алматинская область, КАЗАХСТАН, Алматинская область, Алматинская обл., Илийский р-он, п. Кенена Азербаева, ул. Егемендик 103а	DDP	С даты подписания договора по (включительно) 31.12.2024	Предоплата - 0%, Промежуточный платеж - 0%, Окончательный платеж - 100%
10265 Т	Пластина твердосплавная, многогранная	Характеристика: Пластины твердосплавные напаиваемые типа 13 (13131) Т5К10	300.000	300.000	Штука	250	Да	84 000	КАЗАХСТАН, Алматинская область, КАЗАХСТАН, Алматинская область, Алматинская обл., Илийский р-он, п. Кенена Азербаева, ул. Егемендик 103а	DDP	С даты подписания договора по (включительно) 31.12.2024	Предоплата - 0%, Промежуточный платеж - 0%, Окончательный платеж - 100%

Құжат «Самұрық-Қазына» ӘАҚ» АҚ электронды порталымен құрылған
Документ сформирован порталом электронных закупок АО «ФНБ «Самрук-Казына»

3687941317

Приложение №2
к Договору №1025822/2024/1 от 02.10.2024 г.

ТЕХНИЧЕСКАЯ СПЕЦИФИКАЦИЯ

по закупке 1025822
способом Запрос ценовых предложений

Лот № 4 (10266 Т, 3747780)

Заказчик: Филиал Акционерного общества "Волковгеология" "Управление производственно-технического обеспечения и комплектации (УПТОК)"

Поставщик: Товарищество с ограниченной ответственностью "GLOBUS TOOL"

1. Краткое описание ТРУ

Наименование	**Значение**
Номер строки	10266 Т
Наименование и краткая характеристика	Пластина твердосплавная, многогранная
Дополнительная характеристика	Характеристика: Пластины твердосплавные напаиваемые типа 11 (11230) Т5К10
Количество	300.000
Единица измерения	Штука
Место поставки	КАЗАХСТАН, Алматинская область, КАЗАХСТАН, Алматинская область, Алматинская обл., Илийский р-он, п. Кенена Азербаева, ул. Егемендик 103а
Условия поставки	DDP
Срок поставки	С даты подписания договора по (включительно) 31.12.2024
Условия оплаты	Предоплата - 0%, Промежуточный платеж - 0%, Окончательный платеж - 100%

2. Описание и требуемые функциональные, технические, качественные и эксплуатационные характеристики

№	**Наименование характеристики**	**Параметры**
1	Наименование товара	10266 Т Пластина твердосплавная
2	Назначение Товара	Для обработки металла

Осы құжат «Электрондық құжат және электрондық цифрлық қолтаңба туралы» Қазақстан Республикасының 2003 жылғы 7 қаңтардағы N 370-II Заңы 7 бабының 1 тармағына сәйкес қағаз тасығыштағы құжатпен бірдей
Данный документ согласно пункту 1 статьи 7 ЗРК от 7 января 2003 года N370-II «Об электронном документе и электронной цифровой подписи» равнозначен документу на бумажном носителе

3	Технические характеристики	Пластины твердосплавные напаиваемые Тип 11 <table><tr><td>Обозначение пластин</td><td>l</td><td>b</td><td>s</td></tr><tr><td>11230</td><td>10</td><td>25</td><td>6</td></tr></table>
4	Госты, Национальные стандарты Республики Казахстан, а в случае их отсутствия межгосударственные стандарты	ГОСТ 25398-90
5	Материал изготовления	Т5К10
6	Статус товара	Товар новый, не использованный, не бывший в эксплуатации.
7	Комплектация	
8	Тип и размер упаковки (длина, ширина, высота)	
9	Масса нетто	15,27г.

Осы құжат «Электрондық құжат және электрондық цифрлық қолтаңба туралы» Қазақстан Республикасының 2003 жылғы 7 қаңтардағы N 370-II Заңы 7 бабының 1 тармағына сәйкес қағаз тасығыштағы құжатпен бірдей
Данный документ согласно пункту 1 статьи 7 ЗРК от 7 января 2003 года N370-II «Об электронном документе и электронной цифровой подписи» равнозначен документу на бумажном носителе

10	Год изготовления	2024 год
11	Место поставки Товара	Алматинская область, Илииский Район, п. Кенен Азербаев, ул. Егемендик 103 А.
12	Срок поставки Товара	5 календарных дней с даты подачи заявки Заказчиком
13	Гарантийный срок от Поставщика	12 календарных месяцев с даты поставки Товара
14	Обязанности Поставщика	

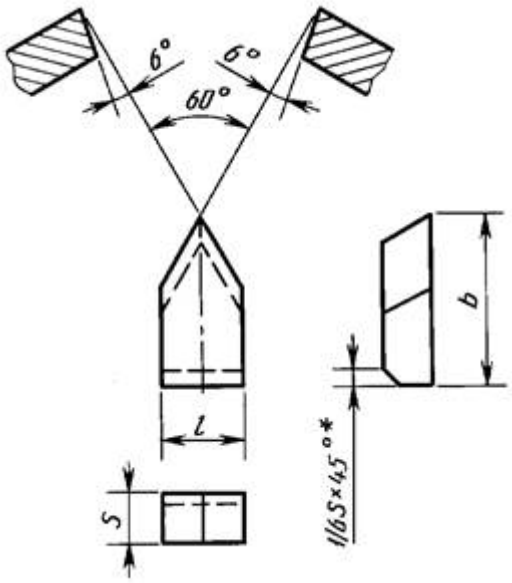

3. Технические стандарты

№ п /п	Зарегис-трирован в РК	Обозна-чение	Номер доку-мента	Категория	Наименова-ние	Область примене-ния	Разработ-чик	Страни-цы	МКС	Статус	Приказ	Дата введе-ния с

Осы құжат «Электрондық құжат және электрондық цифрлық қолтаңба туралы» Қазақстан Республикасының 2003 жылғы 7 қаңтардағы N 370-II Заңы 7 бабының 1 тармағына сәйкес қағаз тасығыштағы құжатпен бірдей
Данный документ согласно пункту 1 статьи 7 ЗРК от 7 января 2003 года N370-II «Об электронном документе и электронной цифровой подписи» равнозначен документу на бумажном носителе

2	Да	ГОСТ 25398-90	314221	Межгосударственный стандарт	Пластины твердосплавные напаиваемые типа 11. Конструкция и размеры	Настоящий стандарт распространяется на пластины для чистовых и резьбовых резцов.	СССР (СССР)	4	Режущие инструменты	Действует	Постановлением Государственного комитета СССР по управлению качеством продукции и стандартам от 31.10.90 N 2760	01.07.1993

Осы құжат «Электрондық құжат және электрондық цифрлық қолтаңба туралы» Қазақстан Республикасының 2003 жылғы 7 қаңтардағы N 370-II Заңы 7 бабының 1 тармағына сәйкес қағаз тасығыштағы құжатпен бірдей
Данный документ согласно пункту 1 статьи 7 ЗРК от 7 января 2003 года N370-II «Об электронном документе и электронной цифровой подписи» равнозначен документу на бумажном носителе

Құжат «Самұрық-Қазына» ӘАҚ» АҚ электронды порталымен құрылған
Документ сформирован порталом электронных закупок АО «ФНБ «Самрук-Казына»

3687941317

Приложение №2
к Договору №1025822/2024/1 от 02.10.2024 г.

ТЕХНИЧЕСКАЯ СПЕЦИФИКАЦИЯ

по закупке 1025822
способом Запрос ценовых предложений

Лот № 8 (2551-1 Т, 3747776)

Заказчик: Филиал Акционерного общества "Волковгеология" "Управление производственно-технического обеспечения и комплектации (УПТОК)"

Поставщик: Товарищество с ограниченной ответственностью "GLOBUS TOOL"

1. Краткое описание ТРУ

Наименование	**Значение**
Номер строки	2551-1 Т
Наименование и краткая характеристика	Напильник, трехгранный
Дополнительная характеристика	Характеристика: Л=400,зерно40
Количество	16.000
Единица измерения	Штука
Место поставки	КАЗАХСТАН, Алматинская область, КАЗАХСТАН, Алматинская область, Алматинская обл., Илийский р-он, п. Кенена Азербаева, ул. Егемендик 103а
Условия поставки	DDP
Срок поставки	С даты подписания договора по (включительно) 31.12.2024
Условия оплаты	Предоплата - 0%, Промежуточный платеж - 0%, Окончательный платеж - 100%

2. Описание и требуемые функциональные, технические, качественные и эксплуатационные характеристики

№	**Наименование характеристики**	**Параметры**
1	Наименование товара	2551-1 Т Напильник
2	Назначение Товара	Для обработки металла

Осы құжат «Электрондық құжат және электрондық цифрлық қолтаңба туралы» Қазақстан Республикасының 2003 жылғы 7 қаңтардағы N 370-II Заңы 7 бабының 1 тармағына сәйкес қағаз тасығыштағы құжатпен бірдей
Данный документ согласно пункту 1 статьи 7 ЗРК от 7 января 2003 года N370-II «Об электронном документе и электронной цифровой подписи» равнозначен документу на бумажном носителе

3	Технические характеристики	Напильник трехгранный 400 мм №1 Длина 400мм Ширина 20мм Насечка №1 Тип напильника трехгранный
4	Госты, Национальные стандарты Республики Казахстан, а в случае их отсутствия межгосударственные стандарты	ГОСТ 1465-80
5	Материал изготовления	Инструментальный углеродистый сталь марок У13 или У13А
6	Статус товара	Товар новый, не использованный, не бывший в эксплуатации.
7	Комплектация	Деревянная ручка с металлическим кольцом для фиксации
8	Тип и размер упаковки (длина, ширина, высота)	
9	Масса нетто, кг	
10	Год изготовления	2024 год

Осы құжат «Электрондық құжат және электрондық цифрлық қолтаңба туралы» Қазақстан Республикасының 2003 жылғы 7 қаңтардағы N 370-II Заңы 7 бабының 1 тармағына сәйкес қағаз тасығыштағы құжатпен бірдей
Данный документ согласно пункту 1 статьи 7 ЗРК от 7 января 2003 года N370-II «Об электронном документе и электронной цифровой подписи» равнозначен документу на бумажном носителе

11	Место поставки Товара	Алматинская область, Илииский Район, п. Кенен Азербаев, ул. Егемендик 103 А.
12	Срок поставки Товара	5 календарных дней с даты подачи заявки Заказчиком
13	Гарантийный срок от Поставщика	12 календарных месяцев с даты поставки Товара
14	Обязанности Поставщика	

3. Технические стандарты

№ п/п	Зарегистрирован в РК	Обозначение	Номер документа	Категория	Наименование	Область применения	Разработчик	Страницы	МКС	Статус	Приказ	Дата введения с
2	Да	ГОСТ 1465-80	309519	Межгосударственный стандарт	Напильники. Технические условия	Настоящий стандарт распространяется на слесарные напильники общего назначения.	СССР (СССР)	34	Напильники	Действует	Постановлением Государственного комитета СССР по стандартам от 25.01.80 N 354	01.01.1981

Құжат «Самұрық-Қазына» ӘАҚ» АҚ электронды порталымен құрылған
Документ сформирован порталом электронных закупок АО «ФНБ «Самрук-Казына»

3687941317

Приложение №2
к Договору №1025822/2024/1 от 02.10.2024 г.

ТЕХНИЧЕСКАЯ СПЕЦИФИКАЦИЯ

по закупке 1025822
способом Запрос ценовых предложений

Лот № 1 (2923-2 Т, 3747783)

Заказчик: Филиал Акционерного общества "Волковгеология" "Управление производственно-технического обеспечения и комплектации (УПТОК)"

Поставщик: Товарищество с ограниченной ответственностью "GLOBUS TOOL"

1. Краткое описание ТРУ

Наименование	**Значение**
Номер строки	2923-2 Т
Наименование и краткая характеристика	Сверло спиральное, с коническим хвостовиком, диаметр 30,1-50 мм
Дополнительная характеристика	Характеристика: 38 мм
Количество	3.000
Единица измерения	Штука
Место поставки	КАЗАХСТАН, Алматинская область, КАЗАХСТАН, Алматинская область, Алматинская обл., Илийский р-он, п. Кенена Азербаева, ул. Егемендик 103а
Условия поставки	DDP
Срок поставки	С даты подписания договора по (включительно) 31.12.2024
Условия оплаты	Предоплата - 0%, Промежуточный платеж - 0%, Окончательный платеж - 100%

2. Описание и требуемые функциональные, технические, качественные и эксплуатационные характеристики

№	**Наименование характеристики**	**Параметры**
1	Наименование товара	2923-2 Т Сверло спиральное
2	Назначение Товара	Для сверления металла

Осы құжат «Электрондық құжат және электрондық цифрлық қолтаңба туралы» Қазақстан Республикасының 2003 жылғы 7 қаңтардағы N 370-II Заңы 7 бабының 1 тармағына сәйкес қағаз тасығыштағы құжатпен бірдей
Данный документ согласно пункту 1 статьи 7 ЗРК от 7 января 2003 года N370-II «Об электронном документе и электронной цифровой подписи» равнозначен документу на бумажном носителе

3	Технические характеристики	Сверло спиральное диам етром 38 мм с коническим хвостовиком Конус Морзе 4 Общая длинна 349 мм Рабочая длинна 200 мм
4	Госты, Национальные стандарты Республики Казахстан, а в случае их отсутствия межгосударственные стандарты	ГОСТ 10903-77
5	Материал изготовления	Р6М5
6	Статус товара	Товар новый, не использованный, не распакованный, не бывший в эксплуатации
7	Комплектация	
8	Тип и размер упаковки (длина, ширина, высота)	
9	Масса нетто, кг	Не менее1,616
10	Год изготовления	2024 год

Осы құжат «Электрондық құжат және электрондық цифрлық қолтаңба туралы» Қазақстан Республикасының 2003 жылғы 7 қаңтардағы N 370-II Заңы 7 бабының 1 тармағына сәйкес қағаз тасығыштағы құжатпен бірдей
Данный документ согласно пункту 1 статьи 7 ЗРК от 7 января 2003 года N370-II «Об электронном документе и электронной цифровой подписи» равнозначен документу на бумажном носителе

11	Место поставки Товара	Алматинская область, Илиский Район, п. Кенен Азербаев, ул. Егемендик 103 А.
12	Срок поставки Товара	5 календарных дней с даты подачи заявки Заказчиком
13	Гарантийный срок от Поставщика	12 календарных месяцев с даты поставки Товара
14	Обязанности Поставщика	

3. Технические стандарты

№ п/п	Зарегис-трирован в РК	Обозна-чение	Номер доку-мента	Категория	Наименова-ние	Область примене-ния	Разработ-чик	Страни-цы	МКС	Статус	Приказ	Дата введе-ния с
2	Да	ГОСТ 10903-77	309821	Межгосударственный стандарт	Сверла спиральные с коническим хвостовиком. Основные размеры	Настоящий стандарт распространяется на спиральные сверла с коническим хвостовиком диаметром от 5 до 80 мм.	СССР (СССР)	9	Сверла, зенковки, развертки	Действует	Постановлением Государственного комитета стандартов Совета Министров от 14.10.77 N 2443	01.01.1979

Осы құжат «Электрондық құжат және электрондық цифрлық қолтаңба туралы» Қазақстан Республикасының 2003 жылғы 7 қаңтардағы N 370-II Заңы 7 бабының 1 тармағына сәйкес қағаз тасығыштағы құжатпен бірдей
Данный документ согласно пункту 1 статьи 7 ЗРК от 7 января 2003 года N370-II «Об электронном документе и электронной цифровой подписи» равнозначен документу на бумажном носителе

Құжат «Самұрық-Қазына» ӘАҚ» АҚ электронды порталымен құрылған
Документ сформирован порталом электронных закупок АО «ФНБ «Самрук-Казына»

3687941317

Приложение №2
к Договору №1025822/2024/1 от 02.10.2024 г.

ТЕХНИЧЕСКАЯ СПЕЦИФИКАЦИЯ

по закупке 1025822
способом Запрос ценовых предложений

Лот № 9 (2549-1 Т, 3747775)

Заказчик: Филиал Акционерного общества "Волковгеология" "Управление производственно-технического обеспечения и комплектации (УПТОК)"

Поставщик: Товарищество с ограниченной ответственностью "GLOBUS TOOL"

1. Краткое описание ТРУ

Наименование	**Значение**
Номер строки	2549-1 Т
Наименование и краткая характеристика	Напильник, квадратный
Дополнительная характеристика	Характеристика: Л=400,зерно40
Количество	8.000
Единица измерения	Штука
Место поставки	КАЗАХСТАН, Алматинская область, КАЗАХСТАН, Алматинская область, Алматинская обл., Илийский р-он, п. Кенена Азербаева, ул. Егемендик 103а
Условия поставки	DDP
Срок поставки	С даты подписания договора по (включительно) 31.12.2024
Условия оплаты	Предоплата - 0%, Промежуточный платеж - 0%, Окончательный платеж - 100%

2. Описание и требуемые функциональные, технические, качественные и эксплуатационные характеристики

№	**Наименование характеристики**	**Параметры**
1	Наименование товара	2549-1 Т Напильник
2	Назначение Товара	Для обработки металла

Осы құжат «Электрондық құжат және электрондық цифрлық қолтаңба туралы» Қазақстан Республикасының 2003 жылғы 7 қаңтардағы N 370-II Заңы 7 бабының 1 тармағына сәйкес қағаз тасығыштағы құжатпен бірдей
Данный документ согласно пункту 1 статьи 7 ЗРК от 7 января 2003 года N370-II «Об электронном документе и электронной цифровой подписи» равнозначен документу на бумажном носителе

3	Технические характеристики	Напильник квадратный 400 мм №1 Длина 400мм Толщина 15мм Ширина 15мм Насечка №1 Тип напильника квадратный
4	Госты, Национальные стандарты Республики Казахстан, а в случае их отсутствия межгосударственные стандарты	ГОСТ 1465-80
5	Материал изготовления	Инструментальный углеродистый сталь марок У13 или У13А
6	Статус товара	Товар новый, не использованный, не распакованный, не бывший в эксплуатации
7	Комплектация	Деревянная ручка с металлическим кольцом для фиксации
8	Тип и размер упаковки (длина, ширина, высота)	
9	Масса нетто, кг	

Осы құжат «Электрондық құжат және электрондық цифрлық қолтаңба туралы» Қазақстан Республикасының 2003 жылғы 7 қаңтардағы N 370-II Заңы 7 бабының 1 тармағына сәйкес қағаз тасығыштағы құжатпен бірдей
Данный документ согласно пункту 1 статьи 7 ЗРК от 7 января 2003 года N370-II «Об электронном документе и электронной цифровой подписи» равнозначен документу на бумажном носителе

10	Год изготовления	2024 год
11	Место поставки Товара	Алматинская область, Илииский Район, п. Кенен Азербаев, ул. Егемендик 103 А.
12	Срок поставки Товара	5 календарных дней с даты подачи заявки Заказчиком
13	Гарантийный срок от Поставщика	12 календарных месяцев с даты поставки Товара
14	Обязанности Поставщика	

3. Технические стандарты

№ п /п	Зарегис-трирован в РК	Обозна-чение	Номер доку-мента	Категория	Наименова-ние	Область примене-ния	Разработ-чик	Страни-цы	МКС	Статус	Приказ	Дата введе-ния с
2	Да	ГОСТ 1465-80	309519	Межгосударственный стандарт	Напильники. Технические условия	Настоящий стандарт распространяется на слесарные напильники общего назначения.	СССР (СССР)	34	Напильники	Действует	Постановлением Государственного комитета СССР по стандартам от 25.01.80 N 354	01.01.1981

Құжат «Самұрық-Қазына» ӘАҚ» АҚ электронды порталымен құрылған
Документ сформирован порталом электронных закупок АО «ФНБ «Самрук-Казына»

3687941317

Приложение №2
к Договору №1025822/2024/1 от 02.10.2024 г.

ТЕХНИЧЕСКАЯ СПЕЦИФИКАЦИЯ

по закупке 1025822
способом Запрос ценовых предложений

Лот № 5 (10267 Т, 3747779)

Заказчик: Филиал Акционерного общества "Волковгеология" "Управление производственно-технического обеспечения и комплектации (УПТОК)"

Поставщик: Товарищество с ограниченной ответственностью "GLOBUS TOOL"

1. Краткое описание ТРУ

Наименование	**Значение**
Номер строки	10267 Т
Наименование и краткая характеристика	Пластина твердосплавная, многогранная
Дополнительная характеристика	Характеристика: Пластины твердосплавные напаиваемые типа 06,66 (66090) Т5К10
Количество	300.000
Единица измерения	Штука
Место поставки	КАЗАХСТАН, Алматинская область, КАЗАХСТАН, Алматинская область, Алматинская обл., Илийский р-он, п. Кенена Азербаева, ул. Егемендик 103а
Условия поставки	DDP
Срок поставки	С даты подписания договора по (включительно) 31.12.2024
Условия оплаты	Предоплата - 0%, Промежуточный платеж - 0%, Окончательный платеж - 100%

2. Описание и требуемые функциональные, технические, качественные и эксплуатационные характеристики

№	**Наименование характеристики**	**Параметры**
1	Наименование товара	10267 Т Пластина твердосплавная
2	Назначение Товара	Для обработки металла

Осы құжат «Электрондық құжат және электрондық цифрлық қолтаңба туралы» Қазақстан Республикасының 2003 жылғы 7 қаңтардағы N 370-II Заңы 7 бабының 1 тармағына сәйкес қағаз тасығыштағы құжатпен бірдей
Данный документ согласно пункту 1 статьи 7 ЗРК от 7 января 2003 года N370-II «Об электронном документе и электронной цифровой подписи» равнозначен документу на бумажном носителе

<table>
<tr><td>3</td><td>Технические характеристики</td><td>Пластины твердосплавные Тип 06, 66
<table>
<tr><td>Название</td><td>b, мм</td><td>L</td><td>r, мм</td><td>s, мм</td><td>альфа, градусов</td></tr>
<tr><td>66090</td><td>14</td><td>16</td><td>8.0</td><td>5.0</td><td>8</td></tr>
</table></td></tr>
<tr><td>4</td><td>Госты, Национальные стандарты Республики Казахстан, а в случае их отсутствия межгосударственные стандарты</td><td>ГОСТ 25397-90</td></tr>
<tr><td>5</td><td>Материал изготовления</td><td>Т5К10</td></tr>
<tr><td>6</td><td>Статус товара</td><td>Товар новый, не использованный, не бывший в эксплуатации.</td></tr>
<tr><td>7</td><td>Комплектация</td><td></td></tr>
<tr><td>8</td><td>Тип и размер упаковки (длина, ширина, высота)</td><td></td></tr>
<tr><td>9</td><td>Масса нетто</td><td>10,60г</td></tr>
</table>

Осы құжат «Электрондық құжат және электрондық цифрлық қолтаңба туралы» Қазақстан Республикасының 2003 жылғы 7 қаңтардағы N 370-II Заңы 7 бабының 1 тармағына сәйкес қағаз тасығыштағы құжатпен бірдей
Данный документ согласно пункту 1 статьи 7 ЗРК от 7 января 2003 года N370-II «Об электронном документе и электронной цифровой подписи» равнозначен документу на бумажном носителе

10	Год изготовления	2024 год
11	Место поставки Товара	Алматинская область, Илииский Район, п. Кенен Азербаев, ул. Егемендик 103 А.
12	Срок поставки Товара	5 календарных дней с даты подачи заявки Заказчиком
13	Гарантийный срок от Поставщика	12 календарных месяцев с даты поставки Товара
14	Обязанности Поставщика	

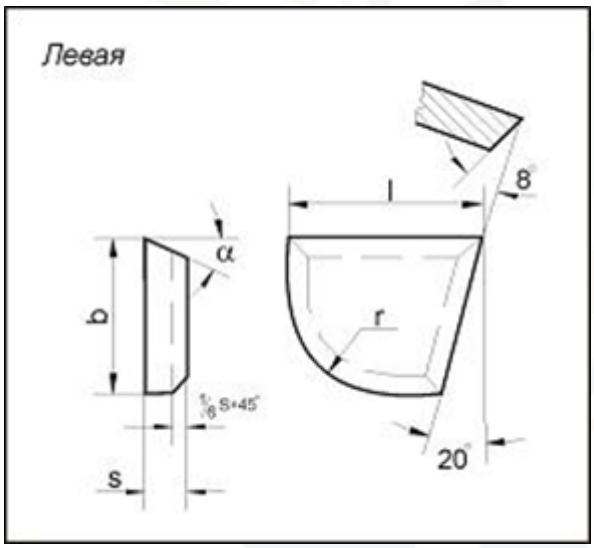

3. Технические стандарты

№ п/п	Зарегистрирован в РК	Обозначение	Номер документа	Категория	Наименование	Область применения	Разработчик	Страницы	МКС	Статус	Приказ	Дата введения с

2	Да	ГОСТ 25397-90	314220	Межгосударственный стандарт	Пластины твердосплавные напаиваемые типов 06, 66. Конструкция и размеры	Настоящий стандарт распространяется на пластины для подрезных и расточных резцов при расточке глухих отверстий.	СССР (СССР)	5	Режущие инструменты	Действует	Постановлением Государственного комитета СССР по управлению качеством продукции и стандартам от 31.10.90 N 2761	01.07.1993

Осы құжат «Электрондық құжат және электрондық цифрлық қолтаңба туралы» Қазақстан Республикасының 2003 жылғы 7 қаңтардағы N 370-II Заңы 7 бабының 1 тармағына сәйкес қағаз тасығыштағы құжатпен бірдей
Данный документ согласно пункту 1 статьи 7 ЗРК от 7 января 2003 года N370-II «Об электронном документе и электронной цифровой подписи» равнозначен документу на бумажном носителе

Құжат «Самұрық-Қазына» ӘАҚ» АҚ электронды порталымен құрылған
Документ сформирован порталом электронных закупок АО «ФНБ «Самрук-Казына»

3687941317

Приложение №2
к Договору №1025822/2024/1 от 02.10.2024 г.

ТЕХНИЧЕСКАЯ СПЕЦИФИКАЦИЯ

по закупке 1025822
способом Запрос ценовых предложений

Лот № 10 (2544-1 Т, 3747774)

Заказчик: Филиал Акционерного общества "Волковгеология" "Управление производственно-технического обеспечения и комплектации (УПТОК)"

Поставщик: Товарищество с ограниченной ответственностью "GLOBUS TOOL"

1. Краткое описание ТРУ

Наименование	**Значение**
Номер строки	2544-1 Т
Наименование и краткая характеристика	Напильник, плоский
Дополнительная характеристика	Характеристика: Л=400,зерно40
Количество	50.000
Единица измерения	Штука
Место поставки	КАЗАХСТАН, Алматинская область, КАЗАХСТАН, Алматинская область, Алматинская обл., Илийский р-он, п. Кенена Азербаева, ул. Егемендик 103а
Условия поставки	DDP
Срок поставки	С даты подписания договора по (включительно) 31.12.2024
Условия оплаты	Предоплата - 0%, Промежуточный платеж - 0%, Окончательный платеж - 100%

2. Описание и требуемые функциональные, технические, качественные и эксплуатационные характеристики

№	**Наименование характеристики**	**Параметры**
1	Наименование товара	2544-1 Т Напильник
2	Назначение Товара	Для обработки металла

Осы құжат «Электрондық құжат және электрондық цифрлық қолтаңба туралы» Қазақстан Республикасының 2003 жылғы 7 қаңтардағы N 370-II Заңы 7 бабының 1 тармағына сәйкес қағаз тасығыштағы құжатпен бірдей
Данный документ согласно пункту 1 статьи 7 ЗРК от 7 января 2003 года N370-II «Об электронном документе и электронной цифровой подписи» равнозначен документу на бумажном носителе

3	Технические характеристики	Напильник плоский 400 мм №1 Длина 400мм Ширина 35мм Толщина 8мм Насечка №1 Тип напильника плоский
4	Госты, Национальные стандарты Республики Казахстан, а в случае их отсутствия межгосударственные стандарты	ГОСТ 1465-80
5	Материал изготовления	Инструментальный углеродистый сталь марок У13 или У13А
6	Статус товара	Товар новый, не использованный, не распакованный, не бывший в эксплуатации
7	Комплектация	Деревянная ручка с металлическим кольцом для фиксации
8	Тип и размер упаковки (длина, ширина, высота)	
9	Масса нетто, кг	

Осы құжат «Электрондық құжат және электрондық цифрлық қолтаңба туралы» Қазақстан Республикасының 2003 жылғы 7 қаңтардағы N 370-II Заңы 7 бабының 1 тармағына сәйкес қағаз тасығыштағы құжатпен бірдей
Данный документ согласно пункту 1 статьи 7 ЗРК от 7 января 2003 года N370-II «Об электронном документе и электронной цифровой подписи» равнозначен документу на бумажном носителе

10	Год изготовления	2024 год
11	Место поставки Товара	Алматинская область, Илииский Район, п. Кенен Азербаев, ул. Егемендик 103 А.
12	Срок поставки Товара	5 календарных дней с даты подачи заявки Заказчиком
13	Гарантийный срок от Поставщика	12 календарных месяцев с даты поставки Товара
14	Обязанности Поставщика	

3. Технические стандарты

№ п /п	Зарегис-трирован в РК	Обозна-чение	Номер доку-мента	Категория	Наименова-ние	Область примене-ния	Разработ-чик	Страни-цы	МКС	Статус	Приказ	Дата введе-ния с
2	Да	ГОСТ 1465-80	309519	Межгосударственный стандарт	Напильники. Технические условия	Настоящий стандарт распространяется на слесарные напильники общего назначения.	СССР (СССР)	34	Напильники	Действует	Постановлением Государственного комитета СССР по стандартам от 25.01.80 N 354	01.01.1981

Құжат «Самұрық-Қазына» ӘАҚ» АҚ электронды порталымен құрылған
Документ сформирован порталом электронных закупок АО «ФНБ «Самрук-Казына»

3687941317

Приложение №2
к Договору №1025822/2024/1 от 02.10.2024 г.

ТЕХНИЧЕСКАЯ СПЕЦИФИКАЦИЯ

по закупке 1025822
способом Запрос ценовых предложений

Лот № 3 (10265 Т, 3747781)

Заказчик: Филиал Акционерного общества "Волковгеология" "Управление производственно-технического обеспечения и комплектации (УПТОК)"

Поставщик: Товарищество с ограниченной ответственностью "GLOBUS TOOL"

1. Краткое описание ТРУ

Наименование	**Значение**
Номер строки	10265 Т
Наименование и краткая характеристика	Пластина твердосплавная, многогранная
Дополнительная характеристика	Характеристика: Пластины твердосплавные напаиваемые типа 13 (13131) Т5К10
Количество	300.000
Единица измерения	Штука
Место поставки	КАЗАХСТАН, Алматинская область, КАЗАХСТАН, Алматинская область, Алматинская обл., Илийский р-он, п. Кенена Азербаева, ул. Егемендик 103а
Условия поставки	DDP
Срок поставки	С даты подписания договора по (включительно) 31.12.2024
Условия оплаты	Предоплата - 0%, Промежуточный платеж - 0%, Окончательный платеж - 100%

2. Описание и требуемые функциональные, технические, качественные и эксплуатационные характеристики

№	**Наименование характеристики**	**Параметры**
1	Наименование товара	10265 Т Пластина твердосплавная
2	Назначение Товара	Для обработки металла

Осы құжат «Электрондық құжат және электрондық цифрлық қолтаңба туралы» Қазақстан Республикасының 2003 жылғы 7 қаңтардағы N 370-II Заңы 7 бабының 1 тармағына сәйкес қағаз тасығыштағы құжатпен бірдей
Данный документ согласно пункту 1 статьи 7 ЗРК от 7 января 2003 года N370-II «Об электронном документе и электронной цифровой подписи» равнозначен документу на бумажном носителе

<table>
<tr><td>3</td><td>Технические характеристики</td><td>Пластины твердосплавные Тип 13
<table>
<tr><td>Название</td><td>b, мм</td><td>L</td><td>s, мм</td><td>альфа, градусов</td></tr>
<tr><td>13131</td><td>12</td><td>5,5</td><td>5,0</td><td>14</td></tr>
</table></td></tr>
<tr><td>4</td><td>Госты, Национальные стандарты Республики Казахстан, а в случае их отсутствия межгосударственные стандарты</td><td>ГОСТ 17163-90</td></tr>
<tr><td>5</td><td>Материал изготовления</td><td>Т5К10</td></tr>
<tr><td>6</td><td>Статус товара</td><td>Товар новый, не использованный, не бывший в эксплуатации.</td></tr>
<tr><td>7</td><td>Комплектация</td><td></td></tr>
<tr><td>8</td><td>Тип и размер упаковки (длина, ширина, высота)</td><td></td></tr>
<tr><td>9</td><td>Масса нетто</td><td></td></tr>
<tr><td>10</td><td>Год изготовления</td><td>2024 год</td></tr>
</table>

Осы құжат «Электрондық құжат және электрондық цифрлық қолтаңба туралы» Қазақстан Республикасының 2003 жылғы 7 қаңтардағы N 370-II Заңы 7 бабының 1 тармағына сәйкес қағаз тасығыштағы құжатпен бірдей
Данный документ согласно пункту 1 статьи 7 ЗРК от 7 января 2003 года N370-II «Об электронном документе и электронной цифровой подписи» равнозначен документу на бумажном носителе

11	Место поставки Товара	Алматинская область, Илииский Район, п. Кенен Азербаев, ул. Егемендик 103 А.
12	Срок поставки Товара	5 календарных дней с даты подачи заявки Заказчиком
13	Гарантийный срок от Поставщика	12 календарных месяцев с даты поставки Товара
14	Обязанности Поставщика	

3. Технические стандарты

№ п /п	Зарегис-трирован в РК	Обозна-чение	Номер доку-мента	Категория	Наименова-ние	Область примене-ния	Разработ-чик	Страни-цы	МКС	Статус	Приказ	Дата введе-ния с
2	Да	ГОСТ 17163-90	313238	Межгосударственный стандарт	Пластины твердосплавные напаиваемые типа 13. Конструкция и размеры	Настоящий стандарт распространяется на пластины для отрезных и прорезных резцов.	СССР (СССР)	6	Режущие инструменты	Действует	Постановлением Государственного комитета СССР по управлению качеством продукции и стандартам от 31.10.90 N 2760	01.07.1993

Құжат «Самұрық-Қазына» ӘАҚ» АҚ электронды порталымен құрылған
Документ сформирован порталом электронных закупок АО «ФНБ «Самрук-Казына»

3687941317

Приложение №3

к Договору №1025822/2024/1 от 02.10.2024 г.

Прогнозный/Фактический расчет доли внутристрановой ценности в договоре на поставку товаров

№_____ от _____

№ п/п	Поставщик	Код ЕНС ТРУ*	Наименование и краткое описание приобретенных товаров	Код и наименование еденицы измерений в соответствии с МКЕИ	Объем закупки		Сертификат СТ-KZ						Код страны происхождения товара	внутристрановая ценность в товаре,в тенге	внутристрановая ценность в договоре, %
					в единице измерения по ст.5	в денежном выражении	№	Серия	Код органа выдачи	Год выдачи	Дата выдачи	Доля внутристрановой ценности			
1	2	3	4	5	6	7	8	9	10	11	12	13	14	15 (7*13/100%)	16 (∑15/∑7*100%)
														0,00	x
						0,00								0,00	0,00%

Примечание:
3. Код товара по Единому номенклатурному справочнику (ЕНС ТРУ). Доступен по адресу: http://www.enstru.skc.kz/
8. Номер сертификата СТ-KZ. Пример: 01214.
9. Серия сертификата СТ-KZ.
10. Код органа выдачи сертификата СТ-KZ. Пример: 650.
11. Год выдачи сертификата СТ-KZ. Пример: если 2017 год, то указывается цифра 7.
12. Дата выдачи сертификата СТ-KZ. Пример: 09.06.2017.
13. Доля внутристрановой ценности (%) в товаре, указанная в сертификате СТ-KZ. В случае отстутствия сертификата равна 0
14. Код страны происхождения товара в соответствии с классификатором стран.
Доля внутристрановой ценности рассчитывается согласно Единой методики расчета организациями внутристрановой ценности, утвержденной приказом Министра по инвестициям и развитию РК №260 от 20.04.2018 г.

Подписывающие:

Бакиев Сырдаш Таипжанович, Заместитель директора по производству

Чакпакбаева Асел Талгатовна, Главный экономист

Солопова Аксана Александровна, Начальник производственно технического отдела

Нұрмұхамед Сағит Нұртасұлы, Ведущий менеджер сектора риск-менеджмента внутреннего контроля (и.о. Комплаенс Офицера)

Сундетов Темирлан Кабланулы, Ведущий юрисконсульт

Ванярха Надежда Викторовна, Главный бухгалтер

РОЙ ДМИТРИЙ ВИКТОРОВИЧ, Директор

Осы құжат «Электрондық құжат және электрондық цифрлық қолтаңба туралы» Қазақстан Республикасының 2003 жылғы 7 қаңтардағы N 370-II Заңы 7 бабының 1 тармағына сәйкес қағаз тасығыштағы құжатпен бірдей

Данный документ согласно пункту 1 статьи 7 ЗРК от 7 января 2003 года N370-II «Об электронном документе и электронной цифровой подписи» равнозначен документу на бумажном носителе