Адрес :
Республика Казахстан, 030000
г.Актобе, ул. Джамбула, дом 81

Телефон/Факс
8(7132)908-237, 8(7132)908-241,
Эл. почта: haletov@mail.ru

Республика Казахстан
ГСЛ N15012541

РАБОЧИЙ ПРОЕКТ

Строительство локальных пескоотстойников ПР, ВР (V-5000м.куб) с технологической насосной станцией на северо-восточном фланге участка №2 на руднике «Каратау»

Отопление, вентиляция и кондиционирование

744101/2022/1-4-ОВ

Павильон над скважиной СВФ (пятно 4)

г.Актобе
2022г.

Адрес :
Республика Казахстан, 030000
г.Актобе, ул. Джамбула, дом 81

Телефон/Факс
8(7132)908-237, 8(7132)908-241,
Эл. почта: haletov@mail.ru

Республика Казахстан
ГСЛ N15012541

РАБОЧИЙ ПРОЕКТ

Строительство локальных пескоотстойников ПР, ВР (V-5000м.куб) с технологической насосной станцией на северо-восточном фланге участка №2 на руднике «Каратау»

Отопление, вентиляция и кондиционирование

744101/2022/1-4-ОВ

Павильон над скважиной СВФ (пятно 4)

Директор ТОО "СтройРекламПроект" Халетова Б.

Главный инженер проекта Жаримбетов Д.

г.Актобе
2022г.

Ведомость рабочих чертежей основного комплекта

Лист	Наименование	Примечание
1	Общие данные	
2	Отопление и вентиляция. План на отм . 0.000	

Ведомость ссылочных и прилагаемых документов

Обозначение	Наименование	Примечание
	Ссылочные документы	
Каталог фирмы "Raven"	Решетки вентиляционные	
Каталог фирмы "Келет"	Электроконвекторы	
	Прилагаемые документы	
744101/2022/1-4-ОВ.СО	Спецификация оборудования, изделий и материалов	На 1-м листе

Основные показатели по рабочим чертежам марки ОВ

Наименование здания (сооружения), помещения	Объем, м3	Периоды года при tн, С°	Расход теплоты, Вт				Расход холода, кВт	Установленная мощность электродвигателей, кВт
			На отопление	На вентиляцию	На горячее водоснабжение	Общий		
Павильон над скважиной СВФ	см.АС	-20,6	1770	-	-	1770		2

Технические решения, принятые в рабочих чертежах, соответствуют требованиям экологических, санитарно-гигиенических, противопожарных и других норм, действующих на территории Республики Казахстан и обеспечивают безопасную для жизни и здоровья людей эксплуатацию объекта при соблюдении мероприятий, предусмотренных чертежами.

Главный инженер проекта *Жаримбетов Д.*

План-схема

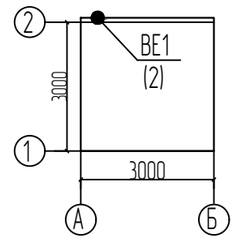

Общие указания.

Рабочий проект отопления и вентиляции Павильона над скважиной СВФ разработан на основании
- задания на проектирование;
- заключения комитета промышленной безопасности № KZ34VQR00035340 от 13.06.2023

и в соответствии с действующими строительными нормами и правилами:
- СП РК 2.04-01-2017 "Строительная климатология";
- СН РК 4.02-01-2011 "Отопление, вентиляция и кондиционирование воздуха";
- СП РК 4.02-101-2012* "Отопление, вентиляция и кондиционирование воздуха";
- Стандартов и требований фирм-изготовителей примененного оборудования и материалов.

Расчетные параметры наружного воздуха для отопления и вентиляции:
для холодного периода минус 20,6 °С;
для теплого периода 34,2 °С.
Продолжительность отопительного периода суток 181 суток,
Средняя температура отопительного периода минус 2,3 °С.
Технические решения проекта приняты совместно с Заказчиком.

Отопление.

В павильоне предусмотрено электрическое отопление. В качестве отопительных приборов приняты настенные обогреватели ЭВУБ мощностью 1 кВт с термостатом для поддержания температуры в помещении.

Вентиляция.

Вентиляция помещения павильона принята приточно-вытяжная с естественным побуждением. Вытяжка из помещения с естественным побуждением через решетку в стене в верхней зоне помещения.
Монтаж внутренних санитарно-технических систем производить согласно СН РК 4.01-02-2013 и СП РК 4.01-102-2013.

Согласовано:

Гл.спец АТХ	Кожевникова	04.23
Гл.спец ВК	Шадияров	04.23

Согласовано:

Гл.спец ТХ	Сапрыкин	04.23
Гл.спец КМ, КЖ	Константинова	04.23
Гл.спец АР	Пикалова	04.23

Взам. инв.N

Подпись и дата

Инв. N подл.

Изм.	Кол.уч.	Лист	N док.	Подпись	Дата
ГИП		Жаримбетов			03.23
Разраб.		Бактыгереева			02.23
Проверил		Жаримбетов			03.23
Н.контр.		Жумабеков			03.23

744101/2022/1-4-ОВ

Строительство локальных пескоотстойников ПР, ВР (V-5000 м.куб.) с технологической насосной станцией на северо-восточном фланге участка №2 на руднике «Каратау»

Павильон над скважиной СВФ (пятно 4)

Стадия	Лист	Листов
РП	1	2

Общие данные

ТОО "СтройРекламПроект"

Формат А3

План на отм . 0.000

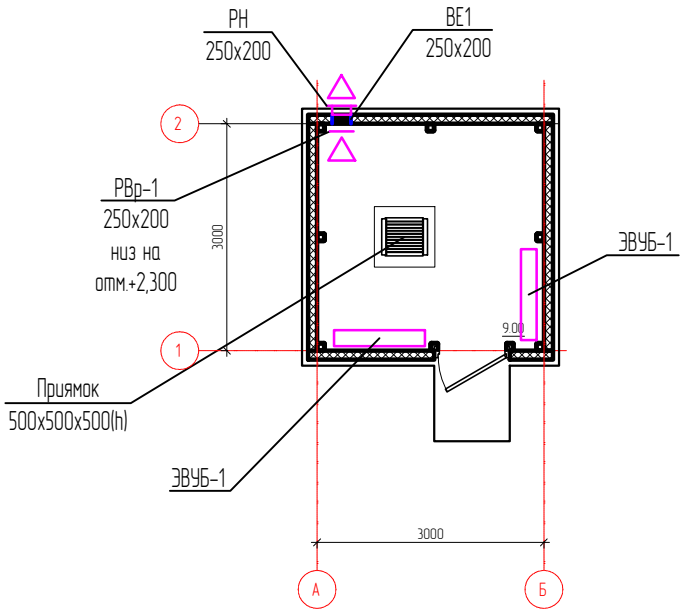

ВЕ1

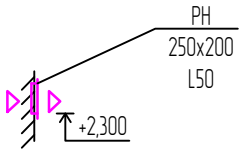

Изм.	Кол.уч.	Лист	N док.	Подпись	Дата
Разраб.		Бактыгереева			02.23
Проверил		Жаримбетов			03.23
Н.контр.		Жумабеков			03.23

744101/2022/1-4-ОВ

Строительство локальных пескоотстойников ПР, ВР (V-5000 м.куб.) с технологической насосной станцией на северо-восточном фланге участка №2 на руднике «Каратау»

Павильон над скважиной СВФ (пятно 4)

Стадия	Лист	Листов
РП	2	

Отопление и вентиляция. План на отм . 0.000

ТОО "СтройРекламПроект"

Взам. инв.N

Подпись и дата

Инв. N подл.

Формат А4

Поз.	Наименование и техническая характеристика	Тип, марка, обозначение документа, опросного листа	Код продукции	Поставщик	Ед. измерения	Кол.	Масса 1 ед,кг	Примечание
	Отопление							
	Электроконвектор мощностью 1 кВт, 220 В	ЭВУБ-1	245-201-0201		шт	2	4.7	или аналог
	Вентиляция							
	Решетка вентиляционная наружная	РН - 150х100(h)			шт	1		
	Решетка вентиляционная	РВр-1 - 150х100(h)	246-304-0526		шт	1		

Взам. инв. N	Подпись и дата	Инв. N подл.

Изм.	Кол.уч.	Лист	N док.	Подпись	Дата
ГИП		Жаримбетов			03.23
Разраб.		Бактыгереева			03.23
Проверил		Жаримбетов			03.23
Н.контр.		Жумабеков			03.23

744101/2022/1-4-ОВ.СО

Строительство локальных пескоотстойников ПР, ВР (V-5000 м.куб.) с технологической насосной станцией на северо-восточном фланге участка №2 на руднике «Каратау»

Павильон над скважиной СВФ (пятно 4)

Стадия	Лист	Листов
РП	1	1

Спецификация оборудования, изделий и материалов

ТОО "СтройРекламПроект"