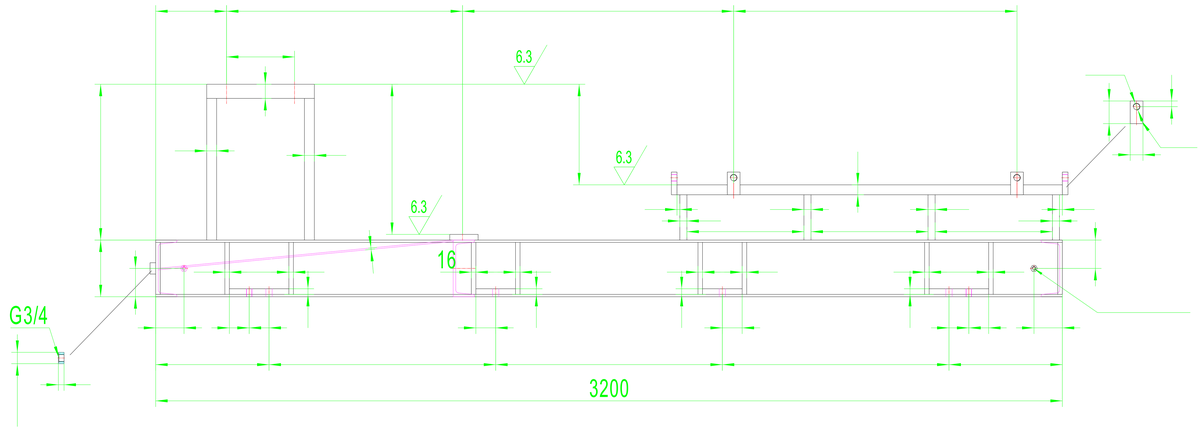

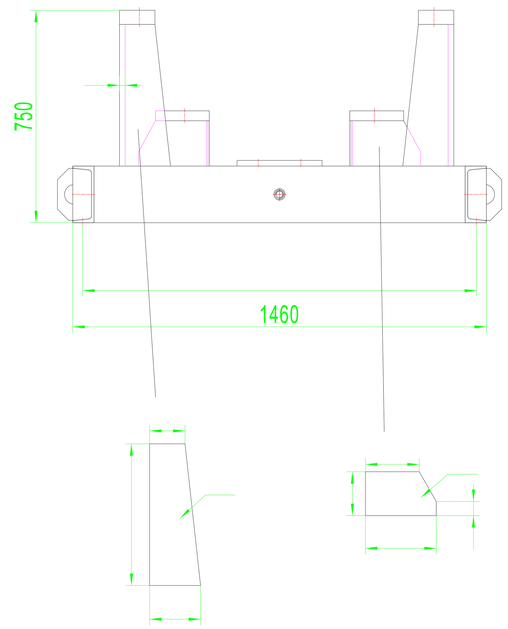

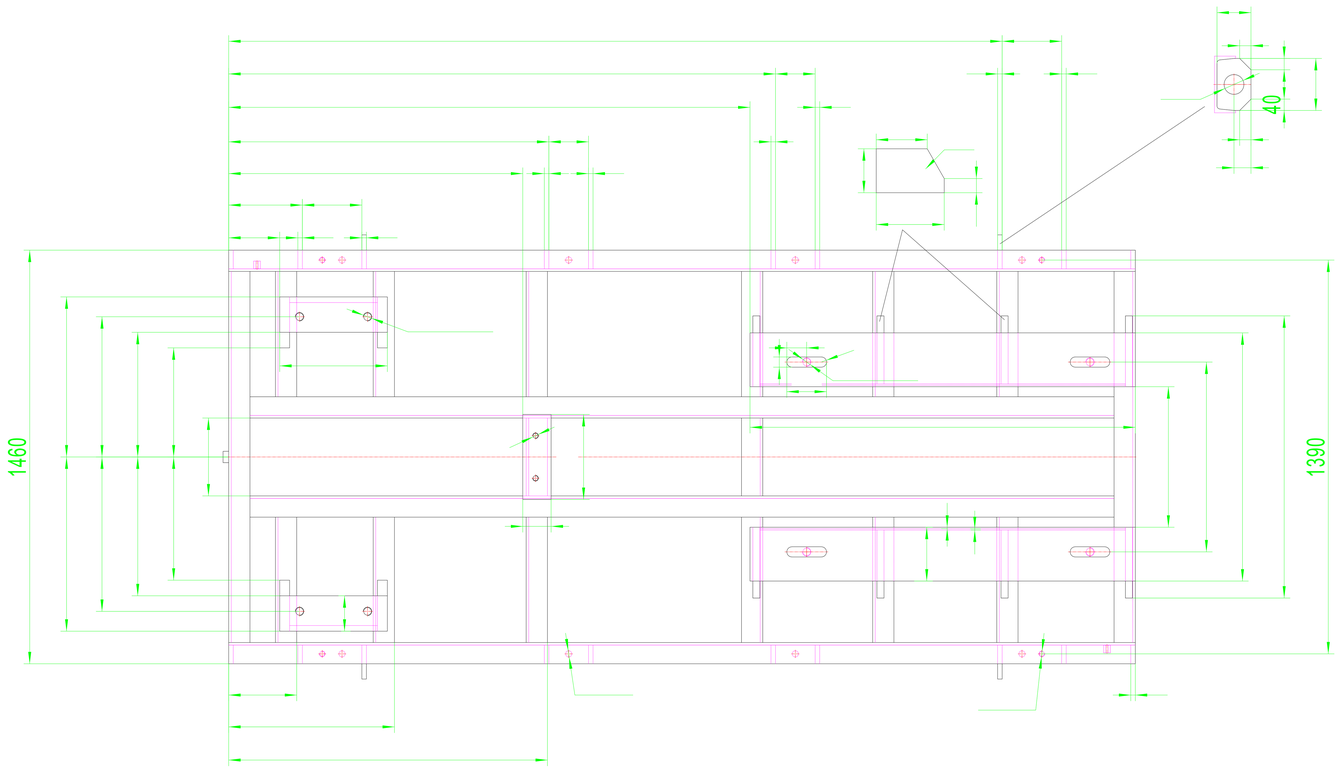

1. Проварка швов -сплошная, полный провар
2. Сварные швы одних и тех же деталей имею одинаковую форму и размер
3. Стальные платсины должны быть плоскими, не иметь изгибов
4. После сварки проивзвести термообработку сварных швов, для снятия внутренних напряжений
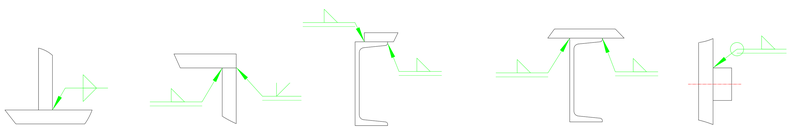
МАССА 1450 кг